BEAM 柏明

SERVICE PARTS PAGE
维修零件图
SENSOR FACEPLATE
自动感应隐藏水箱面板
K-23056T/K-23056TW

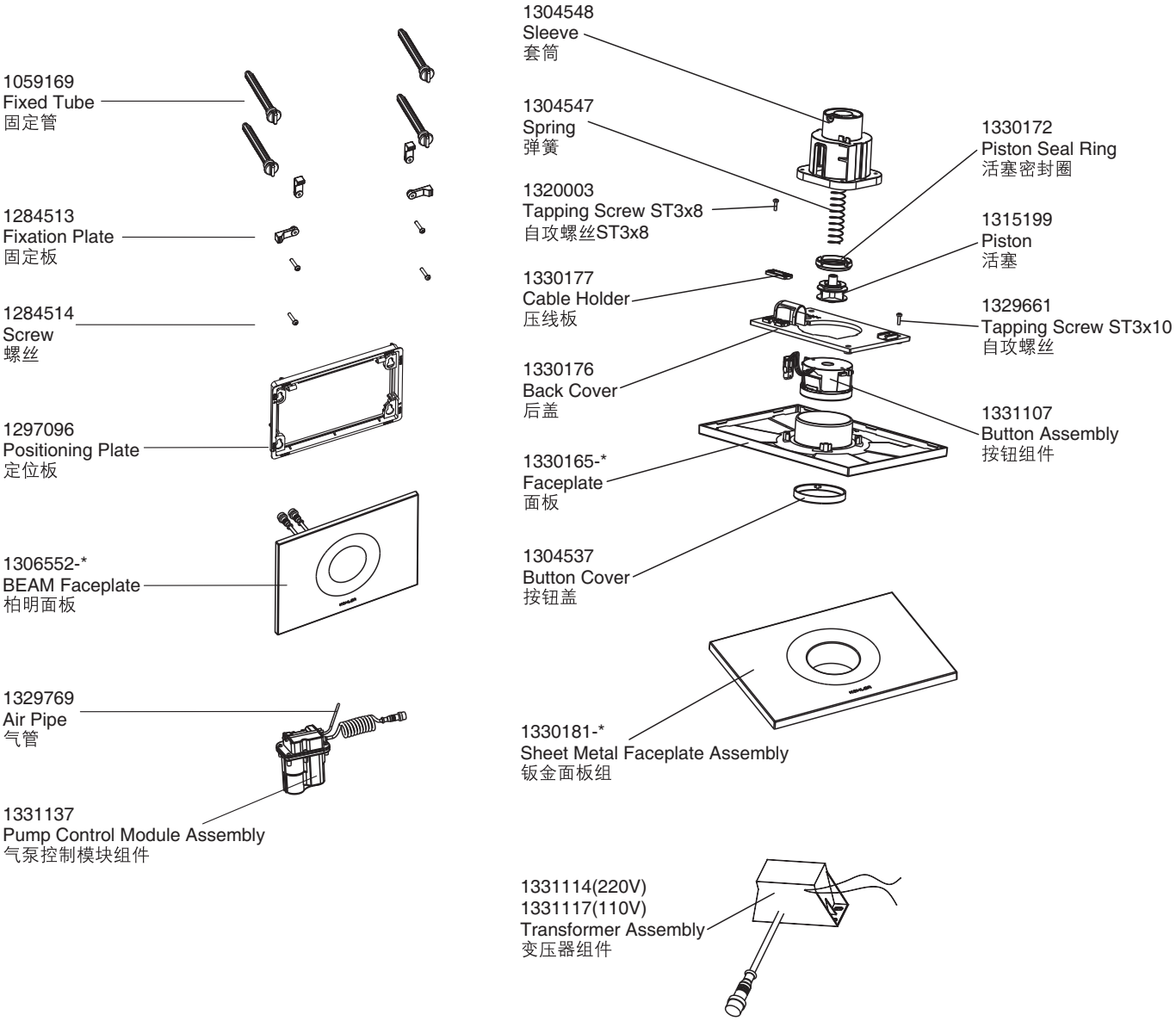

Color code (-*) or finish (-**) must be specified when ordering.
订购时请说明颜色代码(-*)或表面处理(-**)