KOHLER®

OCCASION

WALL-MOUNT LAVATORY FAUCET TRIM

K-EX27103T-4/K-EX27103T-3

Features

- Brass construction.
- Durable KOHLER finishes resist corrosion and tarnishing.
- Coin aerator allows for easy cleaning and maintenance.
- Lever handle (K-EX27103T-4).
- Cross handle (K-EX27103T-3).
- Includes click drain.

Codes/Standards Applicable

Specified model meets or exceeds the following:

- GB 18145-2014

Installation Notes

Install this product according to the installation guide.

Specified Model

Model	Description	Colors/Finishes	
K-EX27103T-4	Occasion 2 handle wall-mount lavatory faucet trim	☐ CP: Polished Chrome	☐ Others
K-EX27103T-3	Occasion 2 handle wall-mount lavatory faucet trim	☐ CP: Polished Chrome	☐ Others
For a full range of color finishes in your market, please contact your local Kohler representative.			

Required Accessories		
K-31141T or K-34667T	Dual handle wall-mount lavatory faucet valve	N/A

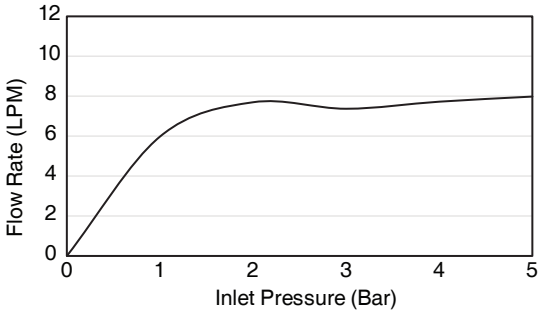

Flow Curve (EX27103T with 31141T-NA)

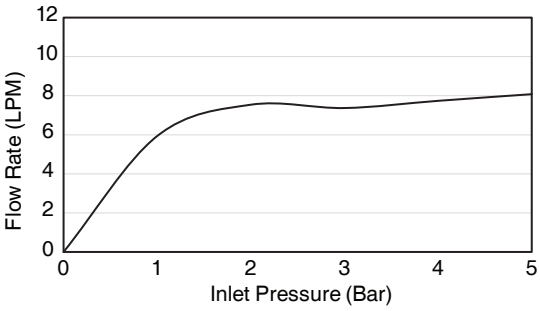

Flow Curve (EX27103T with 34667T-NA)

Note: Flow rates are approximate. (1 gallon = 3.785 liters, 1 bar = 14.5 psi)

Call Center: 0-2700-9299
kohler.com

Dimensions are approximate. (Do not direct measure a dimensional from picture below.)
Unit: mm

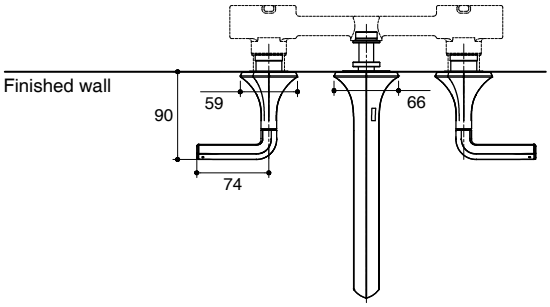

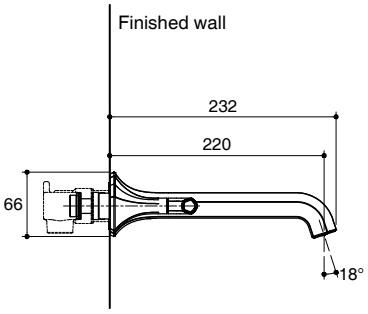

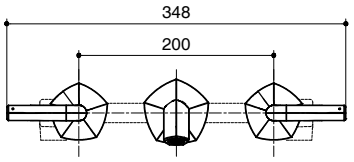

EX27103T-4

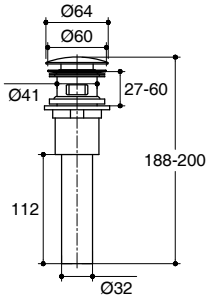

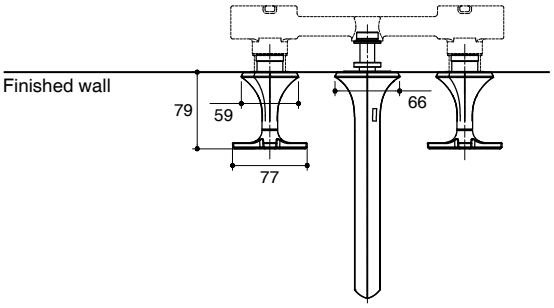

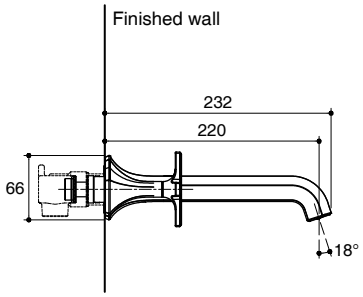

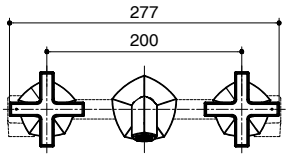

EX27103T-3

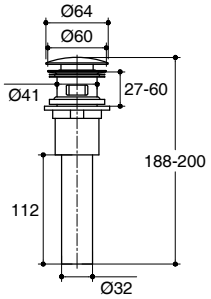

Note: The recommended dimension for installation can be adjusted according to user preferences and layout.

Product Diagram

KOHLER®

โอเคชัน

ชุดฝาครอบก๊อกน้ำแบบติดผนัง
K-EX27103T-4/K-EX27103T-3

คุณลักษณะ
- ผลิตจากทองเหลือง
- วัสดุเคลือบผิวพิเศษจากโคห์เลอร์คงทนเงางาม
- ปากก๊อกแบบเหรียญ ทำความสะอาดและบำรุงรักษาง่าย
- มือบิดแบบก้านโยก (K-EX27103T-4)
- มือบิดแบบครอส (K-EX27103T-3)
- พร้อมสะดืออ่างแบบกด

มาตรฐาน
คุณสมบัติตามมาตรฐาน
- GB 18145-2014

ข้อสังเกตสำหรับการติดตั้ง
ติดตั้งผลิตภัณฑ์โดยใช้คู่มือแนะนำการติดตั้ง

รุ่นผลิตภัณฑ์

รุ่น	ชื่อผลิตภัณฑ์	สี/วัสดุเคลือบผิว	
K-EX27103T-4	ชุดฝาครอบก๊อกน้ำแบบติดผนัง 2 มือบิด รุ่นโอเคชัน	☐ CP: สีโครมเงา	☐ อื่นๆ
K-EX27103T-3	ชุดฝาครอบก๊อกน้ำแบบติดผนัง 2 มือบิด รุ่นโอเคชัน	☐ CP: สีโครมเงา	☐ อื่นๆ

ตรวจสอบ สี/วัสดุเคลือบผิวผลิตภัณฑ์จากตัวแทนจำหน่ายโคห์เลอร์ในประเทศของท่าน

อุปกรณ์ที่จำเป็น		
K-31141T or K-34667T	ชุดวาล์วก๊อกผสม 2 มือบิด	สีตามวัสดุ

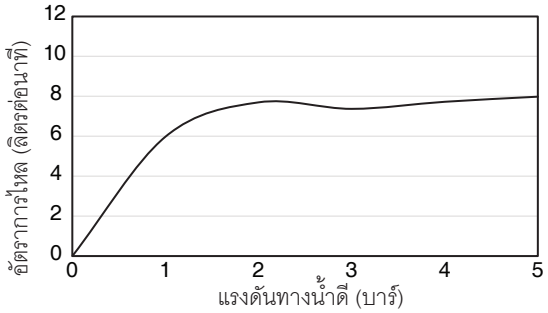

กราฟแสดงอัตราการไหล (EX27103T **กับ** 31141T-NA)

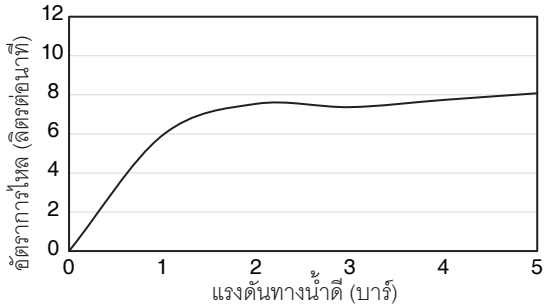

กราฟแสดงอัตราการไหล (EX27103T **กับ** 34667T-NA)

หมายเหตุ: อัตราการไหลค่โดยประมาณ (1 แกลลอน = 3.785 ลิตร, 1 บาร์ = 14.5 ปอนด์ต่อตารางนิ้ว)

ลูกค้าสัมพันธ์: 0-2700-9299
kohler.com

ขนาดระยะแสดงค่าโดยประมาณ (ห้ามวัดขนาดโดยตรงจากภาพด้านล่าง)
หน่วย: มม.

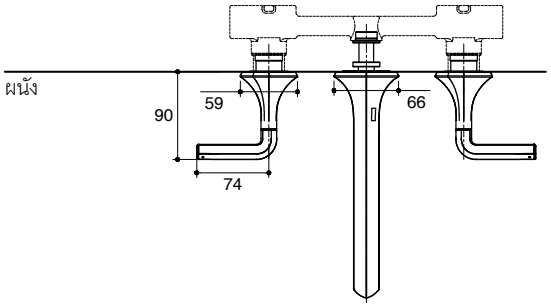

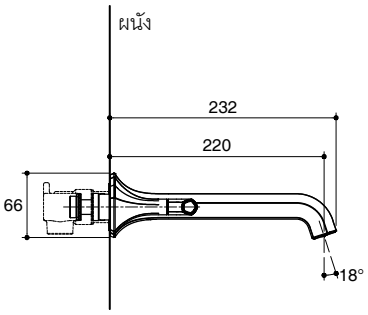

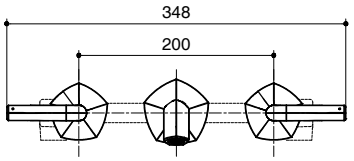

EX27103T-4

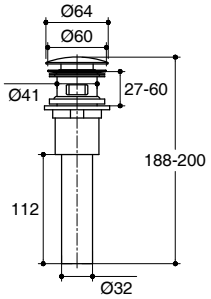

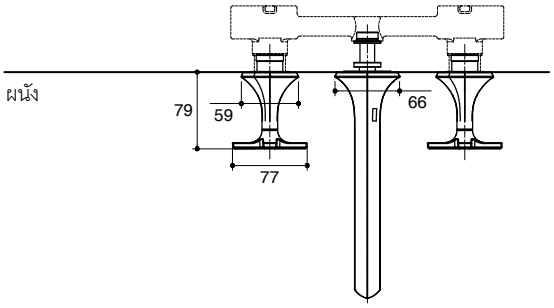

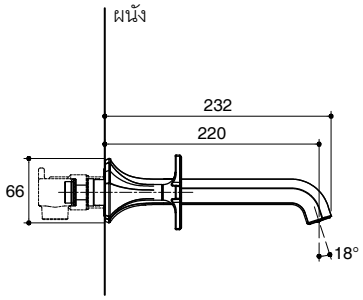

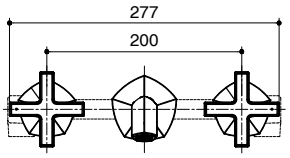

EX27103T-3

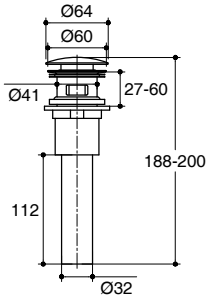

หมายเหตุ: ระยะแนะนำการติดตั้งสามารถปรับได้ตามความเหมาะสมของผู้ใช้งานและพื้นที่ติดตั้ง

ภาพแสดงผลิตภัณฑ์

ลูกค้าสัมพันธ์: 0-2700-9299
kohler.com