Installation Instructions

Touchless Urinal

Record your model number:
Noter le numéro de modèle:
Anote su número de modelo: _____

Français, page 11
Español, página 20

KOHLER®

1529822-2-**D**

Thank You for Choosing KOHLER

Need help? Contact our Customer Care Center.

- USA/Canada: 1-800-4KOHLER (1-800-456-4537) Mexico: 001-800-456-4537
  Hours of Operation: Monday-Friday 8:00 AM -5:00 PM (CT)
  Languages Spoken: English, Spanish, and translation services are available.
- **Service parts:** kohler.com/serviceparts
- **Care and cleaning:** kohler.com/clean
- **Patents:** kohlercompany.com/patents

Tools and Materials

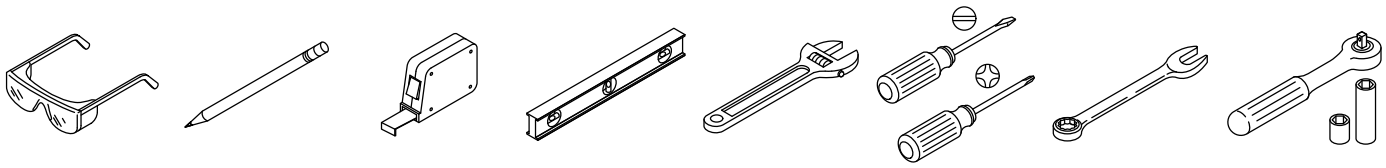

5/8" Wrench 1/4" Socket

Thread Sealant Tape

Plus:

- Conventional woodworking tools and materials
- Hole Cutting Equipment
- Appropriate Screws
- AA Batteries (4)

Before You Begin

⚠ **CAUTION: Risk of personal injury.** Handle this product with care. Vitreous china can break or chip if the product is handled carelessly.

NOTE: Roughing-in dimensions remain the same when using the optional 3" outlet spud.

Unpack and inspect the product for damage. Return the product to the carton until installation.

Your product may appear different from the one illustrated. The installation procedure is the same.

Fixture dimensions are nominal and conform to tolerances in ASME Standard A112.19.2/CSA B45.1.

ADA compliant when the rim is mounted no higher than 17" (432 mm) from the finished floor.

Follow all local plumbing and building codes.

Turn OFF the water supplies.

1. Prepare the Site

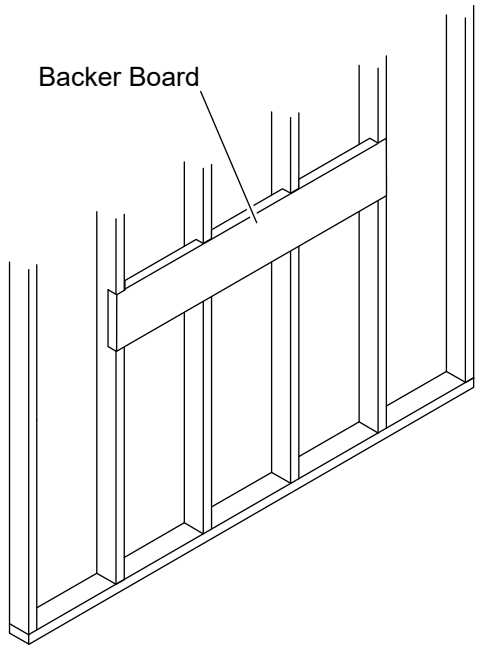

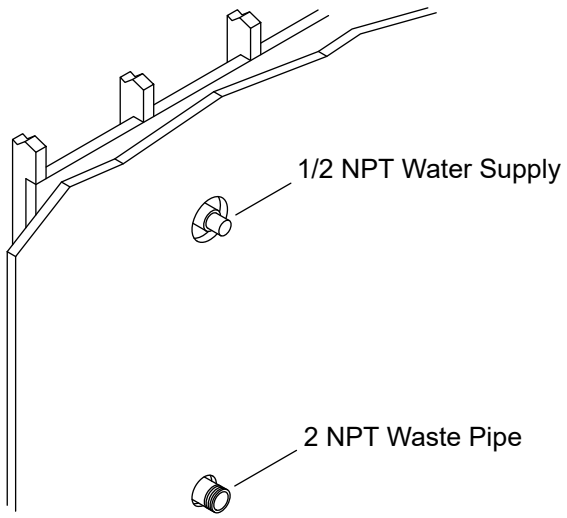

- ☐ Install a backer board for additional support, if needed. Verify that the front of the backer board is installed flush with the studs.
- ☐ Install a 2 NPT waste pipe according to the Roughing-In Sheet.
- ☐ Install a 1/2 NPT water supply inlet according to the Roughing-In Sheet.
- ☐ Install the shut-off valve.

2. Install the Wall Hangers

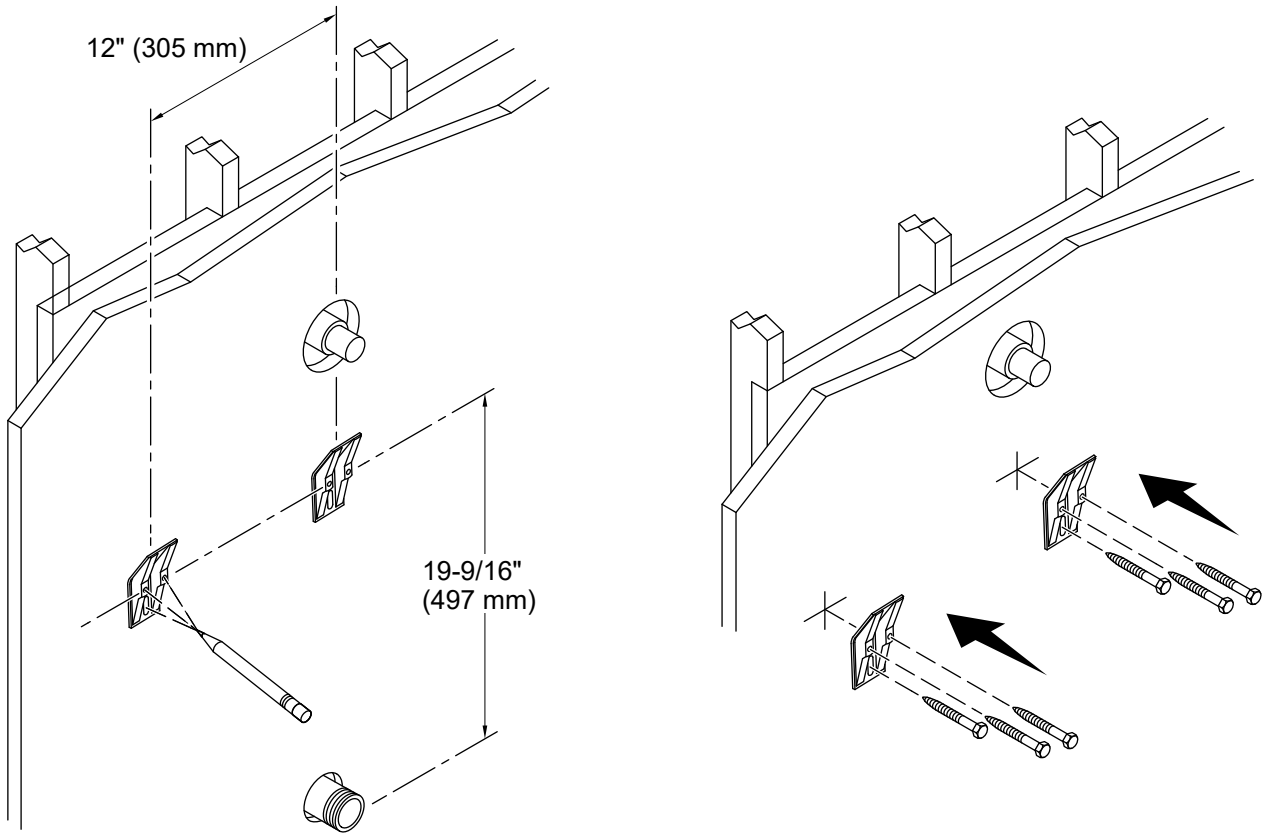

- ☐ Position the top holes of the wall hangers 19-9/16" (497 mm) above the center of the waste pipe.
- ☐ Position the center of the wall hangers 12" (305 mm) apart and mark each location for the screws.
- ☐ Secure the wall hangers with appropriate screws (not provided).

3. Install the Urinal

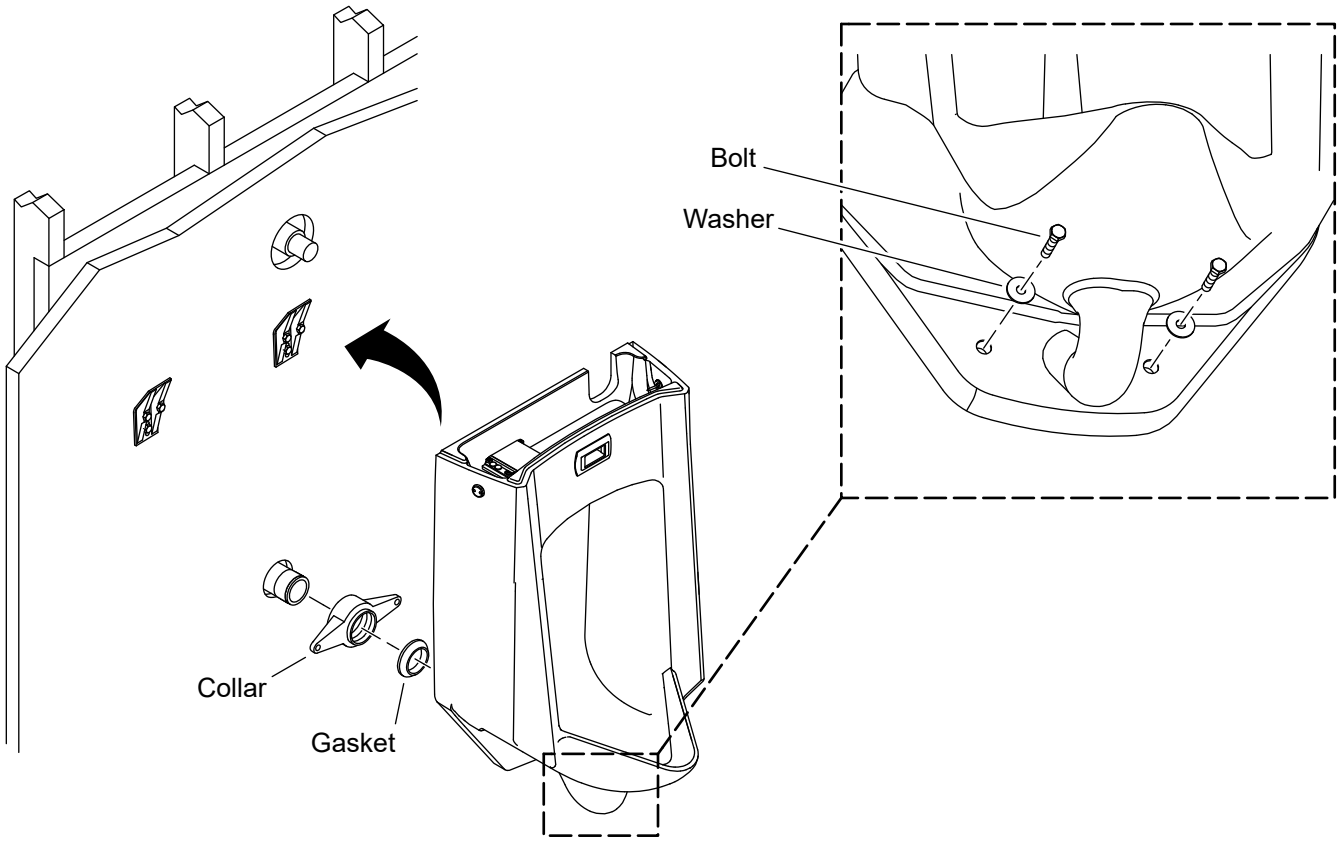

⚠ **CAUTION: Risk of personal injury.** Handle this product with care. Vitreous china can break or chip if the product is handled carelessly.

⚠ **CAUTION: Risk of product damage.** Do not overtighten the bolts.

NOTE: Do not caulk the top surface of the urinal. Caulk may prevent the tank cover from seating properly.

- ☐ Remove the collar and gasket from the urinal.
- ☐ Apply thread sealant tape to the threads of the waste pipe.
- ☐ Install the collar to the waste pipe.
- ☐ With the beveled surface of the gasket facing away from the collar, place the gasket onto the collar.
- ☐ Secure the urinal to the collar using the washers and bolts provided.

4. Install the Sensor

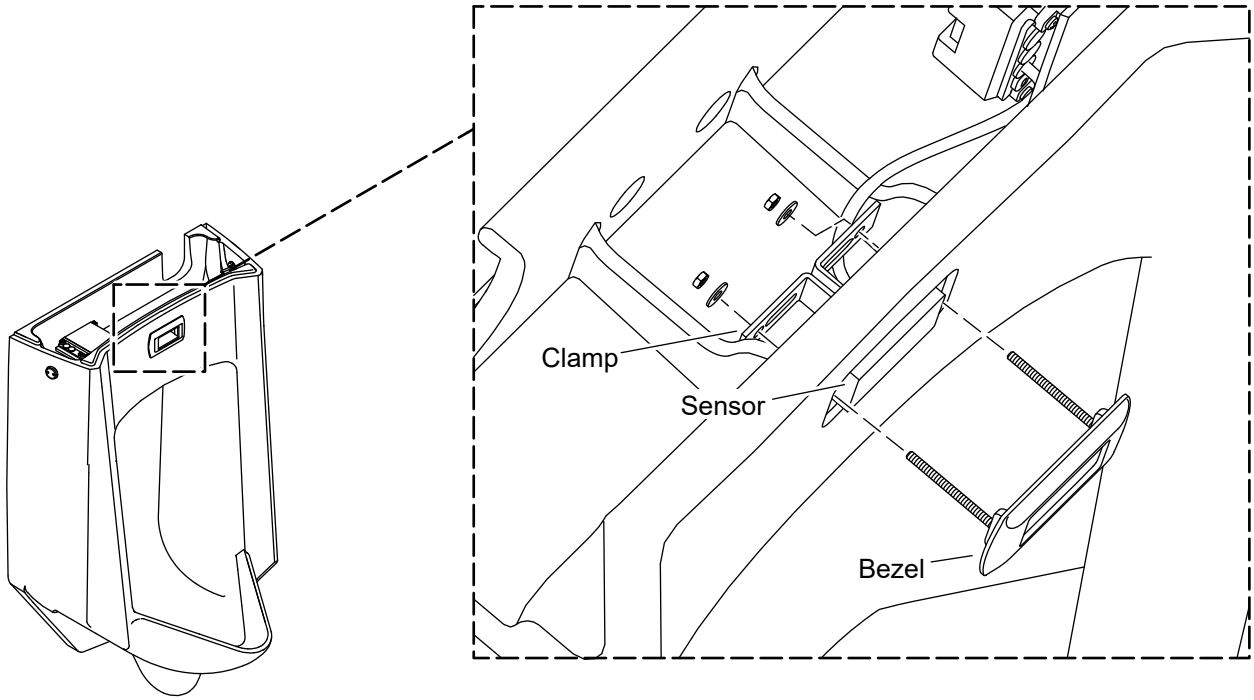

- ☐ Disassemble the bezel, clamps, nuts, and washers from the urinal.
- ☐ Place the sensor in the urinal.
- ☐ Place the bezel over the sensor and align the two threaded studs through the holes of the clamps.
- ☐ Secure the clamps to the studs with two nuts and two washers.
- ☐ Tighten the nuts until bezel and clamps hold the sensor securely in the hole.

5. Install the Valve Assembly

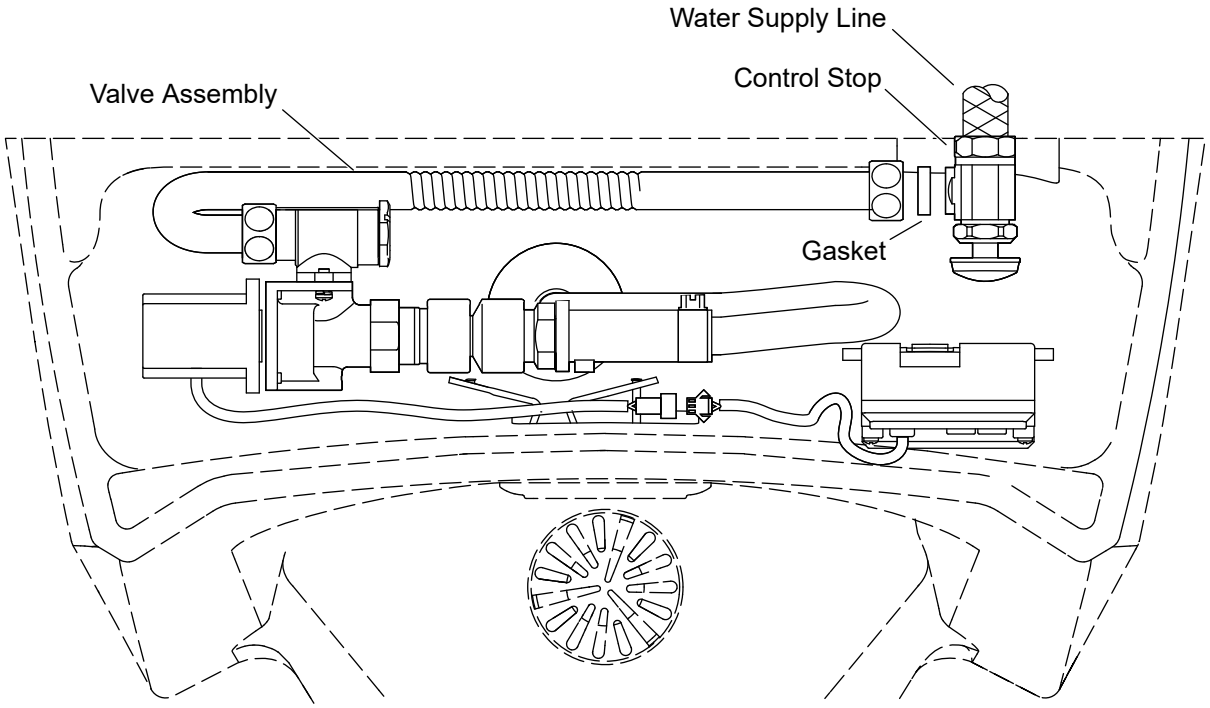

IMPORTANT! When disconnecting the control stop from the valve assembly, the gasket will fall out from the end of the valve assembly. Retain the gasket.

- ☐ Using thread sealant tape, wrap the end of the water supply line.
- ☐ Disconnect the control stop from the valve assembly.
- ☐ Retain the gasket from the valve assembly.
- ☐ Attach the control stop to the water supply line.
- ☐ Reinsert the gasket into the end of the valve assembly.
- ☐ Reconnect the control stop to the valve assembly.

6. Test the Control Unit

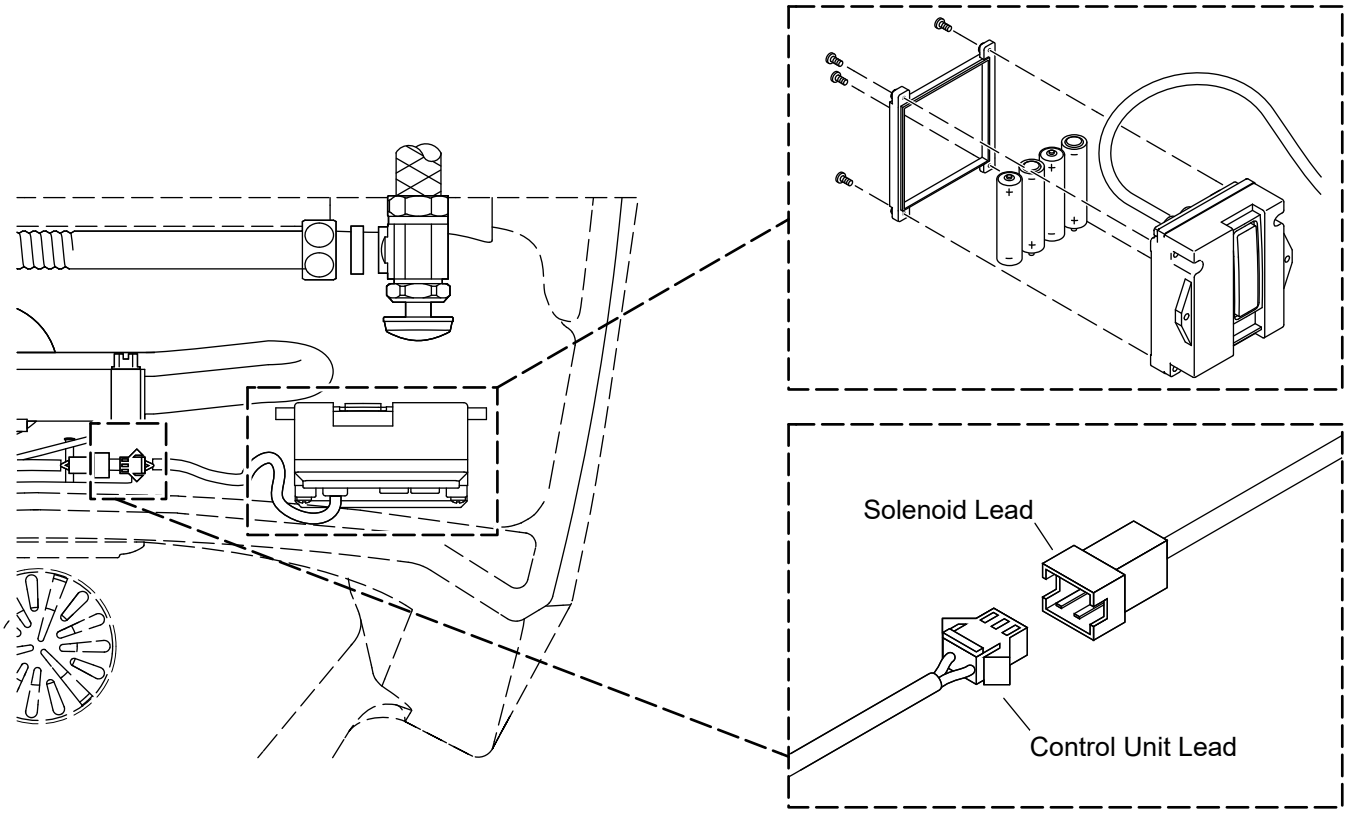

Connect

- ☐ Remove the four screws from the cover of the battery compartment. Set the four screws and cover aside.
- ☐ Install four AA batteries (not provided) into the battery compartment.
- ☐ Reinstall the cover to the battery compartment.
- ☐ Plug the solenoid lead into the control unit lead. Wait 10 minutes before proceeding.

Test

- ☐ Stand in front of the urinal for at least 10 seconds.
- ☐ Step aside from the urinal. The valve will flush after a slight delay.

Check

- ☐ Check the entire installation for leaks. Repair as needed.
- ☐ If cover locks will not be installed, place the cover on the tank. If cover locks will be installed, proceed to the "Install the Locks" section.

7. Install the Locks

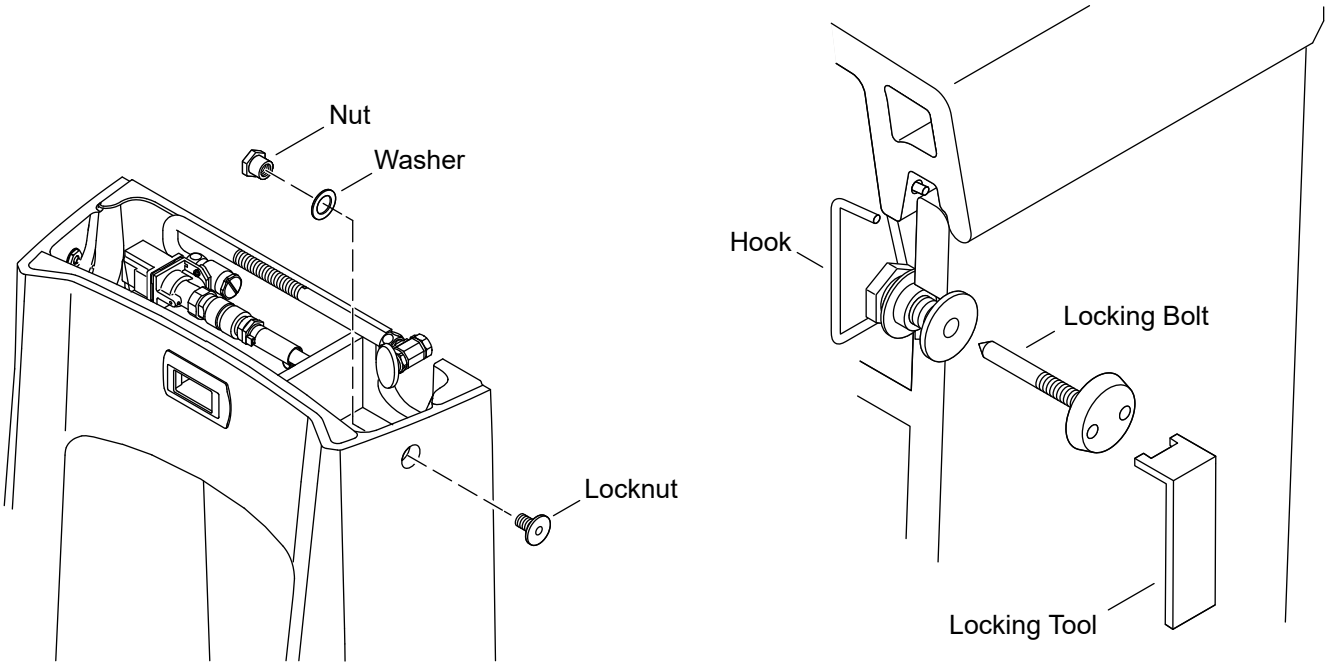

⚠ **CAUTION: Risk of product damage.** Do not overtighten the locknut.

- ☐ From the inside of the tank, insert a washer and nut into the hole located on the side of the tank.
- ☐ From the outside of the tank, insert a locknut into the hole and through the nut.
- ☐ Tighten the locknut. **Do not overtighten the locknut.**
- ☐ Repeat the previous steps for the other side.
- ☐ Attach a hook to each side of the cover as shown.
- ☐ Place the cover on the tank.
- ☐ Insert a locking bolt into each locknut and tighten with the provided locking tool.
- ☐ Lift the cover to verify that the cover is properly locked.
- ☐ Adjust the cover lock components, if necessary.

Instructions d'installation

Urinoir sans contact

Merci d'avoir choisi KOHLER

Besoin d'aide? Appeler notre centre de services à la clientèle.

- USA/Canada : 1-800-4KOHLER (1-800-456-4537) Mexique : 001-800-456-4537
  Heures d'ouverture : Lundi au vendredi de 8 h à 17 h (HNC)
  Langues parlées : Anglais, Espagnol, et des services de traduction sont disponibles.
- **Pièces de rechange :** kohler.com/serviceparts
- **Entretien et nettoyage :** kohler.com/clean
- **Brevets :** kohlercompany.com/patents

Outils et matériel

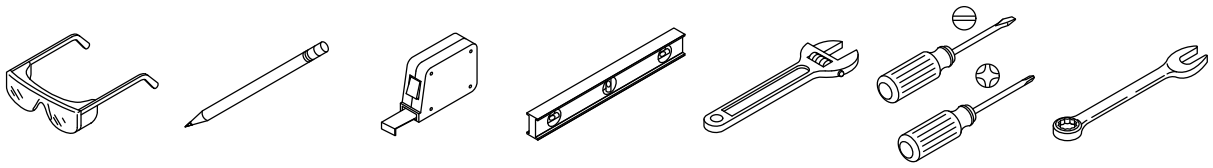

Clé de 5/8 po

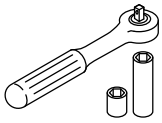

Douille de 1/4 po

Ruban d'étanchéité pour filets

Plus :

- Outils et matériaux de menuiserie classiques
- Équipement de découpe de trous
- Vis appropriées
- Piles AA (4)

Avant de commencer

⚠ **ATTENTION : Risque de blessures.** Manipuler ce produit avec précaution. La porcelaine vitrifiée peut se briser ou se fendre si le produit est manipulé avec négligence.

REMARQUE : Les dimensions de raccordement restent les mêmes lors de l'utilisation du raccord d'orifice de sortie optionnel de 3 po.

Déballer et inspecter le produit pour détecter tout dommage. Remettre le produit dans le carton jusqu'à l'installation.

Le produit en question pourrait être différent de celui qui est illustré. La procédure d'installation reste la même.

Les dimensions de l'appareil sanitaire sont nominales et conformes aux tolérances indiquées dans la norme ASME A112.19.2/CSA B45.1.

Conforme aux normes ADA lorsque le rebord n'est pas monté à plus de 17 po (432 mm) du plancher fini

Respecter tous les codes de plomberie et du bâtiment locaux.

Couper les alimentations en eau.

1. Préparer le site

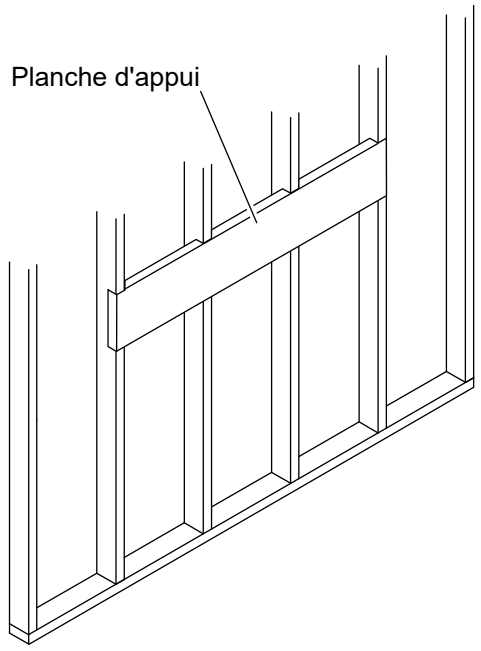

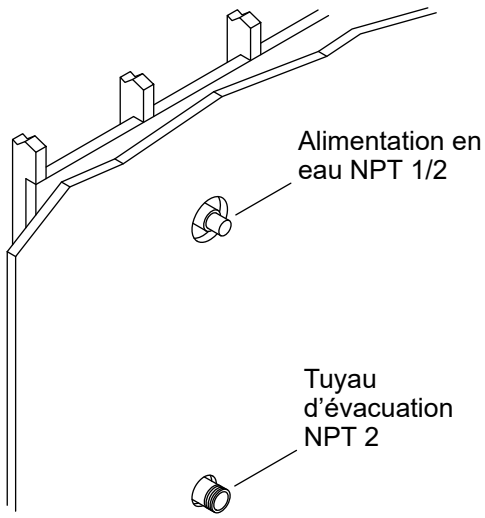

- ☐ Installer une planche d'appui pour un support supplémentaire, au besoin. Vérifier que l'avant de la planche d'appui est installé à ras des montants.
- ☐ Installer un tuyau d'évacuation NPT 2 conformément à la fiche relative à la plomberie brute.
- ☐ Installer un orifice d'entrée d'alimentation en eau NPT 1/2 conformément à la fiche relative à la plomberie brute.
- ☐ Installer la vanne d'arrêt.

2. Installer les étriers muraux

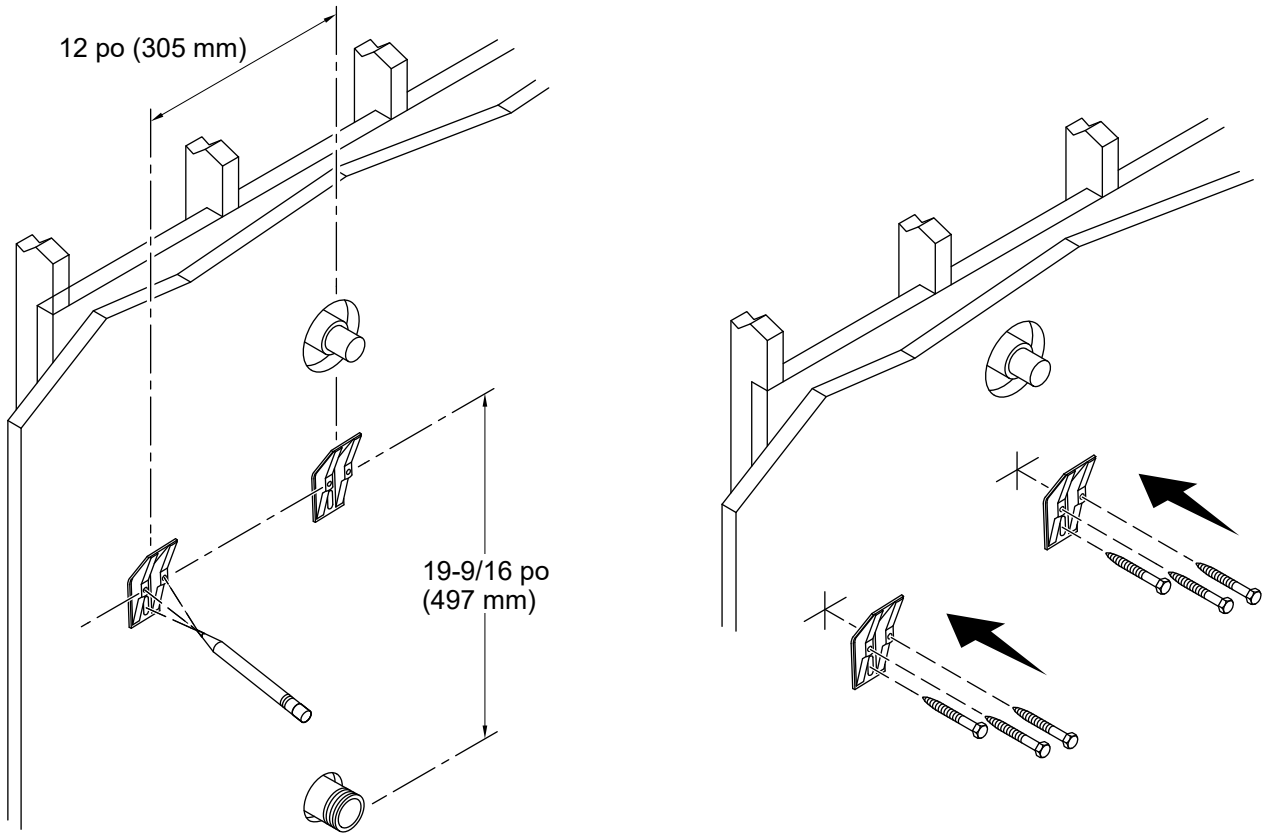

- ☐ Positionner les trous supérieurs des étriers muraux à 19-9/16 po (497 mm) au-dessus du centre du tuyau d'évacuation.
- ☐ Positionner le centre des étriers muraux avec un écartement de 12 po (305 mm) entre eux et marquer chaque emplacement pour les vis.
- ☐ Fixer les étriers muraux avec les vis appropriées (non fournies).

3. Installer l'urinoir

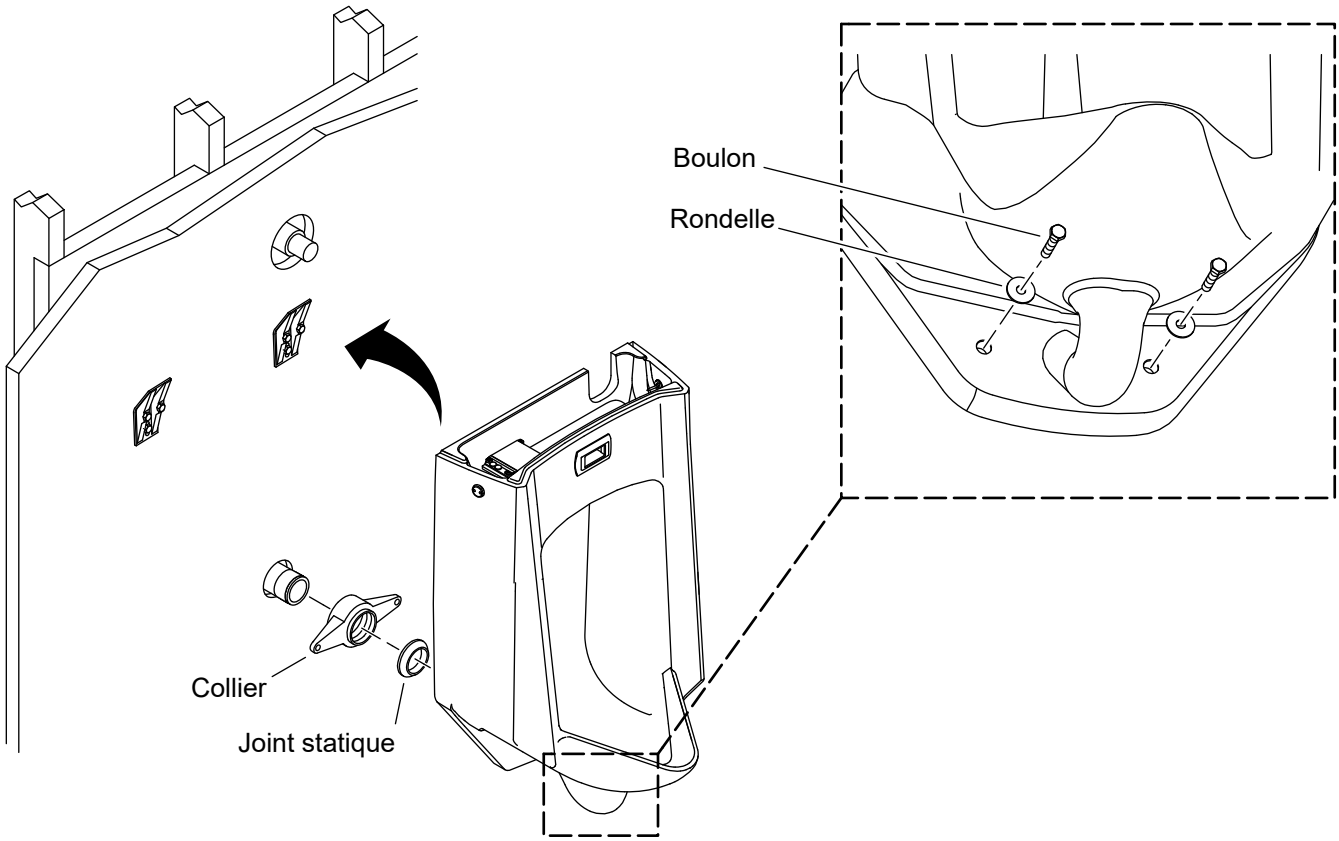

⚠ **ATTENTION : Risque de blessures.** Manipuler ce produit avec précaution. La porcelaine vitrifiée peut se briser ou se fendre si le produit est manipulé avec négligence.

⚠ **ATTENTION : Risque d'endommagement du produit.** Ne pas serrer les boulons excessivement.

REMARQUE : Ne pas appliquer de matériau d'étanchéité sur la surface supérieure de l'urinoir. Le matériau d'étanchéité peut empêcher le positionnement correct du couvercle sur le réservoir.

- ☐ Retirer le collier et le joint statique de l'urinoir.
- ☐ Appliquer du ruban d'étanchéité pour filets sur les filets du tuyau d'évacuation.
- ☐ Installer le collier sur le tuyau d'évacuation.
- ☐ Avec la surface biseautée du joint statique tournée vers le sens opposé du collier, placer le joint statique sur le collier.
- ☐ Sécuriser l'urinoir sur le collier en utilisant les rondelles et boulons fournis.

4. Installer le capteur

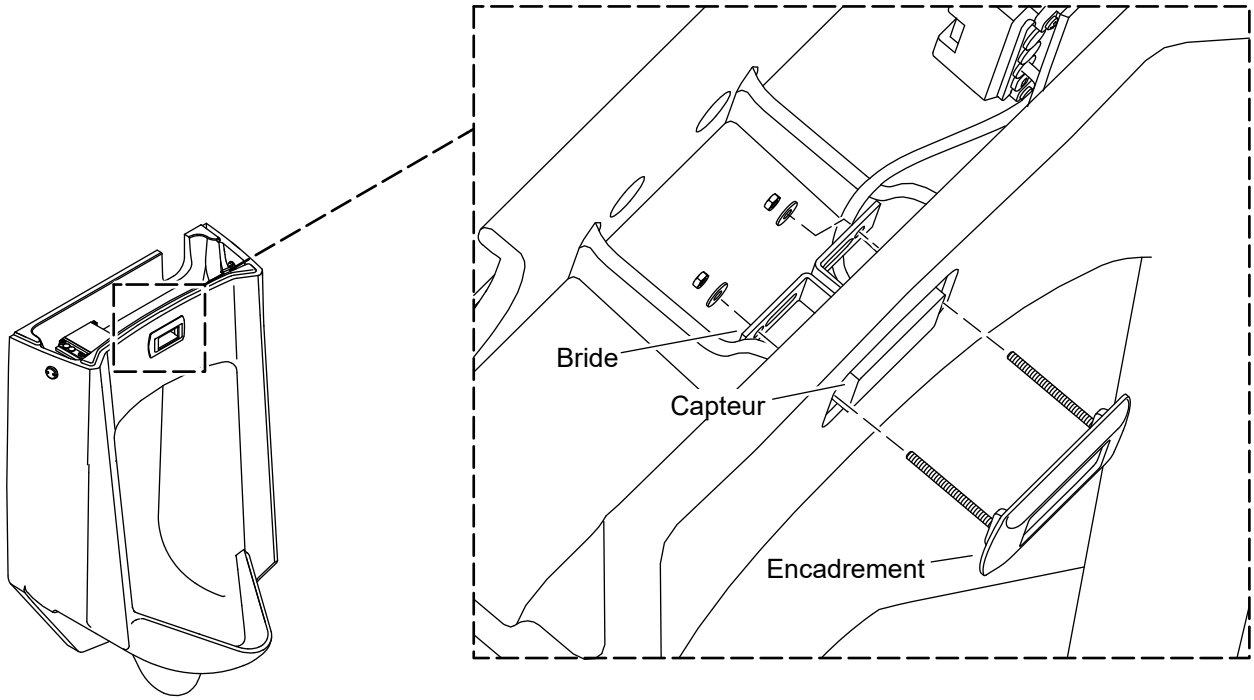

- ☐ Désassembler l'encadrement, les brides, les écrous et les rondelles de l'urinoir.
- ☐ Poser le capteur dans l'urinoir.
- ☐ Poser l'encadrement par-dessus le capteur et aligner les deux montants filetés à travers les trous des brides.
- ☐ Fixer les brides sur les montants avec deux écrous et deux rondelles.
- ☐ Serrer les écrous jusqu'à ce que l'encadrement et les brides retiennent solidement le capteur dans le trou.

5. Installer l'ensemble de vanne

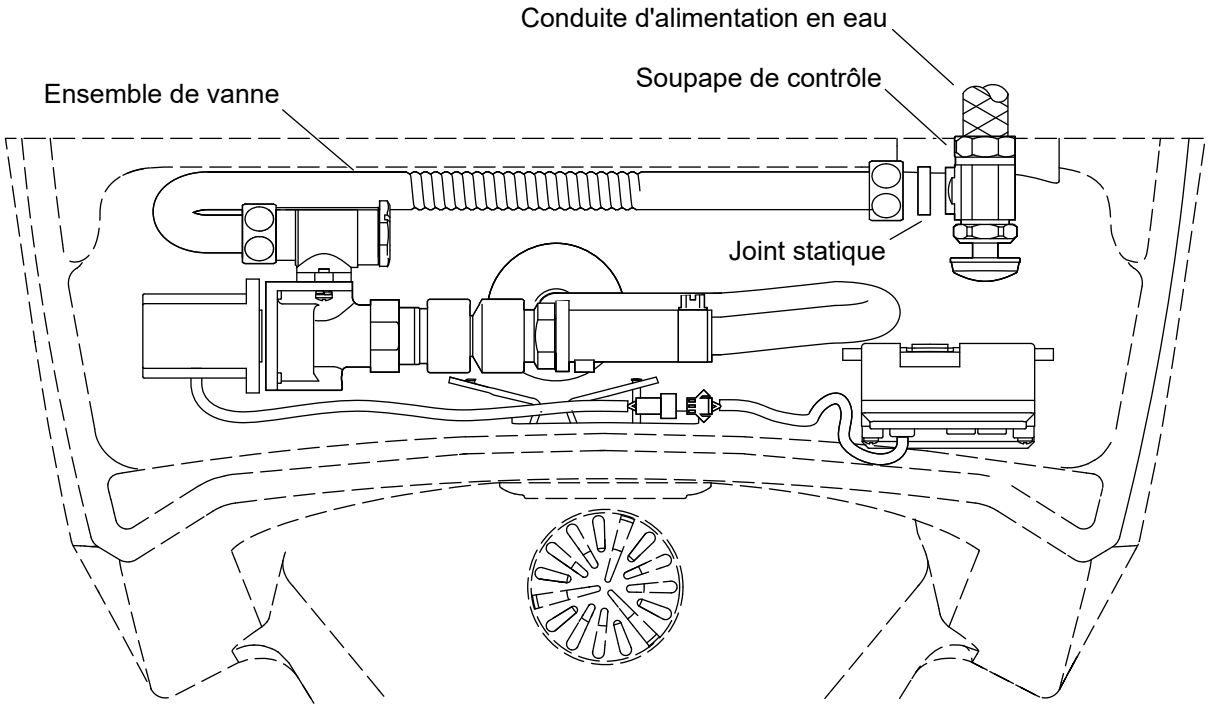

IMPORTANT! Lors de la déconnexion de la soupape de contrôle de l'ensemble de vanne, le joint torique se délogera de l'extrémité de l'ensemble de la vanne. Conserver le joint statique.

- ☐ À l'aide du ruban d'étanchéité pour filets, enrouler l'extrémité de la conduite d'alimentation en eau.
- ☐ Déconnecter la soupape de contrôle de l'ensemble de la vanne.
- ☐ Conserver le joint statique de l'ensemble de la vanne.
- ☐ Attacher la soupape de contrôle sur la ligne d'alimentation en eau.
- ☐ Réinsérer le joint statique dans l'extrémité de l'ensemble de la vanne.
- ☐ Reconnecter la soupape de contrôle sur l'ensemble de la vanne.

6. Tester l'unité de commande

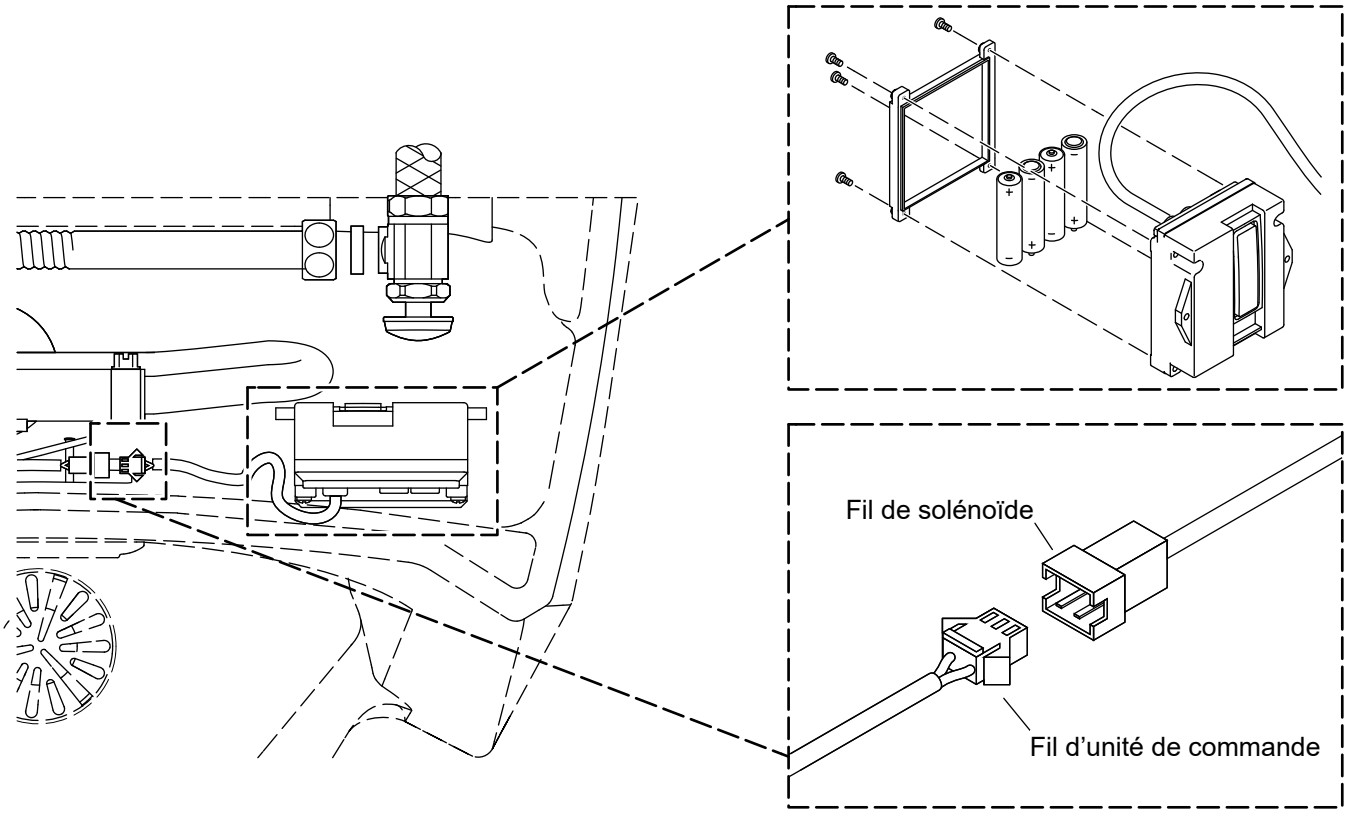

Connecter

- ☐ Retirer les quatre vis du couvercle du compartiment à piles. Mettre les quatre vis et le couvercle de côté.
- ☐ Installer quatre piles AA (non fournies) dans le compartiment à piles.
- ☐ Réinstaller le couvercle sur le compartiment à piles.
- ☐ Brancher le câble du solénoïde dans le câble de l'unité de commande. Attendre 10 minutes avant de continuer.

Essai

- ☐ Se tenir debout devant l'urinoir pendant au moins 10 secondes.
- ☐ S’écarter de l'urinoir. La vanne effectuera une chasse après un court délai.

Inspecter

- ☐ Inspecter toute l'installation pour rechercher des fuites. Effectuer les réparations au besoin.
- ☐ Si les verrous du couvercle ne seront pas installés, placer le couvercle sur le réservoir. Si les verrous du couvercle seront installés, passer à la section « Installer les verrous ».

7. Installer les verrous

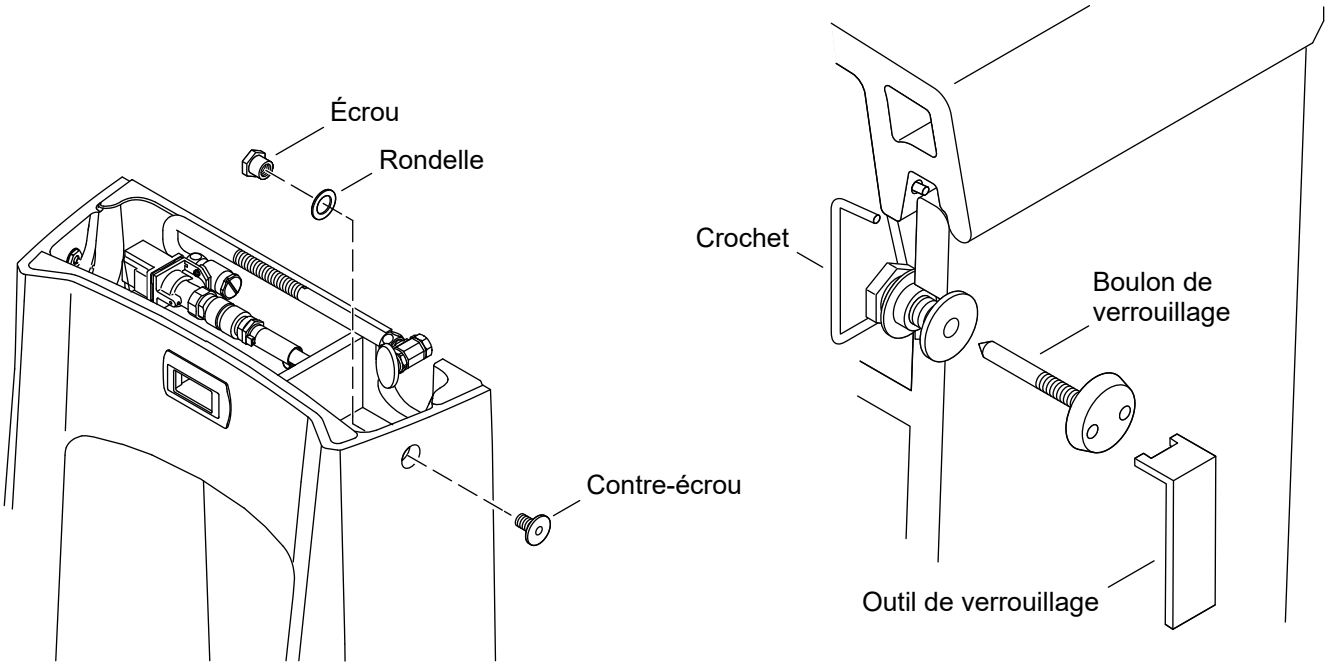

⚠ **ATTENTION : Risque d'endommagement du produit.** Ne pas serrer le contre-écrou excessivement.

- ☐ De l'intérieur du réservoir, insérer une rondelle et un écrou dans le trou situé sur le côté du réservoir.
- ☐ De l'extérieur du réservoir, insérer un contre-écrou dans le trou et à travers l'écrou.
- ☐ Serrer le contre-écrou. **Ne pas serrer le contre-écrou excessivement.**
- ☐ Répéter les étapes précédentes pour l'autre côté.
- ☐ Attacher un crochet sur chaque côté du couvercle, comme sur l'illustration.
- ☐ Placer le couvercle sur le réservoir.
- ☐ Insérer un boulon de verrouillage dans chaque contre-écrou et serrer avec l'outil de verrouillage fourni.
- ☐ Soulever le couvercle pour vérifier que le couvercle est bien verrouillé.
- ☐ Ajuster les composants du verrou du couvercle, si nécessaire.

Instrucciones de instalación

Mingitorio automático sin contacto

ES

Gracias por elegir KOHLER

¿Necesita ayuda? Comuníquese con nuestro Centro de Atención al Cliente.

- EE. UU./Canadá: 1-800-4KOHLER (1-800-456-4537) México: 001-800-456-4537
  Horario de atención: Lunes a viernes de 8:00 AM a 5:00 PM (tiempo del centro)
  Idiomas: inglés, español y servicios de traducción disponibles.
- **Piezas de repuesto:** kohler.com/serviceparts
- **Cuidado y limpieza:** kohler.com/clean
- **Patentes:** kohlercompany.com/patents

Herramientas y materiales

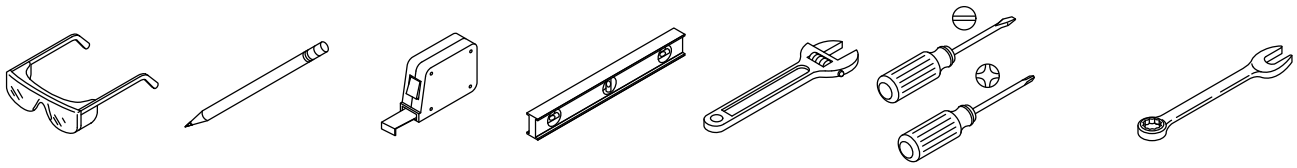

Llave de apriete de 5/8 pulg

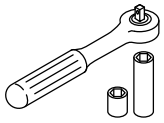

Casquillo de 1/4 pulg

Cinta selladora de roscas

Más:

- Herramientas y materiales comunes de carpintería
- Equipo para recortar orificios
- Tornillos adecuados
- (4) pilas AA

Antes de comenzar

⚠ **PRECAUCIÓN: Riesgo de lesiones personales.** Trate este producto con cuidado. La porcelana vitrificada se puede romper o despostillar si no se trata con cuidado.

NOTA: Las dimensiones de instalación no cambian si se utiliza el tubo conector de salida opcional de 3 pulg.

Desempaque el producto, y verifique que no esté dañado. Coloque el producto de nuevo en la caja hasta que lo vaya a instalar.

Es posible que su producto parezca distinto al ilustrado. El procedimiento de instalación es el mismo.

Las dimensiones del producto son nominales, y cumplen las tolerancias establecidas en la norma ASME A112.19.2/ CSA B45.1.

Cumple los requisitos de la ADA cuando el reborde se instala a una altura no mayor de 17″ (432 mm) del piso acabado.

Cumpla todos los códigos locales de plomería y construcción.

Cierre los suministros de agua.

1. Prepare el sitio

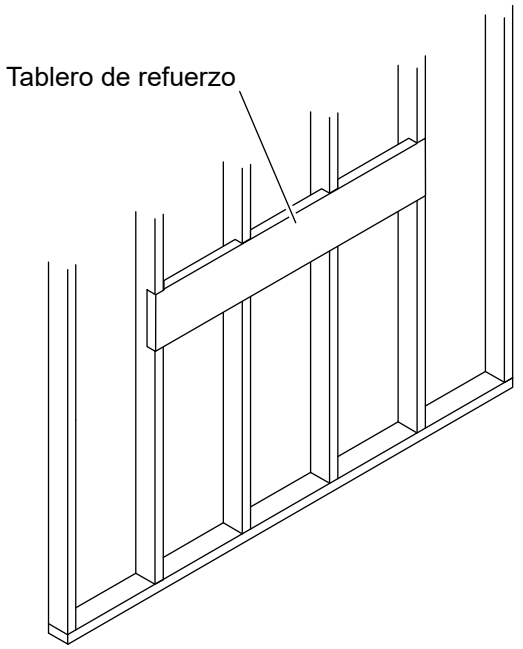

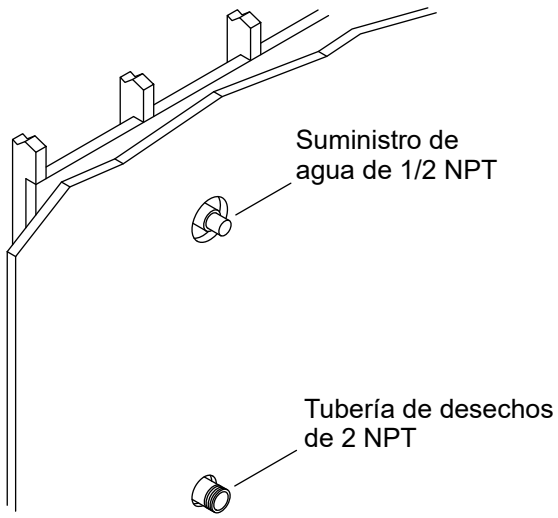

- ☐ De ser necesario, instale un tablero de refuerzo como soporte adicional. Verifique que el frente del tablero de refuerzo quede instalado al ras con los postes de madera.
- ☐ Instale una tubería de desechos de 2 NPT, de acuerdo al diagrama de instalación.
- ☐ Instale una línea de suministro de agua de 1/2 NPT, de acuerdo al diagrama de instalación.
- ☐ Instale la llave de paso.

2. Instale los soportes de suspensión mural

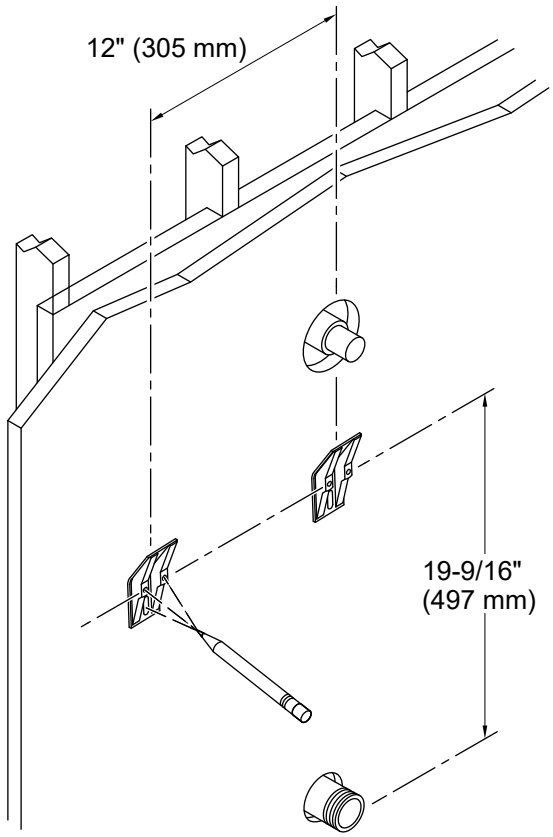

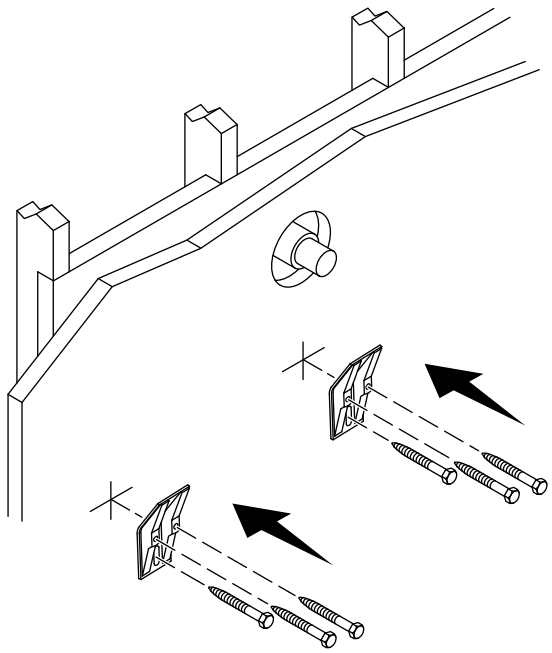

- ☐ Coloque los orificios superiores de los soportes de suspensión mural a 19-9/16" (497 mm) sobre el centro de la tubería de desechos.
- ☐ Coloque el centro de los soportes de suspensión mural separados 12" (305 mm) entre sí, y marque cada uno de los lugares para los tornillos.
- ☐ Fije los soportes de suspensión mural con los tornillos adecuados (no se incluyen).

3. Instale el mingitorio

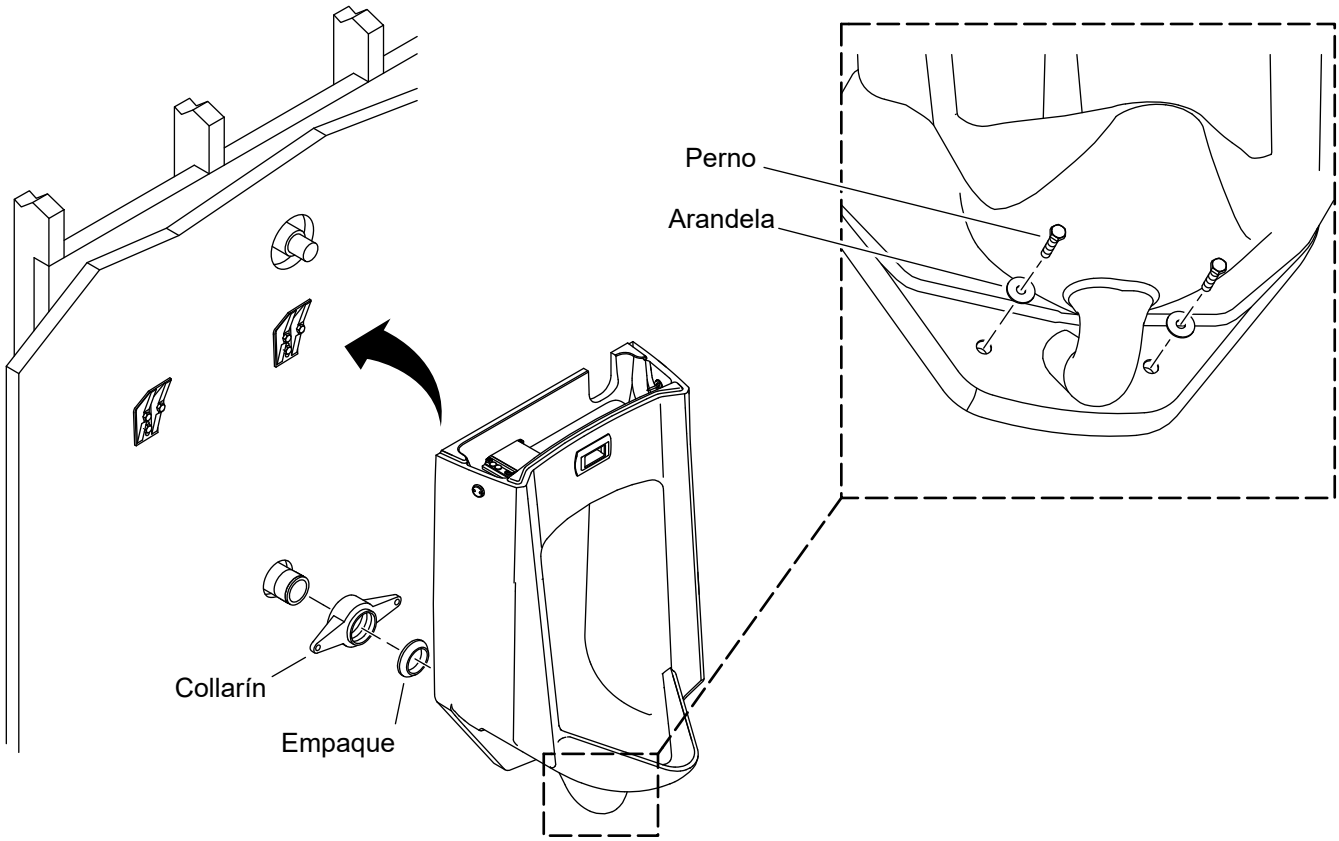

⚠ **PRECAUCIÓN: Riesgo de lesiones personales.** Trate este producto con cuidado. La porcelana vitrificada se puede romper o despostillar si no se trata con cuidado.

⚠ **PRECAUCIÓN: Riesgo de daños al producto.** No apriete demasiado los pernos.

NOTA: No utilice sellador en la superficie superior del mingitorio. El sellador puede impedir que la tapa del tanque asiente correctamente.

- ☐ Saque el collarín y el empaque del mingitorio.
- ☐ Aplique cinta selladora de roscas a las roscas de la tubería de desechos.
- ☐ Instale el collarín a la tubería de desechos.
- ☐ Coloque el empaque en el collarín, con la superficie cónica del empaque orientada hacia el lado opuesto del collarín.
- ☐ Fije el mingitorio al collarín mediante los pernos y las arandelas que se incluyen.

4. Instale el sensor

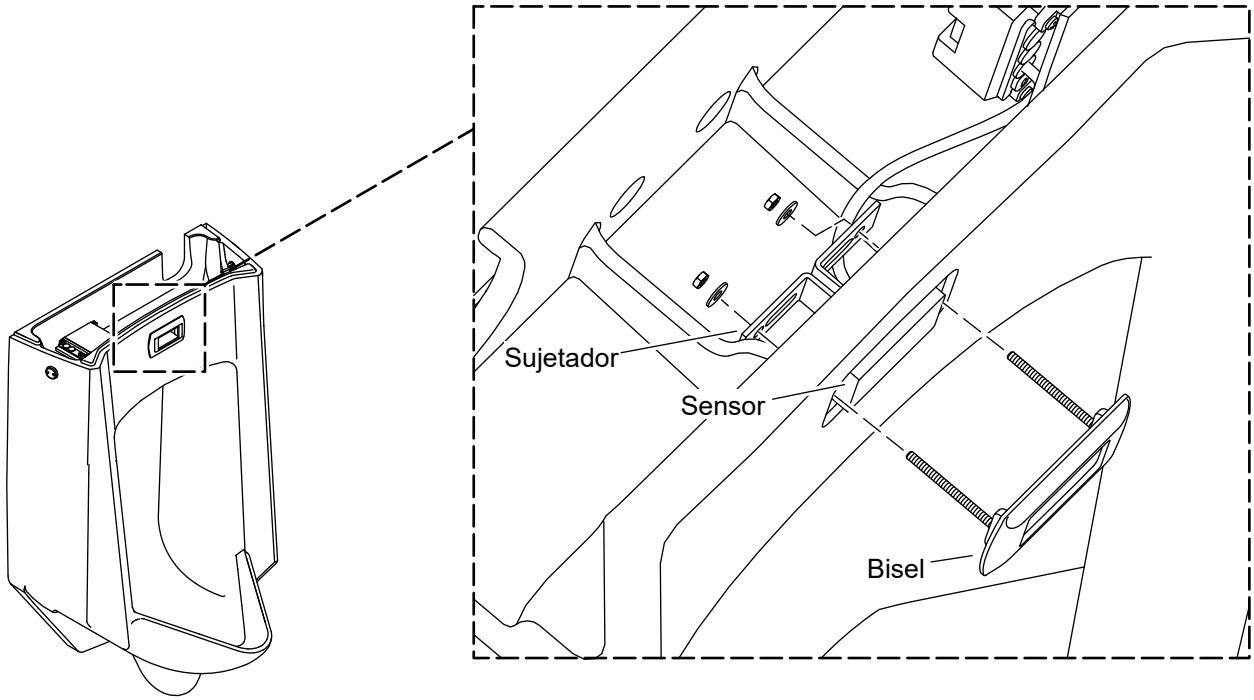

- ☐ Desensamble el bisel, las mordazas, las tuercas y las arandelas del mingitorio.
- ☐ Coloque el sensir en el mingitorio.
- ☐ Coloque el bisel sobre el sensor y alinee las 2 varillas roscadas a través de los orificios para las mordazas.
- ☐ Fije las mordazas a las varillas roscadas con 2 tuercas y 2 arandelas.
- ☐ Apriete las tuercas hasta que el bisel y las mordazas sostengan bien el sensor en el orificio.

5. Instale el ensamblaje de la válvula

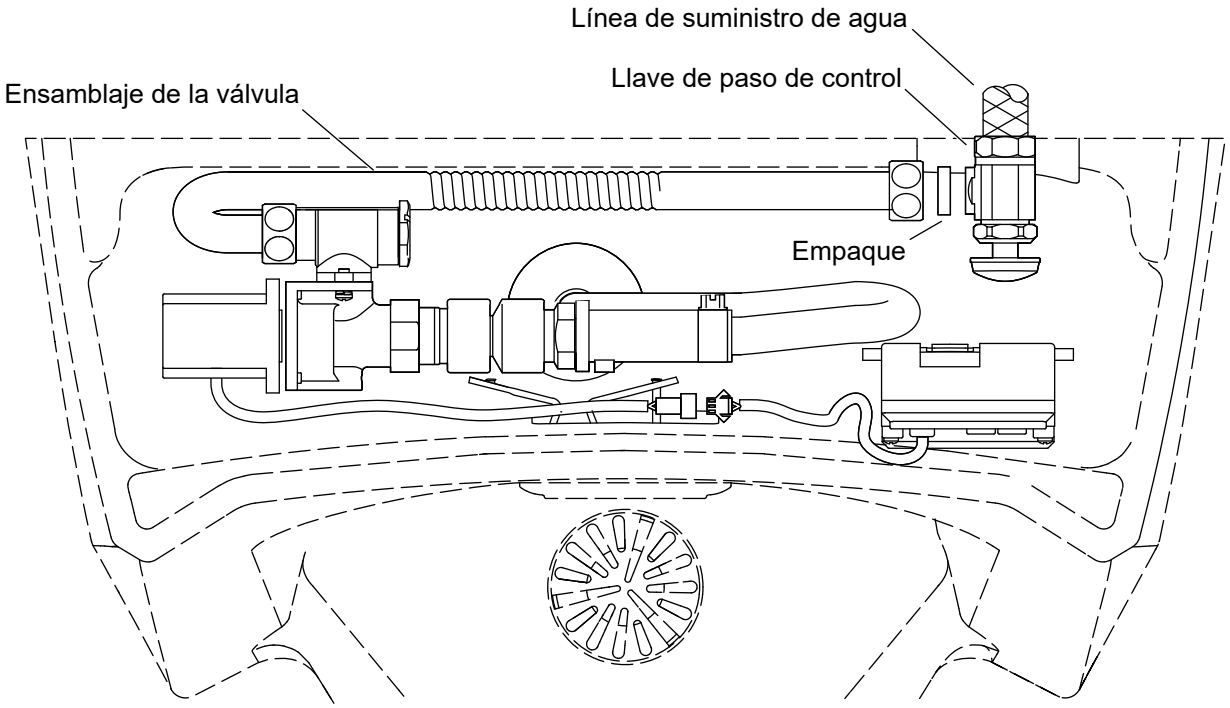

¡IMPORTANTE! Al desconectar la llave de paso de control del ensamblaje de la válvula, el empaque se caerá del extremo del ensamblaje de la válvula. No deseche el empaque.

- ☐ Con cinta selladora de roscas, envuelva el extremo de la línea de suministro de agua.
- ☐ Desconecte la llave de paso de control del ensamblaje de la válvula.
- ☐ Guarde el empaque del ensamblaje de la válvula.
- ☐ Conecte la llave de paso de control a la línea de suministro de agua.
- ☐ Vuelva a introducir el empaque en el extremo del ensamblaje de la válvula.
- ☐ Vuelva a conectar la llave de paso de control al ensamblaje de la válvula.

6. Pruebe la unidad de control

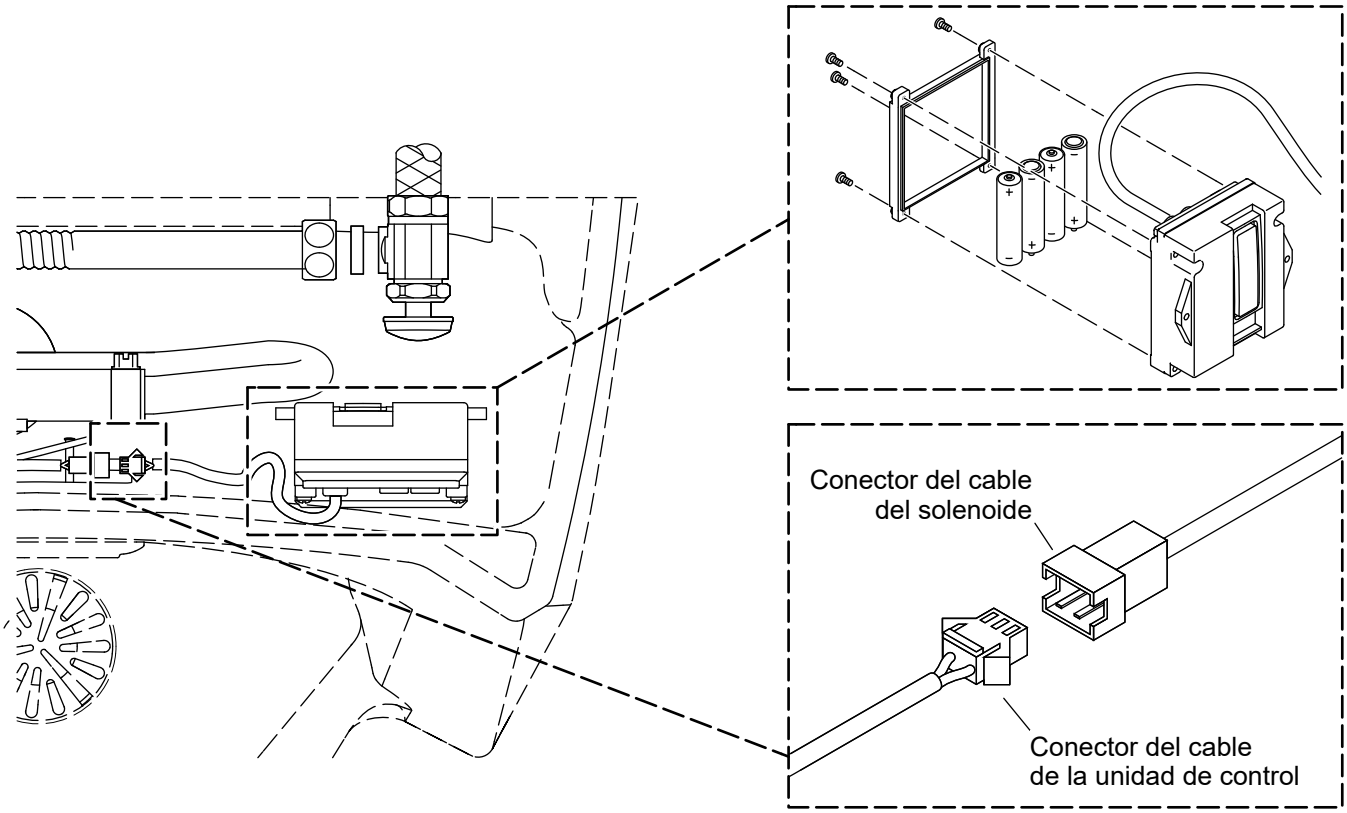

Conecte

- ☐ Saque los 4 tornillos de la cubierta del compartimiento para pilas. Coloque a un lado los 4 tornillos y la tapa.
- ☐ Instale 4 pilas AA (no se incluyen) en el compartimiento para pilas.
- ☐ Vuelva a instalar la tapa en el compartimiento para pilas.
- ☐ Enchufe el conector del cable del solenoide en el conector del cable de la unidad de control. Espere 10 minutos antes de continuar.

Pruebe

- ☐ Párese frente al mingitorio durante por lo menos 10 segundos.
- ☐ Aléjese del mingitorio. La válvula descargará después de una breve demora.

Revise

- ☐ Revise toda la instalación para verificar que no haya fugas. Haga las reparaciones necesarias.
- ☐ Si no va a instalar los seguros de la tapa, coloque la tapa sobre el tanque. Si va a instalar los seguros de la tapa, continúe a la sección "Instale los seguros".

7. Instale los seguros

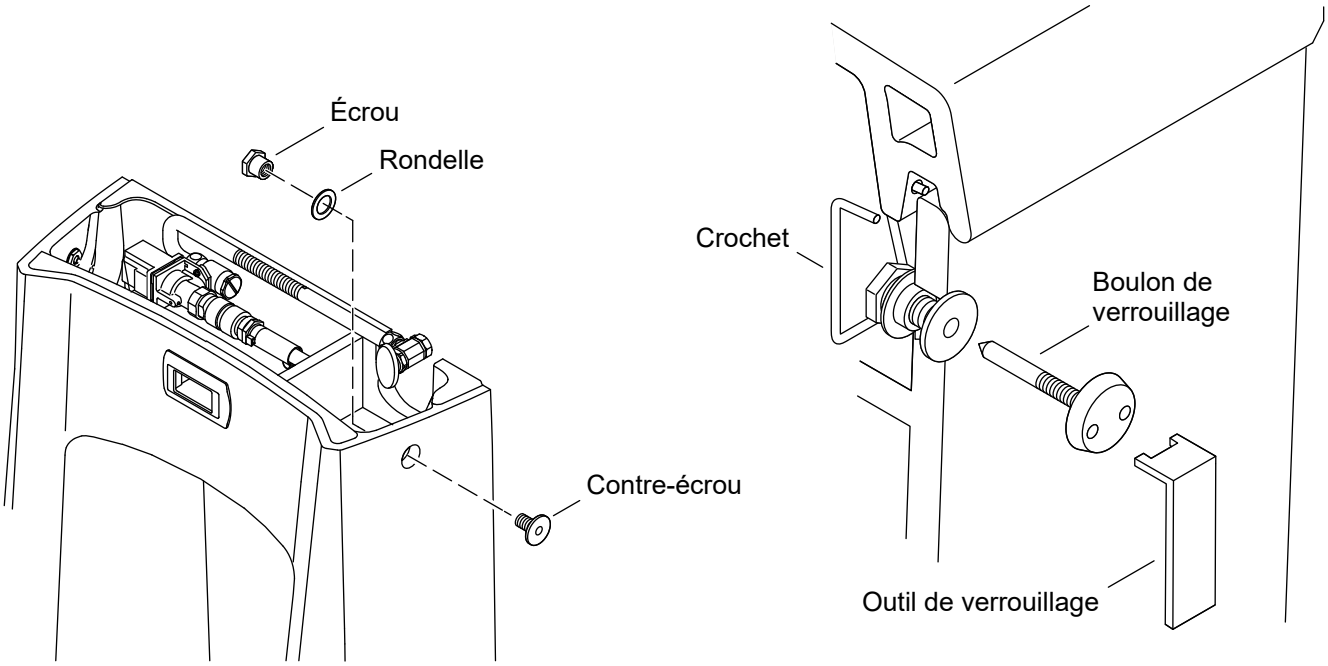

⚠ **PRECAUCIÓN: Riesgo de daños al producto.** No apriete demasiado la contratuerca.

- ☐ Desde el interior del tanque, introduzca una arandela y una tuerca en el orificio ubicado en el lado del tanque.
- ☐ Desde el exterior del tanque, introduzca una contratuerca en el orificio y a través de la tuerca.
- ☐ Apriete la contratuerca. **No apriete demasiado la contratuerca.**
- ☐ Repita los pasos anteriores en el otro lado.
- ☐ Fije un gancho a cada lado de la tapa, como se muestra.
- ☐ Coloque la tapa sobre el tanque.
- ☐ Introduzca un perno de fijación en cada una de las contratuercas, y apriete con la herramienta de fijación que se incluye.
- ☐ Levante la tapa para verificar que esté bien fija.
- ☐ Ajuste los componentes de los seguros de la tapa, si fuera necesario.

kohler.com

THE BOLD LOOK OF KOHLER®

©2025 Kohler Co.

1529822-2

1529822-2-**D**