Installation Instructions

Garbage Disposal

Record your model number:
Noter le numéro de modèle:
Anote su número de modelo: _____

Français, page 21
Español, página 40

KOHLER®

1626724-2-**B**

Thank You for Choosing KOHLER

Need help? Contact our Customer Care Center.

- USA/Canada: 1-800-4KOHLER (1-800-456-4537) Mexico: 001-800-456-4537
  Hours of Operation: Monday-Friday 8:00 AM -5:00 PM (CT)
  Languages Spoken: English, Spanish, and translation services are available.
- **Service parts:** kohler.com/serviceparts
- **Care and cleaning:** kohler.com/clean
- **Patents:** kohlercompany.com/patents

Warranty

This product is covered under the **KOHLER® Devour™ Garbage Disposal Limited Warranty**, found at kohler.com/warranty. For a hardcopy of warranty terms, contact the Customer Care Center.

Important Safety Instructions

WARNING: When using electric products, basic precautions should always be followed, including:

Read all instructions before using this product.

Disconnect the power before servicing.

Turn the power switch to the OFF position before attempting to clear a jam, removing an object from the disposer, or pressing the reset button.

WARNING: Risk of personal injury:

Do not position your head or body under the disposer during removal or installation.

Close supervision is required when using this product near children.

Do not put fingers or hands into the disposer.

When attempting to loosen a jam in the disposer, use the provided wrench.

When attempting to remove objects from the disposer, use long-handled tongs or pliers.

Do not use the sink containing the disposer for purposes other than food preparation (such as baby bathing or washing hair).

Grounding Instructions

WARNING: Risk of electric shock. The disposer must be grounded to reduce the risk of electric shock in the event of a malfunction or breakdown. Grounding provides a path of least resistance for electric current.

Improper connection of the equipment-grounding conductor can result in a risk of electric shock. Check with a qualified electrician if you are in doubt whether the disposer is properly grounded. If the plug you are using does not fit the outlet, do not modify the plug or attempt to force the plug into the outlet – have a proper outlet installed by a qualified electrician.

This disposer must be properly grounded.

Do not attach the ground wire to a gas supply line.

A three-prong grounded plug must be inserted into a three-hole grounded receptacle.

All wiring must comply with local electrical codes.

Do not reconnect the electrical current at the main service panel until proper grounds are installed.

For cord-connected disposers: The plug must be plugged into an outlet that is properly installed and grounded.

For hardwired disposers: The disposer must be connected to a grounded, metal, permanent wiring system; or an equipment-grounding conductor must be routed with the circuit conductors and connected to the equipment-grounding terminal or lead on the disposer.

Important Information

WARNING: Risk of personal injury:

Fire Hazard: Do not store flammable items such as rags, paper, or aerosol cans near the disposer. Do not store or use gasoline or other flammable vapors and liquids in the vicinity of the disposer.

Leak Hazard: Regularly inspect the disposer and plumbing fittings for leaks. Repair or replace as necessary.

This product is designed to dispose of normal household food waste. Inserting materials other than food waste into the disposer could cause personal injury and/or property damage.

When not operating the disposer, leave the stopper in place to reduce the risk of objects falling into the disposer.

Do not put the following into the disposer: clam or oyster shells, caustic drain cleaners or similar products, glass, china, or plastic, metal (such as bottle caps, steel shot, tin cans, or utensils), hot grease, or other hot liquids.

Do not dispose of the following in the disposer: paints, solvents, household cleaners and chemicals, automotive fluids, plastic wrap.

WARNING: Risk of property damage:

Failure to flush the disposer properly may result in damage to the disposer and/or property damage.

Do not use plumbers putty on any disposer connection other than the sink flange. Do not use thread sealants or pipe dope.

To properly drain water in the disposer when using a straight pipe discharge tube, the tube connection opposite the disposer outlet must be lower than the disposer outlet.

Required Tools and Materials

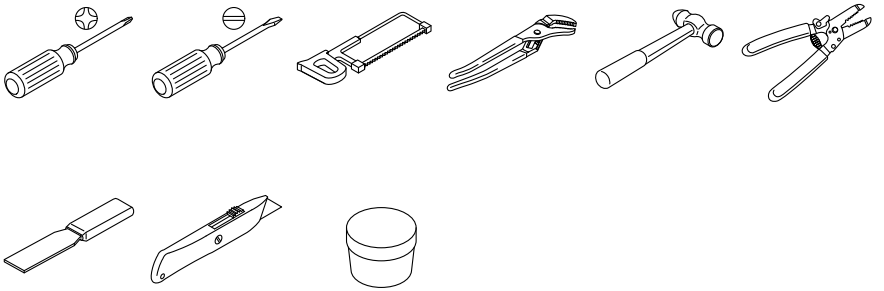

Plumbers Putty

Additional Required Tools and Materials:

- Strain Relief Connector
- Wire Nuts

Before You Begin

WARNING: Read these instructions carefully. Failure to follow the installation, operating, and user maintenance instructions may result in personal injury or property damage.

CAUTION: Risk of property damage. Do not use plumbers putty on any disposer connection other than the sink flange. Do not use thread sealants or pipe dope.

CAUTION: Risk of property damage. If connecting a dishwasher, the drain plug MUST be removed or the dishwasher may overflow.

Follow all local plumbing, building, and electrical codes.

Turn OFF the water supply.

READ AND FOLLOW ALL INSTRUCTIONS

SAVE THESE INSTRUCTIONS

1. Remove the Existing Disposer (If Applicable)

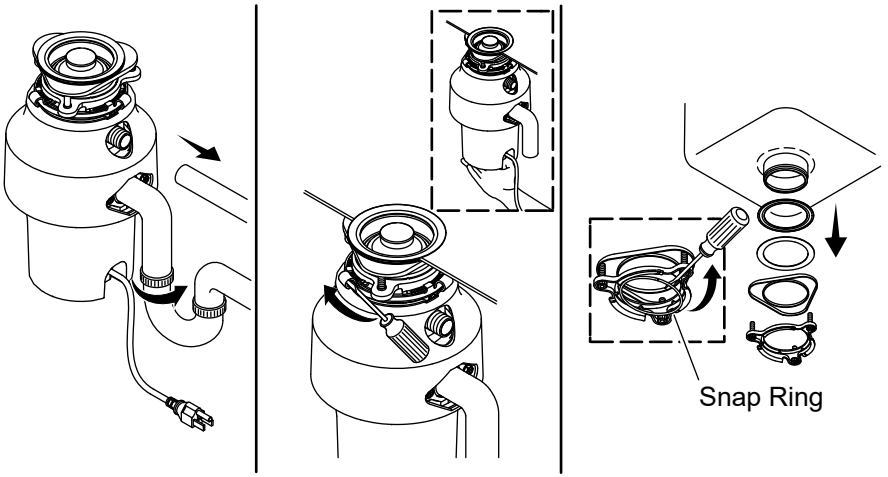

WARNING: Risk of electric shock. Turn OFF the electrical power at the circuit breaker or fuse box.

WARNING: Risk of personal injury. Support the disposer during removal.

- ☐ Turn OFF the electrical power at the circuit breaker.
- ☐ Disconnect the trap and the dishwasher (if used).
- ☐ Insert a screwdriver into the right side of the lug.
- ☐ Support the disposal and turn the screwdriver to remove.
- ☐ Loosen the three screws on the mounting assembly and remove the snap ring.

2. Install the Sink Flange

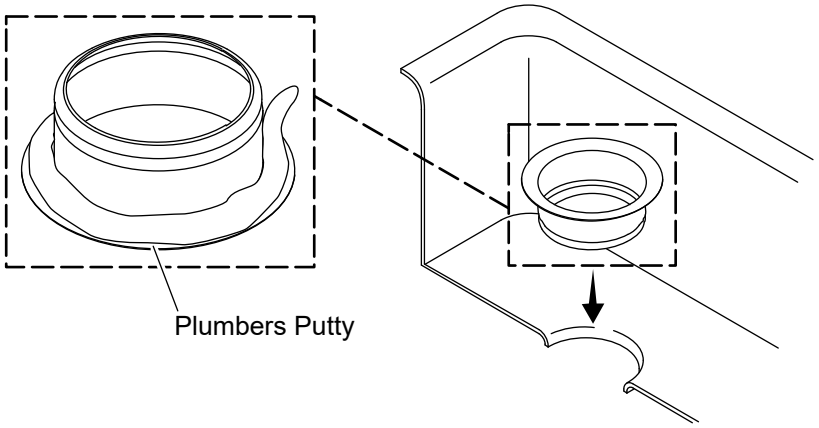

CAUTION: Risk of property damage. Risk of short or long-term water leakage if not properly assembled.

NOTE: Remove the existing sink flange and remove any residual plumbers putty from the sink.

- ☐ Apply a 1/2" (13 mm) bead of plumbers putty to the underside of the sink flange.
- ☐ Firmly press the flange into the sink opening.
- ☐ Remove excess plumbers putty.

3. Attach the Mounting Assembly

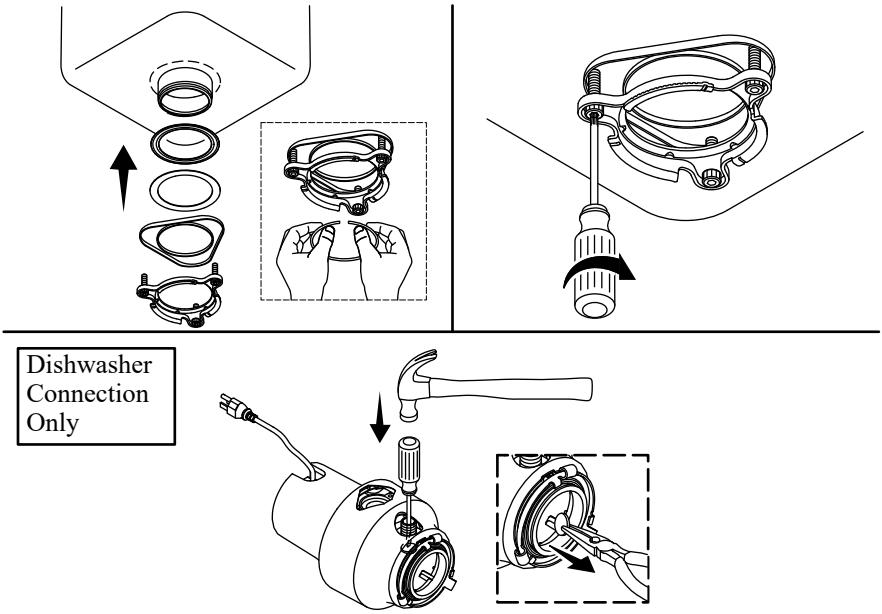

CAUTION: Risk of property damage. If connecting a dishwasher, the drain plug MUST be removed or the dishwasher may overflow.

NOTE: To keep the sink flange in place, place a protective towel in the sink and apply weight, such as the disposer.

- ☐ Insert the fiber gasket, flange, and mounting ring.
- ☐ Pull the snap ring open, then snap in place.
- ☐ Evenly tighten the screws.
- ☐ **For dishwasher connection:** Knock out the drain plug with a screwdriver and remove with a pliers.

4. Install the Disposer

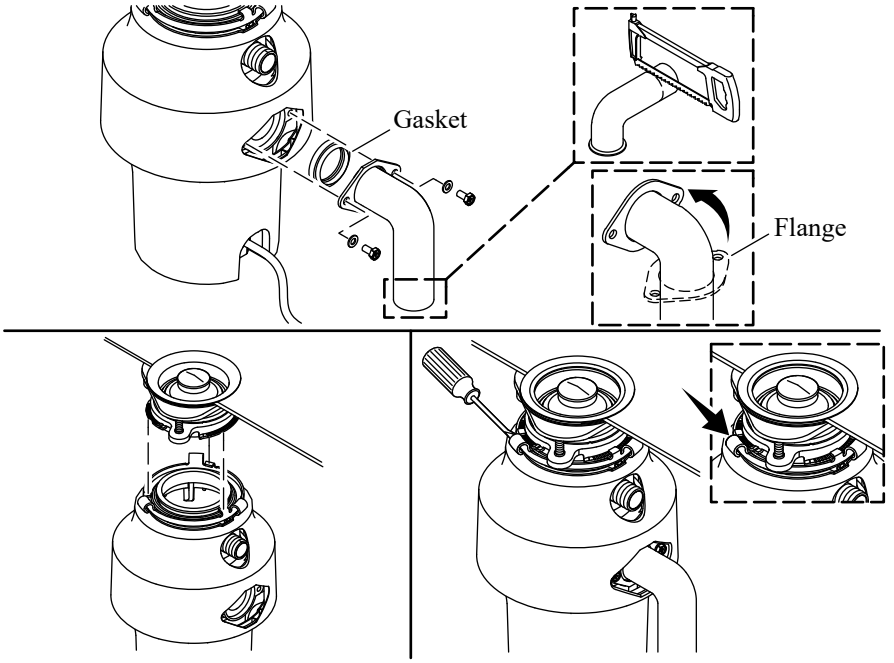

WARNING: Risk of personal injury. Do not position your head or body under the disposer during installation.

CAUTION: Risk of property damage. To avoid leaks or falling, all three tabs must be engaged on the mounting ring ramps and locked over the ridges.

- ☐ If needed, trim the provided tube for proper fit.
- ☐ Slide the flange over the tube.
- ☐ Insert the gasket into the outlet.
- ☐ Secure the flange with the provided screws.
- ☐ Align the three tabs with the ramps on the mounting ring.
- ☐ Turn the mounting ring until all three tabs lock over the ridges on the ramps.

5. Complete the Installation

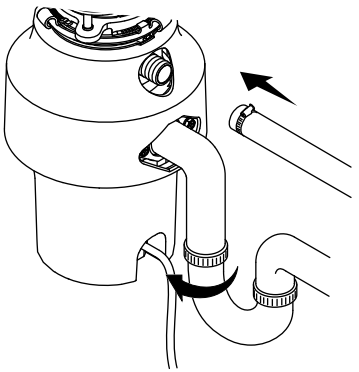

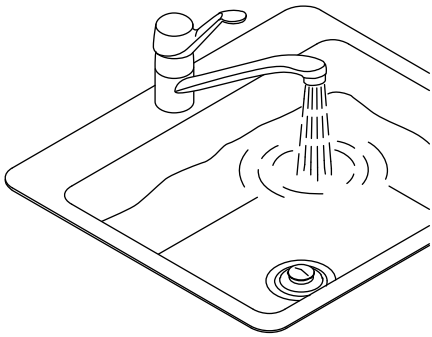

CAUTION: Risk of property damage. To avoid leaks, make sure that the tube connection is not flexed. If needed, trim the tube for proper fit.

CAUTION: Risk of property damage. The drain line must be lower than the disposer discharge and must be pitched away from the disposer at least 1/4" per foot.

NOTE: For hardwire electrical installation, follow steps 6-9.

- ☐ Reconnect the trap and dishwasher connection (if used).
- ☐ Fill the sink and check for leaks.
- ☐ Reconnect the electrical power.

6. Hardwire - Cut the Existing Power Cord

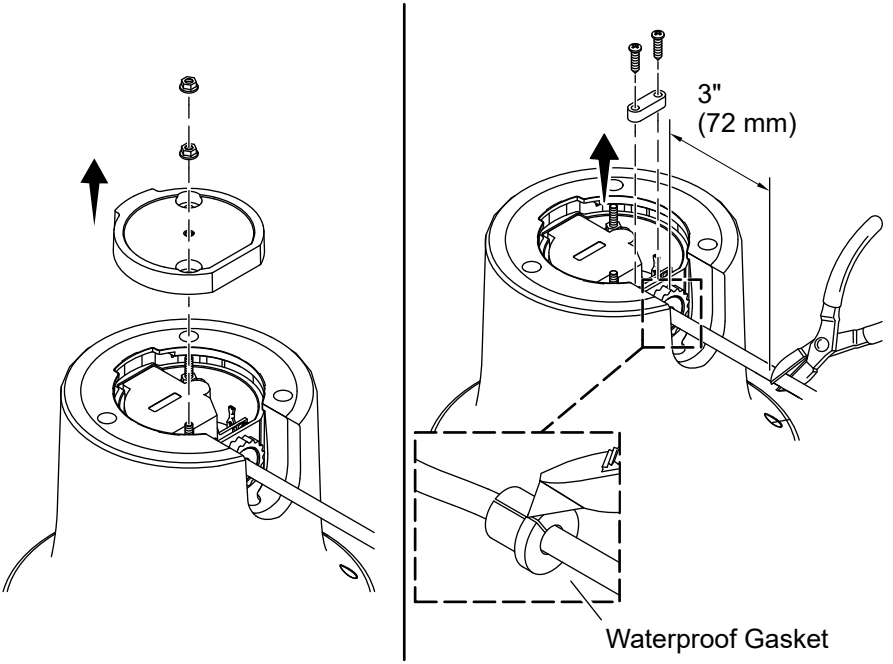

- ☐ Turn OFF the power supply.
- ☐ Remove the two nuts on the bottom of the garbage disposal.
- ☐ Remove the bottom cover.
- ☐ Cut the power cord as shown leaving 3" (72 mm) extending from the disposal.
- ☐ Loosen the two screws on the compression block.
- ☐ Remove the screws and top portion of the compression block.
- ☐ Partially pull the wire through the compression block to expose the waterproof gasket.
- ☐ Carefully cut the waterproof gasket off of the power cord and discard.

7. Hardwire - Strip the Wires

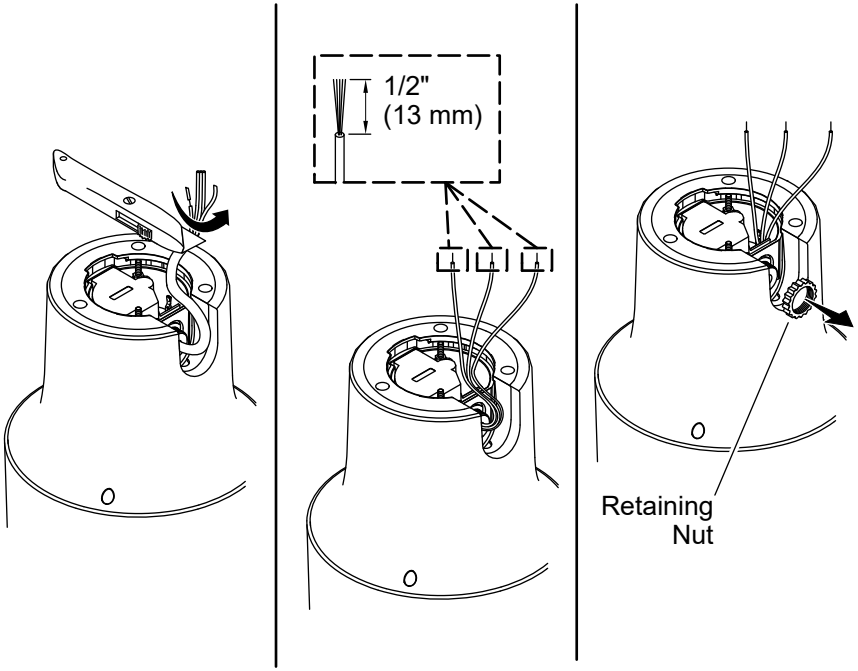

- ☐ Strip the outer wire insulation to expose the internal black, white, and green wires. Use care to not cut the internal wires when stripping the outer wire insulation.
- ☐ Strip the black, white, and green wire insulation from the last 1/2" (13 mm) of each wire.
- ☐ Pull the black, white, and green wires back through the compression block.
- ☐ Unthread and remove the retaining nut from the compression block.

8. Hardwire - Install the Strain Relief Connector

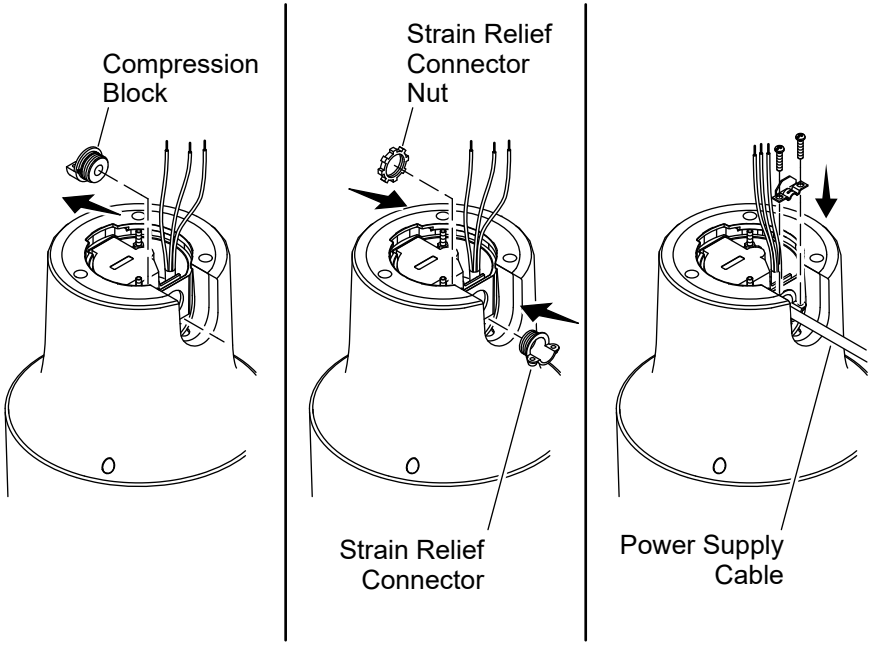

- ☐ Remove the compression block.
- ☐ Insert metal strain relief connector (not included) into the access hole and secure with the strain relief connector nut.
- ☐ Insert the power supply cable from the wall junction box through the strain relief connector. Secure the other half of the strain relief connector with two screws.

9. Hardwire - Connect the Wires

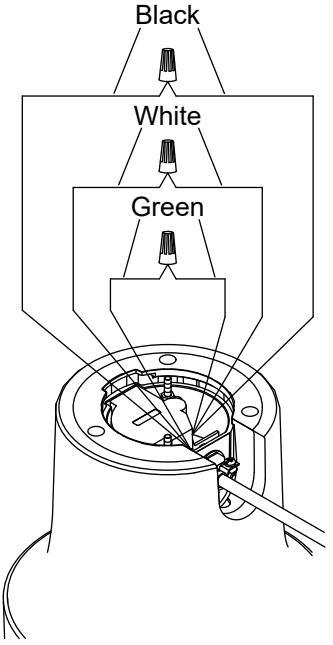

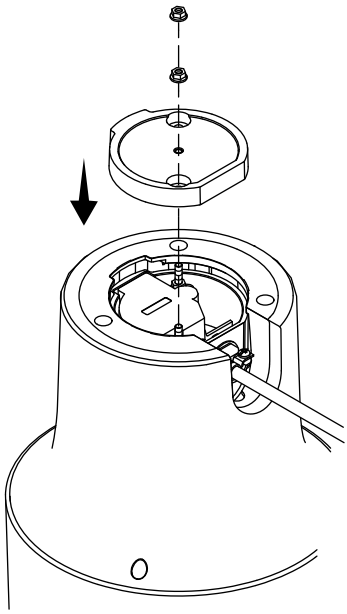

- ☐ Connect the internal disposal wire leads to the corresponding wire leads of the power supply cable. Connect white to white, black to black, and green ground wire to ground lead with wire connectors (not supplied).
- ☐ Push the wires carefully into the disposal.
- ☐ Place the bottom cover back into position.
- ☐ Secure the cover with the two nuts.

Operating Instructions

IMPORTANT! Turn ON cold water before operating the disposal. Do not use hot water.

NOTE: Do not turn OFF the disposer until grinding is complete and only the sound of the motor and water is heard.

NOTICE: To avoid a blockage:

Do not pour grease or fat into the disposal or any drain. These substances can build up in pipes and cause blockage.

Do not grind large amounts of egg shells or fibrous materials like corn husks.

Do not fill the disposer with a lot of vegetable peels all at once. Feed peels in gradually.

Operating the Disposer:

- ☐ Remove the stopper from the sink opening.
- ☐ Turn ON cold water.
- ☐ Turn ON the disposer.
- ☐ Slowly insert food waste into the disposer while positioning the stopper to minimize waste ejection.
- ☐ After grinding is complete, turn OFF the disposer.
- ☐ Continue running cold water for several seconds to flush the drain line.

Cleaning the Disposer

Periodically clean the disposer to remove food particles that may accumulate over time, producing an odor.

NOTE: Grinding hard materials such as small bones, fruit pits, and ice creates a scouring action inside the grind chamber.

Cleaning Accumulated Food Particles:

- ☐ Insert the stopper and fill the sink halfway with warm water.
- ☐ Mix 1/4 cup (60 mL) baking soda with the water.
- ☐ Turn ON the disposer and remove the stopper from the sink at the same time to wash away loose particles.
- ☐ Once drained, turn OFF the disposer.

Cleaning the Baffle:

- ☐ Remove the sink baffle and clean by hand or in a dishwasher.
- ☐ Replace the baffle before using the disposal.

Removing Odors:

- ☐ Grind peelings from citrus fruits to freshen up drain smells.
- ☐ Use a disposer cleaner, degreaser, or deodorizer as necessary to relieve objectionable odors caused by grease build-up.

Troubleshooting

This troubleshooting guide is for general aid only. For warranty service, contact your dealer or wholesale distributor, or contact the Customer Care Center using the information located in the front of this manual.

Symptoms	Probable Cause	Recommended Action
1. Loud noises.	**A.** Grinding bones and hard fruit pits will cause louder noises than other waste. **B.** Accidental entry of a spoon, bottle cap, or other foreign object.	**A.** Louder than normal noises from grinding bones or hard fruit pits are normal. **B.** Turn OFF the power and water supply. Remove the splash guard and take out the foreign objects with long-handled tongs.
2. The unit does not start.	**A.** Grinding turntable may be stuck. **B.** The reset button may be tripped. **C.** The wire connecting to disposer may be shorted or broken.	**A.** Turn OFF the power, remove the splash guard, and check if the turntable will rotate freely by using a wooden handle. **B.** If the turntable rotates freely, then check if the reset button has been tripped. Press the visible RESET button to restore it. **C.** If the reset button is not tripped, check the power switch, the fuse box, or the circuit breaker. lf wiring and electrical components are intact, the unit may have internal problems that require service or replacement.
3. The turntable does not rotate freely.	**A.** A foreign object or waste may be lodged between the turntable and the grind ring.	**A.** Turn OFF the power and remove the object by rotating the turntable with a wooden handle. If there is no foreign object, then there may be internal problems that require service or replacement.

Symptoms	Probable Cause	Recommended Action
4. The unit leaks.	**A.** If the unit leaks at the top, it may be due to: 1) Improper seating of sink flange from gasket centering, putty, or tightening. 2) Improper tightening of backup ring. 3) Defective or improperly installed 3-bolt mounting assembly. **B.** If unit leaks around the elbow pipe, it may be caused by improper tightening of elbow screws.	**A.** Reinstall the sink flange, rubber, fiber gaskets, and backup ring or change the old mounting assembly. **B.** Re-screw the elbow pipe properly to the machine.

Compliance

This device complies with Part 15 of the FCC Rules. Operation is subject to the following two conditions: (1) this device may not cause harmful interference, and (2) this device must accept any interference received, including interference that may cause undesired operation.

Changes or modifications not expressly approved by the party responsible for compliance could void the user's authority to operate the equipment.

This equipment has been tested and found to comply with the limits for a Class B digital device, pursuant to Part 15 of the FCC Rules. These limits are designed to provide reasonable protection against harmful interference in a residential installation. This equipment generates, uses, and can radiate radio frequency energy and, if not installed and used in accordance with the instructions, may cause harmful interference to radio communications. However, there is no guarantee that interference will not occur in a particular installation. If this equipment does cause

harmful interference to radio or television reception, which can be determined by turning the equipment off and on, the user is encouraged to try to correct the interference by one of the following measures:

- Reorient or relocate the receiving antenna.
- Increase the separation between the equipment and receiver.
- Connect the equipment into an outlet on a circuit different from that to which the receiver is connected.
- Consult the dealer or an experienced radio/TV technician for help.

This Class B digital apparatus complies with Canadian ICES-003.

Instructions d'installation

Broyeur de déchets

FR

Merci d'avoir choisi KOHLER

Besoin d'aide? Appeler notre centre de services à la clientèle.

- USA/Canada : 1-800-4KOHLER (1-800-456-4537) Mexique : 001-800-456-4537
  Heures d'ouverture : Lundi au vendredi de 8 h à 17 h (HNC)
  Langues parlées : Anglais, Espagnol, et des services de traduction sont disponibles.
- **Pièces de rechange :** kohler.com/serviceparts
- **Entretien et nettoyage :** kohler.com/clean
- **Brevets :** kohlercompany.com/patents

Garantie

Ce produit est couvert sous la garantie limitée des broyeurs de déchets **KOHLER®** **Devour™** fournie sur le sitekohler.com/warranty. Pour obtenir une copie imprimée des termes de la garantie, s'adresser au centre de services à la clientèle.

Instructions importantes sur la sécurité

AVERTISSEMENT : Lors de l'utilisation de produits électriques, toujours observer les mesures de précaution de base, dont les suivantes :

Lire toutes les instructions avant d'utiliser ce produit.

Débrancher l'alimentation électrique avant d'effectuer un entretien.

Mettre l'interrupteur d'alimentation en position OFF (Arrêt) avant d'essayer de dégager un blocage, de retirer un objet du broyeur, ou d'appuyer sur le bouton de réinitialisation.

AVERTISSEMENT : Risque de blessures :

Ne pas positionner la tête ou le corps sous le broyeur au cours de la dépose ou de l'installation.

Une surveillance étroite est requise lors de l'utilisation de ce produit à proximité des enfants.

Ne pas mettre les doigts ou les mains dans le broyeur.

Utiliser la clé fournie lorsqu'il est nécessaire d'essayer de libérer un blocage dans le broyeur.

Utiliser des pinces à longs manches ou une pince pour essayer de retirer des objets du broyeur.

Ne pas utiliser l'évier contenant le broyeur à d'autres fins que celles de la préparation de repas (comme un bain de bébé ou pour se laver les cheveux).

Instructions de mise à la terre

AVERTISSEMENT : Risque de choc électrique. Le broyeur doit être mis à la terre pour réduire le risque de choc électrique en cas de mauvais fonctionnement ou de panne. La mise à la terre fournit une voie de moindre résistance pour le courant électrique.

Une connexion incorrecte du conducteur de mise à la terre de l'équipement peut entraîner un risque de choc électrique. Vérifier auprès d'un électricien qualifié en cas de doute sur la mise à la terre adéquate du broyeur. Si la fiche utilisée ne s'adapte pas

à la prise, ne pas modifier la fiche et ne pas essayer de forcer celle-ci à entrer dans la prise – faire installer une prise adéquate par un électricien qualifié.

Ce broyeur doit être mis à la terre de manière adéquate.

Ne pas attacher le fil de mise à la terre à une conduite d'alimentation en gaz.

Une fiche de mise à la terre à trois broches doit être insérée dans une prise à la terre à trois trous.

Tout le câblage doit être conforme aux codes électriques locaux.

Ne pas reconnecter le courant électrique au panneau de service principal avant que les mises à la terre adéquates aient été installées.

Pour les broyeurs connectés par cordon : La fiche doit être branchée sur une prise installée et mise à la terre de manière adéquate.

Pour les broyeurs câblés : Le broyeur doit être connecté à un système de câblage permanent, métallique et mis à la terre, ou un conducteur de mise à la terre de l'équipement doit être acheminé avec les conducteurs du circuit et connecté à la borne ou au fil de mise à la terre de l'équipement sur le broyeur.

Renseignements importants

AVERTISSEMENT : Risque de blessures :

Danger d'incendie : Ne pas stocker des articles inflammables, comme des chiffons, du papier, ou des bombes aérosol à proximité du broyeur. Ne pas stocker et ne pas utiliser de l'essence ou d'autres vapeurs ou liquides inflammables à proximité du broyeur.

Danger de fuites : Inspecter régulièrement le broyeur et les raccords de plomberie pour détecter des fuites éventuelles. Réparer ou remplacer au besoin.

Ce produit est destiné à jeter les déchets de cuisine domestiques normaux. L'insertion de matières autres que des déchets alimentaires dans le broyeur pourrait créer des lésions personnelles et/ou des dégâts matériels.

Lors de l'utilisation du broyeur, laisser le bouchon en place pour réduire le risque de chute d'objets dans le broyeur.

Ne pas mettre les articles suivants dans le broyeur : coquilles de palourdes ou d'huîtres, nettoyants de drain caustiques ou produits similaires, verre, porcelaine, plastique, métal (comme des capsules de bouteilles, des grenailles d'acier, des boîtes de conserve, ou des ustensiles), graisse chaude ou autres liquides chauds.

Ne pas jeter les articles suivants dans le broyeur : peintures, solvants, produits de nettoyage domestique et produits chimiques, liquides automobiles, pellicules de plastique.

AVERTISSEMENT : Risque de dommages matériels :

Le broyeur pourrait subir des dommages et/ou des dégâts matériels pourraient se produire si le broyeur n'est pas purgé correctement.

Ne pas utiliser de mastic de plombier sur des raccords du broyeur, sauf sur le collet de l'évier. Ne pas utiliser de pâtes d'étanchéité pour raccords filetés ou de pâte lubrifiante.

Pour vider l'eau de manière appropriée dans le broyeur lors de l'utilisation d'un tube d'écoulement de tuyau droit, le raccord de tube à l'opposé de l'orifice de sortie du broyeur doit se trouver à un niveau inférieur à celui de l'orifice de sortie du broyeur.

Outils et matériaux requis

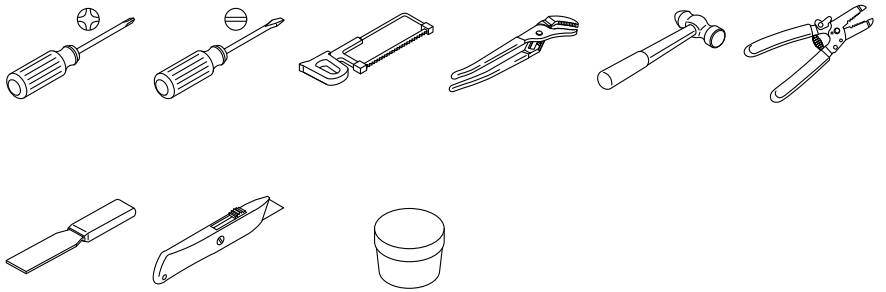

Mastic de plomberie

Outils et matériel supplémentaires requis :

- Connecteur de réduction de tension
- Serre-fils

Avant de commencer

AVERTISSEMENT : Lire ces instructions avec la plus grande attention. Le non respect des instructions d'installation, de fonctionnement et d'entretien par l'utilisateur pourrait entraîner des lésions corporelles ou des dommages matériels.

ATTENTION : Risque de dommages matériels. Ne pas utiliser de mastic de plomberie sur des raccords du broyeur, sauf sur le collet de l'évier. Ne pas utiliser des pâtes d'étanchéité pour raccords filetés ou de pâte lubrifiante.

ATTENTION : Risque de dommages matériels. En cas de raccord de lave-vaisselle, le bouchon de vidange DOIT être retiré, sinon le lave-vaisselle débordera.

Respecter tous les codes locaux en ce qui concerne l'électricité, la plomberie et le bâtiment.

Couper l'alimentation en eau.

LIRE ET SUIVRE TOUTES LES INSTRUCTIONS

CONSERVER CES INSTRUCTIONS

1. Retirer le broyeur de déchets existant (le cas échéant)

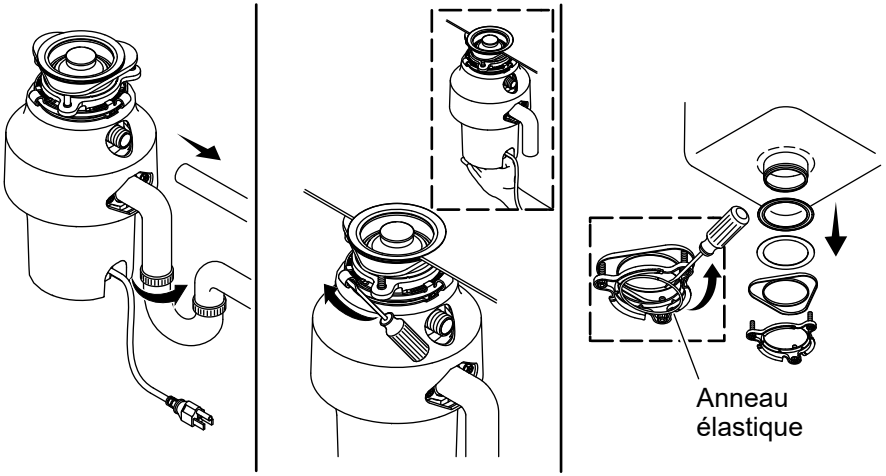

AVERTISSEMENT : Risque de choc électrique. Couper l'alimentation électrique au niveau du disjoncteur ou de la boîte à fusibles.

AVERTISSEMENT : Risque de blessures. Soutenir le broyeur pendant la dépose.

- ☐ Couper l'alimentation électrique au niveau du disjoncteur.
- ☐ Déconnecter le siphon et le lave-vaisselle (si utilisé).
- ☐ Insérer un tournevis dans le côté droit du taquet.
- ☐ Soutenir le broyeur et tourner le tournevis pour la dépose.
- ☐ Desserrer les trois vis sur l'ensemble de fixation et retirer le circlip.

2. Installer le collet de l’évier

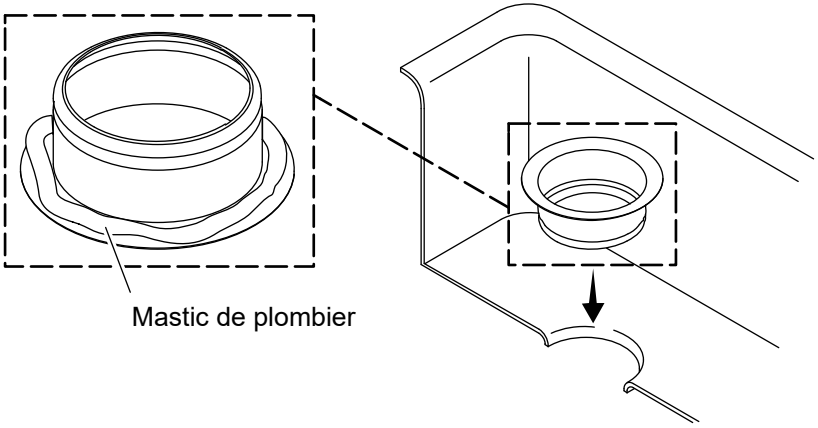

⚠ **ATTENTION : Risque de dommages matériels.** Un risque de fuites d’eau à court et à long terme est présent en cas d’assemblage incorrect.

REMARQUE : Retirer le collet d’évier existant et retirer tout mastic de plomberie résiduel de l’évier.

- ☐ Appliquer un boudin de 1/2 po (13 mm) de mastic de plomberie sur le dessous du collet de l’évier.
- ☐ Enfoncer fermement le collet dans l’ouverture de l’évier.
- ☐ Retirer l’excédent de mastic de plombier.

3. Attacher l'ensemble de fixation

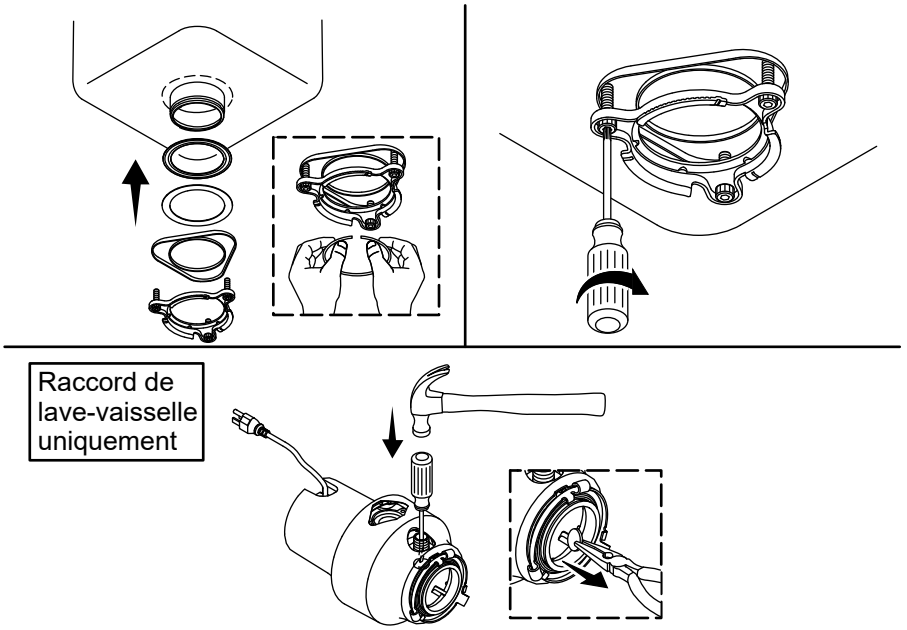

ATTENTION : Risque de dommages matériels. En cas de raccord de lave-vaisselle, le bouchon de vidange DOIT être retiré, sinon le lave-vaisselle débordera.

REMARQUE : Pour maintenir le collet de l'évier en place, poser une serviette de protection dans l'évier et appliquer du poids, comme le broyeur par exemple.

- ☐ Insérer le joint d'étanchéité en fibre, le collet, et la bague de fixation.
- ☐ Tirer sur le circlip pour l'ouvrir, puis enclencher en place.
- ☐ Serrer les vis de manière uniforme.
- ☐ **Pour un raccord de lave-vaisselle :** Cogner le bouchon de vidange avec un tournevis et le sortir avec une pince.

4. Installer le broyeur

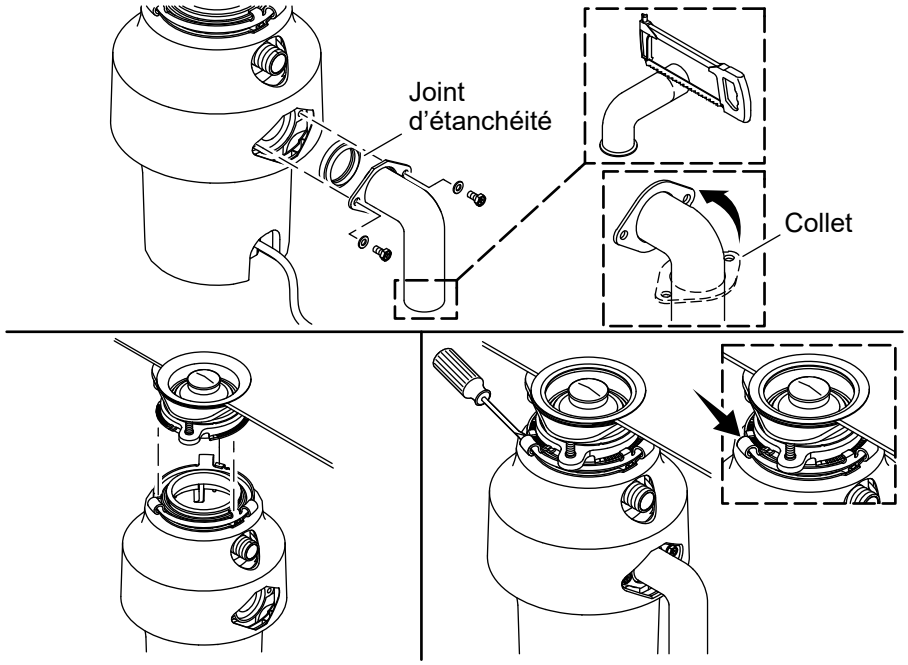

AVERTISSEMENT : Risque de blessures. Ne pas mettre la tête ou le corps sous le broyeur au cours de l'installation.

ATTENTION : Risque de dommages matériels. Pour éviter des fuites ou une chute, les trois pattes doivent être engagées sur les rampes de la bague de fixation et verrouillées par-dessus les saillies.

- ☐ Au besoin, couper le tube fourni afin de bien l'adapter.
- ☐ Glisser le collet par-dessus le tube.
- ☐ Installer le joint d'étanchéité dans l'orifice de sortie.
- ☐ Fixer le collet avec les vis fournies.
- ☐ Aligner les trois pattes avec les rampes sur la bague de fixation.
- ☐ Tourner la bague de fixation jusqu'à ce que les trois pattes soient verrouillées par-dessus les saillies sur les rampes.

5. Effectuer l'installation

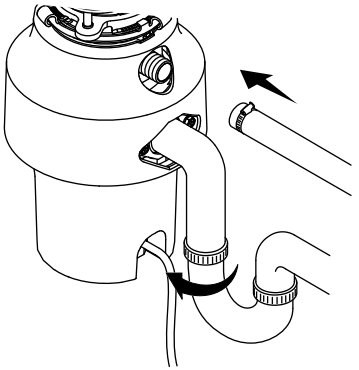

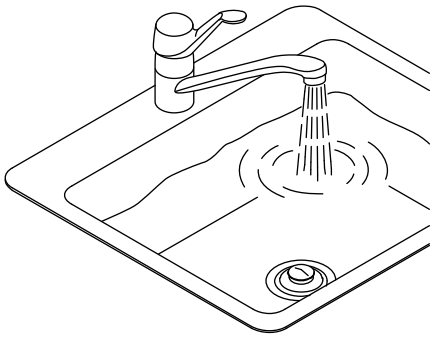

ATTENTION : Risque de dommages matériels. Pour éviter des fuites, s'assurer que le raccord du tube n'est pas fléchi. Au besoin, couper le tube afin de bien l'adapter.

ATTENTION : Risque de dommages matériels. La conduite d'écoulement doit se trouver à un niveau inférieur à la décharge du broyeur et doit être déportée du broyeur de 1/4 po au moins par pied.

REMARQUE : Pour une installation électrique câblée, suivre les étapes 6 à 9.

- ☐ Reconnecter le raccord du siphon et du lave-vaisselle (si utilisé).
- ☐ Remplir l'évier et s'assurer de l'absence de fuites.
- ☐ Reconnecter l'alimentation électrique.

6. Installée câblée - Couper le cordon d'alimentation existant

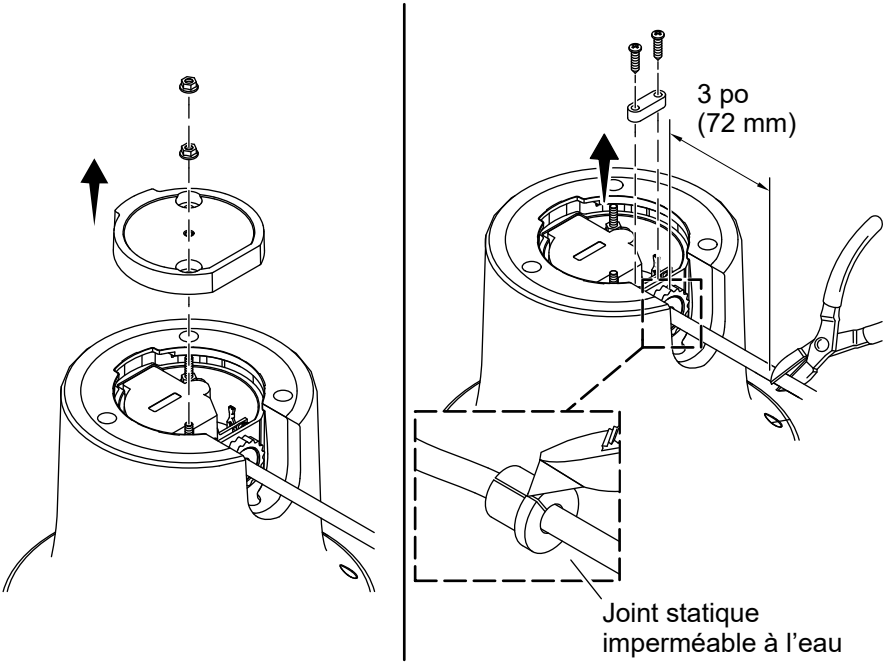

- ☐ Couper l'alimentation électrique.
- ☐ Retirer les deux écrous se trouvant sur le fond du broyeur de déchets.
- ☐ Retirer le couvercle inférieur.
- ☐ Couper le cordon d'alimentation comme illustré en laissant une prolongation de 3 po (72 mm) au-delà du broyeur.
- ☐ Laisser les deux vis sur le bloc de compression.
- ☐ Retirer les vis et la partie supérieure du bloc du compression.
- ☐ Tirer partiellement le fil à travers le bloc de compression pour exposer le joint statique imperméable à l'eau.
- ☐ Couper avec précaution le joint statique imperméable à l'eau se trouvant sur le cordon d'alimentation et le jeter.

7. Installation câblée - Dénuder les fils

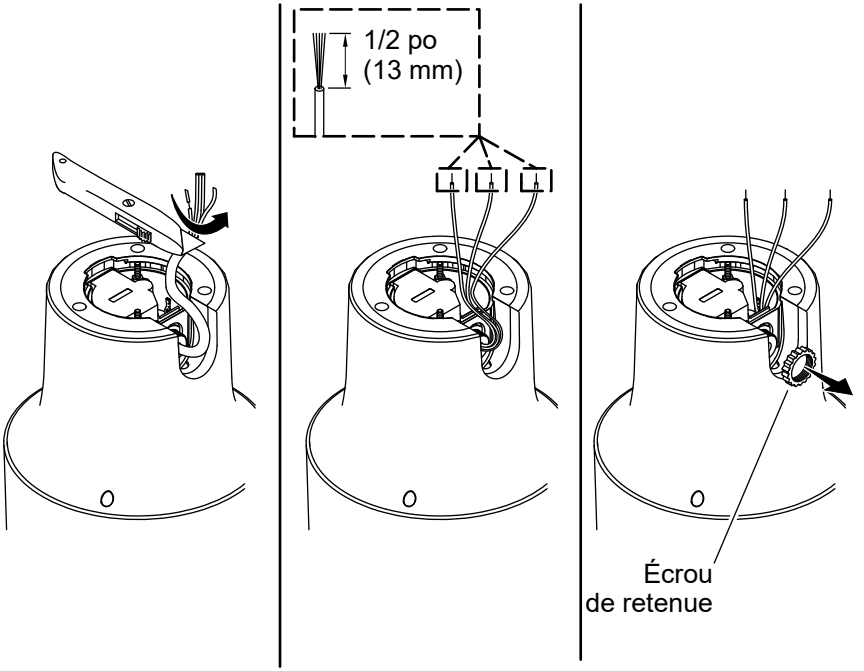

- ☐ Dénuder l'isolation des fils externes pour exposer les fils internes noir, blanc et vert. Procéder avec soin afin de ne pas couper les fils internes lors du dénuement de l'isolation des fils externes.
- ☐ Dénuder l'isolation des fils noir, blanc et vert du dernier 1/2 po (13 mm) de chaque fil.
- ☐ Tirer sur les fils noir, blanc et vert vers l'arrière pour les faire passer par le bloc de compression.
- ☐ Désenfiler et retirer l'écrou de retenue du bloc de compression.

8. Installation câblée - Installer le connecteur de réduction de tension

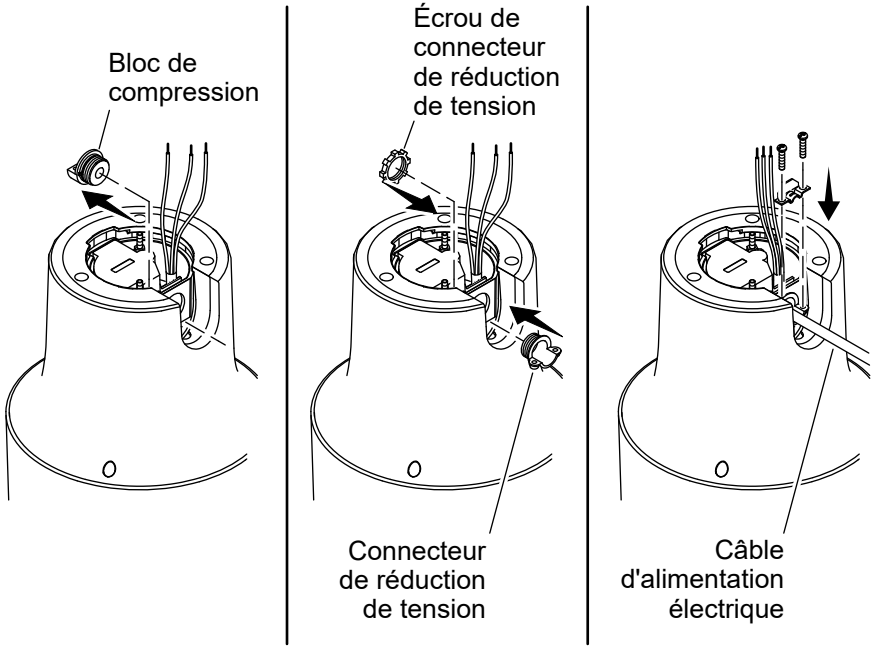

- ☐ Retirer le bloc de compression.
- ☐ Insérer le connecteur de réduction de tension en métal (non inclus) dans le trou d'accès et fixer en place avec l'écrou du connecteur de réduction de tension.
- ☐ Insérer le câble d'alimentation électrique en provenance de la boîte de jonction à travers le connecteur de réduction de tension. Fixer l'autre moitié du connecteur de réduction de tension avec deux vis.

9. Installation câblée - Connecter les fils

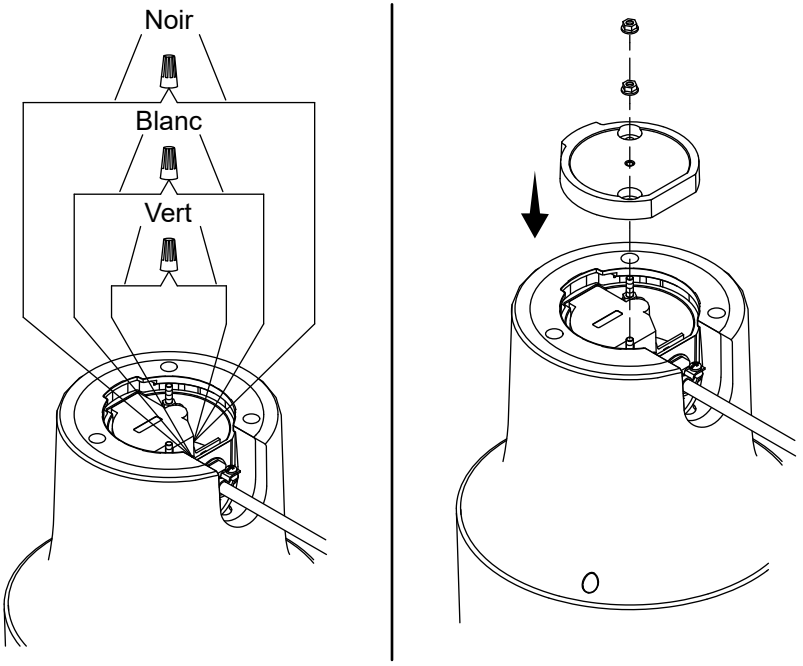

- ☐ Connecter les fils conducteurs du broyeur au niveau interne aux fils conducteurs correspondants du câble d'alimentation électrique. Connecter blanc à blanc, noir à noir, et le fil de mise à la terre vert au conducteur de mise à la terre avec les serre-fils (non fournis).
- ☐ Pousser les fils avec précaution dans le broyeur.
- ☐ Remettre le couvercle inférieur en position.
- ☐ Fixer le couvercle en place avec les deux écrous.

Instructions d'utilisation

IMPORTANT! Faire couler de l'eau froide avant de faire fonctionner le broyeur. Ne pas utiliser de l'eau chaude.

REMARQUE : Ne pas arrêter le broyeur avant que le broyage soit terminé et avant que seulement le bruit du moteur et de l'eau soit entendu.

AVIS : Pour éviter un blocage :

Ne pas verser de la graisse ou de corps gras dans le broyeur ou dans un drain quelconque. Ces substances peuvent s'accumuler dans les tuyaux et peuvent causer un blocage.

Ne pas broyer de grandes quantités de coquilles d'œufs ou de matières fibreuses comme des enveloppes de maïs.

Ne pas remplir le broyeur avec une grande quantité de pelures de légumes en une fois. Ajouter les pelures graduellement.

Fonctionnement du broyeur :

- ☐ Retirer le bouchon de l'ouverture de l'évier.
- ☐ Ouvrir l'eau froide.
- ☐ Mettre le broyeur en marche.
- ☐ Insérer lentement les déchets alimentaires dans le broyeur tout en positionnant le bouchon pour minimiser l'éjection des déchets.
- ☐ Arrêter le broyeur une fois que le broyage est terminé.
- ☐ Continuer à faire couler de l'eau froide pendant plusieurs secondes pour vider la conduite d'écoulement.

Nettoyer le broyeur

Nettoyer régulièrement le broyeur pour retirer les particules alimentaires qui pourraient s'accumuler au cours du temps, en produisant une odeur.

REMARQUE : Le broyage de matières dures, comme des petits os, des noyaux de fruits et de la glace crée une action de frottement à l'intérieur de la chambre de broyage.

Nettoyage des particules alimentaires accumulées :

- ☐ Insérer le bouchon et remplir l'évier à moitié avec de l'eau chaude.
- ☐ Mélanger 1/4 de tasse (60 mL) de bicarbonate de soude avec de l'eau.
- ☐ Mettre le broyeur en marche et retirer le bouchon de l'évier en même temps afin de chasser les particules lâches.
- ☐ Arrêter le broyeur lorsqu'il est vidangé.

Nettoyage de la chicane :

- ☐ Retirer la chicane de l'évier et la nettoyer à la main ou dans un lave-vaisselle.
- ☐ Remettre la chicane en place avant d'utiliser le broyeur.

Élimination des odeurs :

- ☐ Broyer des pelures d'agrumes pour rafraîchir les odeurs du drain.
- ☐ Utiliser un dégraissant, un désodorisant ou un nettoyant de broyeur selon les besoins pour atténuer les odeurs désagréables créées par une accumulation de graisse.

Dépannage

Ce guide de dépannage est destiné à fournir une aide d'ordre général uniquement. Pour obtenir un service de garantie, s'adresser au concessionnaire ou au distributeur en gros, ou s'adresser au centre de services à la clientèle en utilisant les renseignements fournis à l'avant de ce manuel.

Symptômes	Cause probable	Action recommandée
1. Bruits forts.	**A.** Le broyage d'os et de noyaux de fruits durs peut causer des bruits plus forts que les autres déchets. **B.** Entrée accidentelle d'une cuillère, d'un capuchon de bouteille, ou d'un autre corps étranger.	**A.** Des bruits plus forts que normal produits par le broyage d'os ou des noyaux de fruits durs sont normaux. **B.** Couper l'alimentation électrique et l'alimentation en eau. Retirer le pare-éclaboussures et enlever les corps étrangers avec des pinces à longs manches.
2. Le dispositif ne démarre pas.	**A.** La plaque tournante de broyage pourrait être coincée. **B.** Le bouton de réinitialisation pourrait avoir été déclenché. **C.** Le fil connecté au broyeur pourrait être raccourci ou cassé.	**A.** Couper l'alimentation électrique, retirer le pare-éclaboussures, et vérifier si la plaque tournante tourne librement en utilisant un manche en bois. **B.** Si la plaque tournante tourne librement, vérifier si le bouton de réinitialisation a été déclenché. Appuyer sur le bouton RESET (Réinitialiser) pour réinitialiser. **C.** Si le bouton de réinitialisation ne s'est pas déclenché, inspecter l'interrupteur d'alimentation, la boîte à fusibles, ou le disjoncteur. Si le câblage et les composants électriques sont intacts, le dispositif pourrait avoir des problèmes internes exigeant un entretien ou un remplacement.

Symptômes	Cause probable	Action recommandée
3. La table tournante ne tourne pas librement.	**A.** Un corps étranger ou des déchets pourraient être logés entre la table tournante et la couronne de broyage.	**A.** Couper l'alimentation électrique et retirer le corps étranger en tournant la table tournante avec un manche en bois. Si aucun corps étranger n'est présent, des problèmes internes exigeant un entretien ou un remplacement pourraient être présents.
4. Le dispositif a des fuites.	**A.** Si le dispositif a des fuites dans le haut, cela pourrait provenir de ce qui suit : 1) Positionnement inadéquat du collet d'évier dû au centrage du joint d'étanchéité, au mastic ou au serrage. 2) Serrage inadéquat de la bague d'appui. 3) Ensemble de fixation à 3 boulons défectueux ou inadéquat. **B.** Si le dispositif a des fuites autour du tuyau coudé, cela peut être causé par un serrage inadéquat des vis du coude.	**A.** Réinstaller le collet de l'évier, le joint d'étanchéité en caoutchouc, les joints d'étanchéité en fibre, et la bague d'appui ou changer l'ancien ensemble de fixation. **B.** Revisser le tuyau coudé de manière appropriée sur l'appareil.

Conformité

Ce dispositif est conforme à la section 15 des réglementations de la FCC. L'utilisation est assujettie aux deux conditions suivantes : (1) ce dispositif ne peut pas créer un

brouillage nuisible, et (2) ce dispositif doit accepter tous les brouillages captés, y compris les brouillages qui pourraient créer un fonctionnement non souhaité.

Tous changements ou modifications non expressément approuvés par la partie responsable garantissant la conformité pourraient annuler le droit à l'utilisateur d'opérer cet équipement.

Cet équipement a été testé et a été considéré être conforme aux limitations pour un dispositif numérique de classe B, selon la section 15 des réglementations FCC. Ces limites sont conçues pour fournir une protection raisonnable contre tout brouillage nuisible dans une installation résidentielle. Cet équipement génère, utilise et peut émettre une énergie de radiofréquence et, s'il n'est pas installé et utilisé conformément aux instructions, pourrait créer des brouillages nuisibles aux communications par radio. Cependant, il n'est pas garanti qu'aucun brouillage n'aura lieu dans une installation particulière. Si cet équipement cause des brouillages nuisibles à la réception de radio ou de télévision, ce qui peut être déterminé en éteignant l'équipement et en le rallumant, l'utilisateur est encouragé à essayer de rectifier ce brouillage par l'un des moyens suivants :

- Réorienter ou changer l'emplacement de l'antenne de réception.
- Augmenter la séparation entre l'équipement et le récepteur.
- Brancher l'équipement sur une prise d'un circuit différent de celui auquel le récepteur est connecté.
- Consulter le concessionnaire ou un technicien radio/TV expérimenté pour obtenir de l'assistance.

Cet appareillage numérique de classe B est conforme à la norme canadienne ICES-003.

Instrucciones de instalación

Triturador de residuos de alimentos

ES

Gracias por elegir KOHLER

¿Necesita ayuda? Comuníquese con nuestro Centro de Atención al Cliente.

- EE. UU./Canadá: 1-800-4KOHLER (1-800-456-4537) México: 001-800-456-4537
  Horario de atención: Lunes a viernes de 8:00 AM a 5:00 PM (tiempo del centro)
  Idiomas: inglés, español, y servicios de traducción disponibles.
- **Piezas de repuesto:** kohler.com/serviceparts
- **Cuidado y limpieza:** kohler.com/clean
- **Patentes:** kohlercompany.com/patents

Garantía

A este producto lo cubre la **garantía limitada para trituradores de residuos de alimentos Devour™ de KOHLER®,** que puede consultarse en kohler.com/warranty.

Solicite al Centro de Atención al Cliente una copia impresa de los términos de la garantía.

Instrucciones importantes de seguridad

AVISO: Al usar aparatos eléctricos siempre deben cumplirse precauciones básicas, como las siguientes:

Lea todas las instrucciones antes de usar este producto.

Antes de dar servicio, desconecte el suministro eléctrico.

Coloque el interruptor de suministro eléctrico en la posición de apagado (OFF) antes de intentar desatascar el triturador o de sacar algún objeto que esté dentro del mismo, o de oprimir el botón de restablecer.

AVISO: Riesgo de sufrir lesiones personales:

No coloque la cabeza o el cuerpo bajo el triturador al instalarlo o al retirarlo.

Se requiere supervisión de cerca al usar este producto cerca de menores.

No ponga los dedos ni las manos dentro del triturador.

Al intentar desatorar el triturador, use la llave de apriete que incluimos.

Al intentar sacar objetos del triturador, use tenazas o pinzas con mangos largos.

No use el fregadero que contiene el triturador con propósitos que no sean preparar alimentos (como, por ejemplo, bañar a un bebé o lavarse el cabello).

Instrucciones de conexión a tierra

AVISO: Riesgo de sufrir sacudidas eléctricas. El triturador debe tener conexión a tierra para reducir el riesgo de sufrir sacudidas eléctricas en caso de mal funcionamiento o descompostura. La conexión a tierra ofrece una ruta de menor resistencia a la corriente eléctrica.

La conexión incorrecta del enchufe con conexión a tierra puede ocasionar un riesgo de sufrir una sacudida eléctrica. Verifique con un electricista calificado si tiene dudas de si su triturador tiene una buena conexión a tierra. Si su enchufe no entra en el tomacorriente, no lo modifique ni intente forzarlo; haga que un electricista calificado instale un tomacorriente apropiado.

Este triturador debe tener una buena conexión a tierra.

No pegue el cable de conexión a tierra a una línea de suministro de gas.

Un enchufe de 3 patas con conexión a tierra debe conectarse a un tomacorriente de 3 orificios con conexión a tierra.

Todo el cableado debe cumplir los códigos eléctricos locales.

No vuelva a conectar la corriente eléctrica al panel principal mientras no se hayan hecho las conexiones a tierra adecuadas.

Trituradores conectados con un cable: El enchufe debe estar conectado en un tomacorriente bien instalado y conectado a tierra.

Trituradores de cableado directo: El triturador debe conectarse a un sistema de cableado permanente de metal, con conexión a tierra, o se debe tender un conductor de conexión a tierra del equipo con los conductores de circuito, y debe ser conectado al terminal de tierra del equipo o al conductor en el triturador.

Información importante

AVISO: Riesgo de sufrir lesiones personales:

Peligro de incendio: No almacene artículos inflamables como trapos, papel o latas de aerosol cerca del triturador. No almacene cerca del triturador gasolina ni otros líquidos con gases inflamables.

Peligro de fugas: Revise regularmente el triturador y los conectores de plomería para detectar fugas. Repare o cambie, según sea necesario.

Este producto ha sido diseñado para triturar residuos normales de alimentos del hogar. Si se introducen al triturador materiales distintos a residuos de alimentos, podrían ocasionarse lesiones a las personas o daños a la propiedad.

Cuando no esté usando el triturador deje el obturador en su lugar para reducir el riesgo de que caigan objetos dentro del triturador.

No ponga nada de lo siguiente en el triturador: conchas de almejas o de ostiones, limpiadores cáusticos de desagüe o productos similares, vidrio, porcelana, plástico, metal (como tapas de botellas, perdigones de acero, latas de hojalata o utensilios), grasa caliente u otros líquidos calientes.

No procese lo siguiente en el triturador: pinturas, solventes, limpiadores y sustancias químicas, fluidos automotrices, envolturas de plástico.

AVISO: Riesgo de ocasionar daños a la propiedad:

Si no se vacía el triturador correctamente, podrían ocasionarse daños al triturador o a la propiedad.

No use masilla de plomería en ninguna de las conexiones del triturador, que no sea la brida del fregadero. No use sellador de roscas ni sellador tipo pipe dope.

Para drenar agua correctamente del triturador, al usar un tubo de descarga de tubería recta, la conexión opuesta a la salida del triturador debe estar más abajo que la salida del triturador.

Herramientas y materiales requeridos

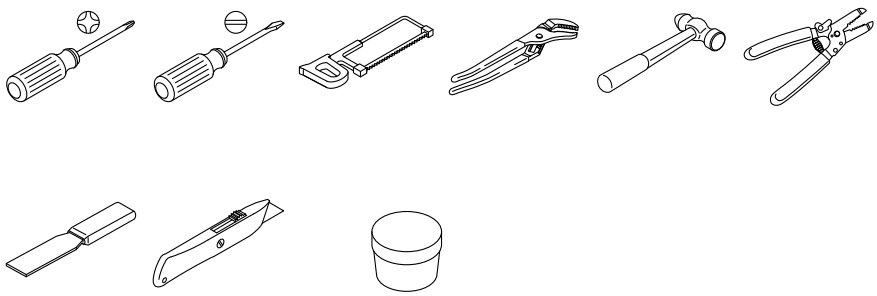

Masilla de plomería

Herramientas y materiales adicionales requeridos:

- Conector de protección contra tirones
- Tuercas conectoras de cables

Antes de comenzar

ES

AVISO: Lea estas instrucciones con cuidado. Si el usuario no sigue las instrucciones de instalación, funcionamiento y mantenimiento podrían ocasionarse lesiones personales o daños a la propiedad.

PRECAUCIÓN: Riesgo de ocasionar daños a la propiedad. No use masilla de plomería en ninguna de las conexiones del triturador, que no sea la brida del fregadero. No use sellador de roscas ni sellador tipo pipe dope.

PRECAUCIÓN: Riesgo de ocasionar daños a la propiedad. Al conectar un lavavajillas, el tapón de desagüe DEBE ser retirado, ya que de lo contrario el lavavajillas podría desbordarse.

Cumpla todos los códigos locales de plomería, construcción y eléctricos.

Cierre el suministro de agua.

LEA Y SIGA TODAS LAS INSTRUCCIONES

GUARDE ESTAS INSTRUCCIONES

1. Retire el triturador de residuos anterior (si corresponde)

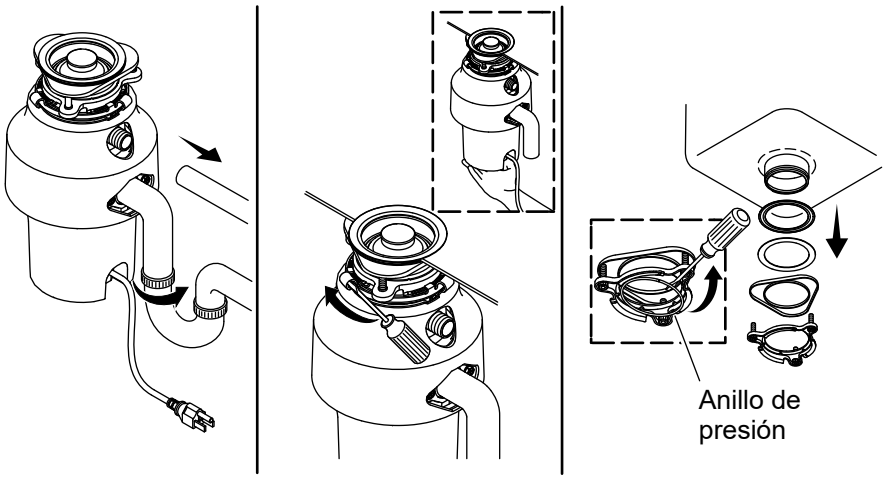

AVISO: Riesgo de sufrir sacudidas eléctricas. Desconecte el suministro eléctrico en el interruptor de circuitos o en la caja de fusibles.

AVISO: Riesgo de sufrir lesiones personales. Soporte el triturador al retirarlo.

- ☐ Desconecte el suministro eléctrico en el interruptor de circuitos.
- ☐ Desconecte la trampa y el lavavajillas (si se usa).
- ☐ Introduzca un destornillador en el lado derecho de la orejeta.
- ☐ Soporte el triturador y gire el destornillador para retirarlo.
- ☐ Afloje los 3 tornillos en el ensamblaje de montaje, y retire el anillo sujetador.

2. Instale la brida del fregadero

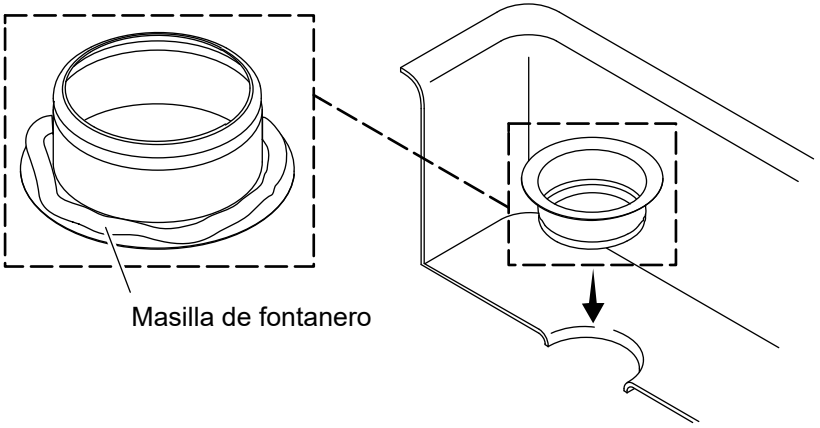

⚠ **PRECAUCIÓN: Riesgo de ocasionar daños a la propiedad.** Riesgo de fugas agua a corto o largo plazo si no se ensambla correctamente.

NOTA: Saque la brida actual del fregadero, y retire del fregadero toda la masilla de plomería residual.

- ☐ Aplique un hilo continuo de 1/2" (13 mm) de masilla de plomería a la cara inferior de la brida del fregadero.
- ☐ Oprima con firmeza la brida en la abertura del fregadero.
- ☐ Quite el exceso de masilla de plomería.

3. Una el ensamblaje de montaje

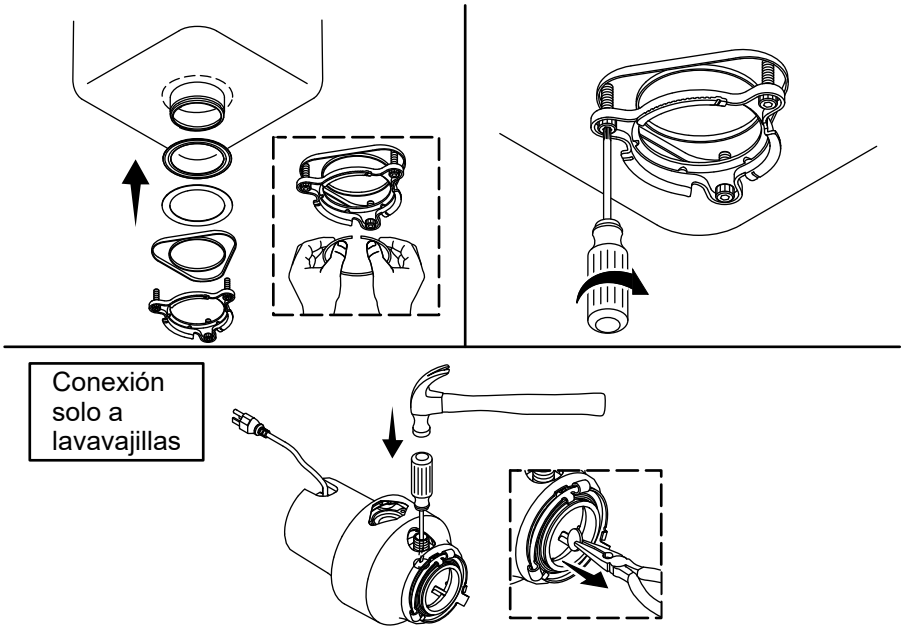

PRECAUCIÓN: Riesgo de ocasionar daños a la propiedad. Al conectar un lavavajillas, el tapón de desagüe DEBE ser retirado, ya que de lo contrario el lavavajillas podría desbordarse.

NOTA: Para mantener la brida del fregadero en su lugar, coloque una toalla como protección en el fregadero y aplique peso, como el del triturador.

- ☐ Introduzca el empaque de fibra, la brida y el anillo de montaje.
- ☐ Abra el anillo sujetador, y métalo a presión a su lugar.
- ☐ Apriete al parejo los tornillos.
- ☐ **Para conectar a un lavavajillas:** Empuje el tapón de desagüe con un destornillador, y sáquelo con unas pinzas.

4. Instale el triturador de residuos de alimentos

ES

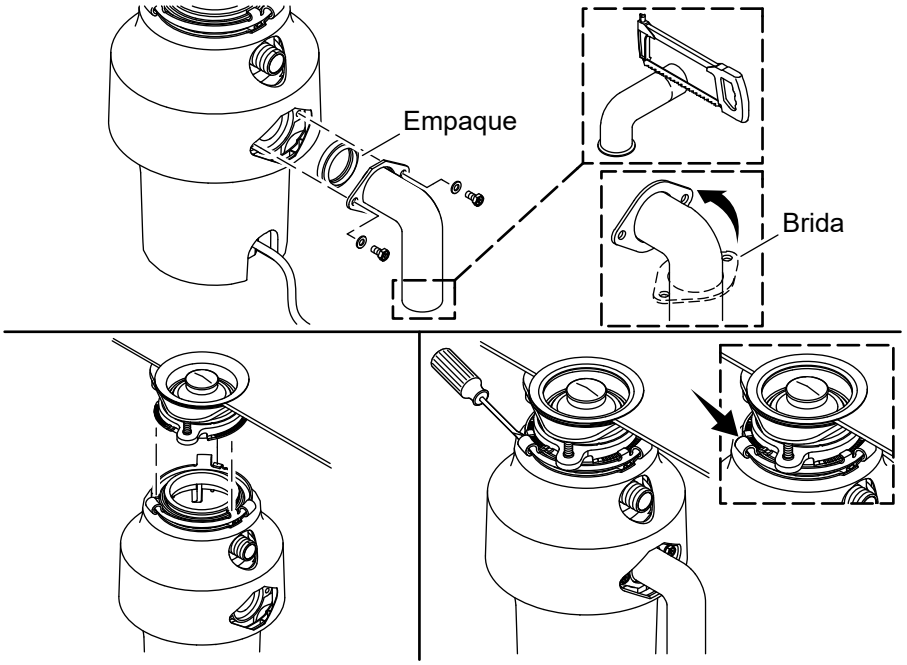

AVISO: Riesgo de sufrir lesiones personales. No coloque la cabeza o el cuerpo bajo el triturador durante la instalación.

PRECAUCIÓN: Riesgo de ocasionar daños a la propiedad. Para evitar fugas o que el triturador se caiga, las 3 lengüetas de montaje deben encajar en las rampas del anillo de montaje, y quedar fijas sobre las salientes.

- ☐ De ser necesario, recorte el tubo (que se incluye) para que ajuste bien.
- ☐ Deslice la brida sobre el tubo.
- ☐ Introduzca el empaque en la salida.
- ☐ Fije la brida con los tornillos que se adjuntan.
- ☐ Alinee las 3 lengüetas de montaje con las rampas en el anillo de montaje.
- ☐ Haga girar el anillo de montaje hasta que las 3 lengüetas de montaje queden fijas sobre las salientes en las rampas.

5. Complete la instalación

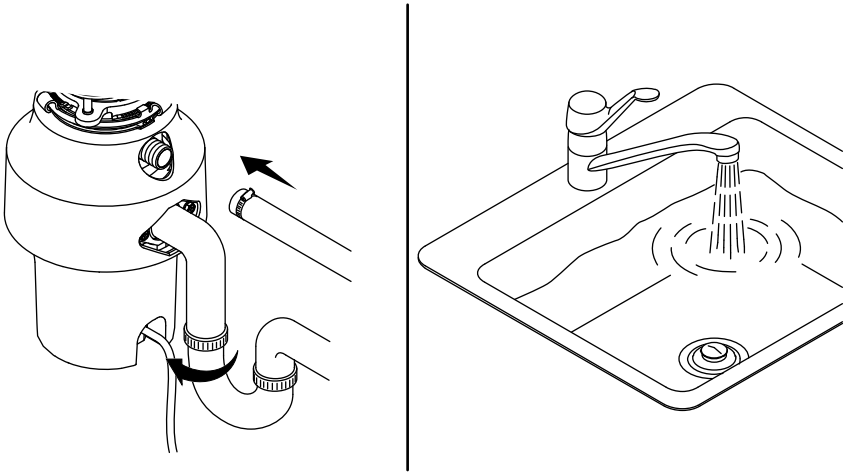

⚠ **PRECAUCIÓN: Riesgo de ocasionar daños a la propiedad.** Para evitar fugas, asegúrese de que la conexión del tubo no esté flexionada. De ser necesario, recorte el tubo para que ajuste bien.

⚠ **PRECAUCIÓN: Riesgo de ocasionar daños a la propiedad.** La línea de desagüe debe quedar más abajo que la descarga del triturador, y estar inclinada por lo menos 1/4 de pulgada/pie al alejarse del triturador.

NOTA: Siga los pasos del 6 al 9 para instalar el cableado eléctrico directo.

- ☐ Vuelva a conectar la trampa y la conexión al lavavajillas (si se usa).
- ☐ Llene el fregadero y verifique que no haya fugas.
- ☐ Vuelva a conectar el suministro eléctrico.

6. Cableado directo - Recorte el cable actual de suministro eléctrico

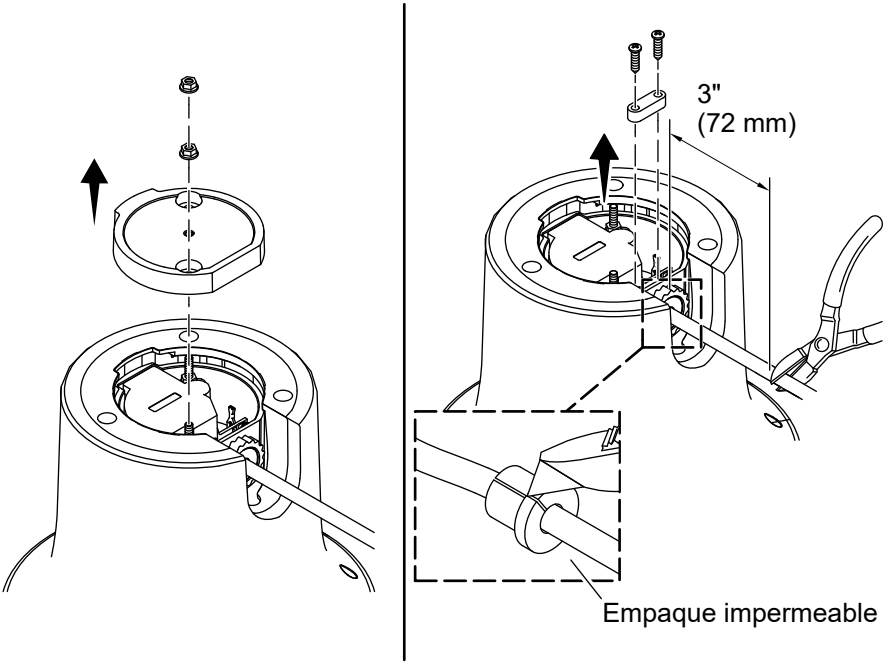

- ☐ Desconecte el suministro eléctrico.
- ☐ Retire las 2 tuercas en la parte inferior del triturador de residuos de alimentos.
- ☐ Retire la cubierta inferior.
- ☐ Recorte el cable eléctrico como se indica, y deje que sobresalgan 3" (72 mm) del triturador.
- ☐ Afloje los 2 tornillos en el bloque de compresión.
- ☐ Saque los tornillos y la parte superior del bloque de compresión.
- ☐ Tire parcialmente del cable a través del bloque de compresión para dejar expuesto el empaque impermeable.
- ☐ Con cuidado separe el empaque impermeable del cable, y deséchelo.

7. Cableado directo - Pele los cables

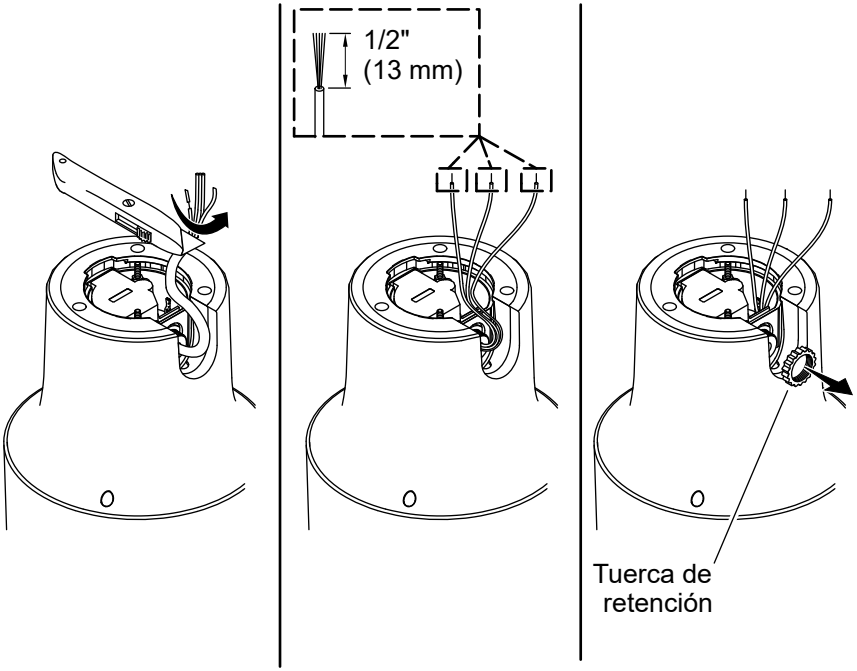

- ☐ Pele el aislante exterior del cable para dejar expuestos los alambres internos negro, blanco y verde. Tenga cuidado de no cortar los alambres internos cuando pele el aislante externo.
- ☐ Pele el aislante de los alambres negro, blanco y verde en los últimos 1/2" (13 mm) de cada uno de los alambres.
- ☐ Tire hacia atrás de los cables negro, blanco y verde a través del bloque de compresión.
- ☐ Desenrosque y saque la tuerca de retención del bloque de compresión.

8. Cableado directo - Instale el conector de protección contra tirones

ES

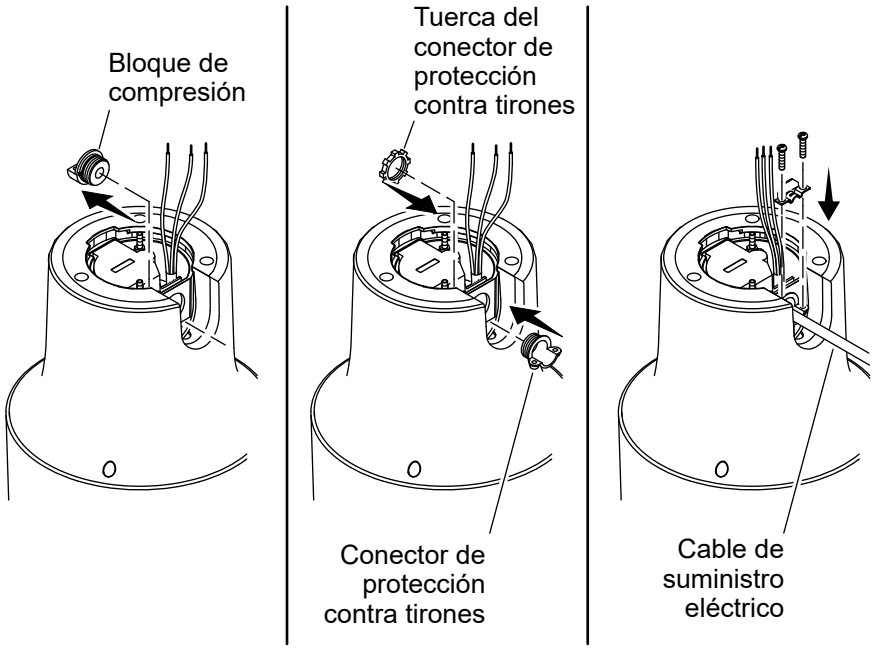

- ☐ Retire el bloque de compresión
- ☐ Introduzca el conector de protección contra tirones de metal (no se incluye) en el orificio de acceso y fíjelo con la tuerca del conector de protección contra tirones.
- ☐ Introduzca el cable de suministro eléctrico de la caja de empalmes de la pared a través del conector de protección contra tirones. Fija la otra mitad del conector de protección contra tirones con 2 tornillos.

9. Cableado directo - Conecte los alambres

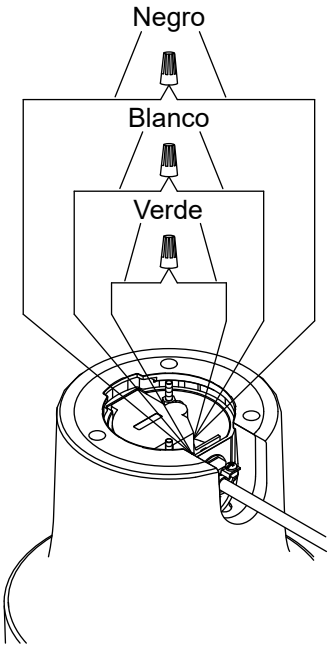

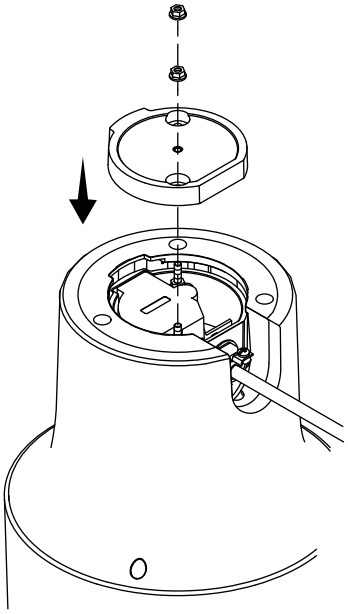

- ☐ Conecte los hilos de los alambres internos del triturador a los hilos correspondientes del cable de suministro eléctrico. Conecte el blanco al blanco, negro al negro, y el verde al verde con conectores de alambres (no se incluyen).
- ☐ Empuje los alambres con cuidado hacia dentro del triturador.
- ☐ Vuelva a colocar la cubierta inferior en su lugar.
- ☐ Fije la cubierta con las 2 tuercas.

Instrucciones de funcionamiento

ES

¡IMPORTANTE! Abra el agua fría antes de usar el triturador. No use agua caliente.

NOTA: No apague el triturador antes de que la trituración se haya completado y solo se escuche el sonido del motor y agua.

AVISO: Para evitar taponamientos:

No vacíe grasa o aceite en el triturador ni en ningún otro desagüe. Estas sustancias pueden acumularse en la tubería y causar taponamientos.

No triture grandes cantidades de cáscaras de huevo o de materiales fibrosos, como hojas de maíz.

No llene el triturador con muchas cáscaras o piel de verduras al mismo tiempo. Introduzca gradualmente las cáscaras o la piel.

Uso del triturador:

- ☐ Retire el obturador de la abertura del fregadero.
- ☐ Abra el agua fría.
- ☐ Encienda el triturador.
- ☐ Introduzca lentamente los residuos de alimentos en el triturador, al tiempo que coloca el obturador de manera que mantenga a un mínimo la expulsión de residuos.
- ☐ Una vez que termine de triturar, apague el triturador.
- ☐ Continúe dejando correr el agua fría durante varios segundos para limpiar la línea de desagüe.

Limpieza del triturador

Limpie periódicamente el triturador para eliminar partículas de alimentos que pudieran haberse acumulado al paso del tiempo, lo que produce malos olores.

NOTA: Al triturar materiales duros, como pequeños huesos, semillas de frutas y hielo, se crea una acción abrasiva dentro de la cámara de trituración.

Para limpiar partículas acumuladas de alimentos:

- ☐ Coloque el obturador en su lugar y llene el fregadero hasta la mitad con agua tibia.
- ☐ Mezcle 1/4 de taza (60 mL) de polvo de hornear con agua.
- ☐ Para eliminar partículas sueltas, encienda el triturador y quite el obturador del fregadero al mismo tiempo.
- ☐ Una vez que el triturador se haya drenado, apáguelo.

Limpieza del deflector:

- ☐ Retire el deflector del fregadero, y límpielo a mano o en el lavavajillas.
- ☐ Vuelva a colocar el deflector antes de volver a usar el triturador.

Para eliminar malos olores:

- ☐ Triture cáscaras de frutas cítricas para refrescar el olor del triturador.
- ☐ Use limpiadores para trituradores, desengrasantes o desodorizantes, según se requiera, para eliminar malos olores ocasionados por acumulación de grasas.

Resolución de problemas

ES

Esta guía de resolución de problemas está diseñada únicamente como ayuda general. Para obtener servicio bajo garantía, comuníquese con su consecionario o distribuidor, o llame al Centro de Atención al Cliente mediante la información que aparece al frente de este manual.

Síntomas	Causa probable	Acción recomendada
1. Ruidos fuertes.	**A.** Al triturar huesos de animal y de frutas se produce más ruido que el que se produce con otros desperdicios. **B.** Presencia accidental de cucharas, tapones de botellas u otros objetos extraños.	**A.** Los ruidos más sonoros que los normales al triturar huesos de animales o de frutas son normales. **B.** Desconecte el suministro eléctrico y cierre el suministro de agua. Retire el protector antisalpicaduras y saque los objetos extraños con tenazas.
2. La unidad no arranca.	**A.** Es posible que la base giratoria trituradora esté atorada. **B.** Es posible que el botón de restablecer se haya disparado. **C.** Es posible que el cable que conecta al triturador tenga un corto o esté roto.	**A.** Apague el suministro eléctrico, retire el protector antisalpicaduras y, con un utensilio de madera, revise si la base giratoria puede girar libremente. **B.** Si la base giratoria gira libremente, entonces revise si el botón de restablecer se ha disparado. Oprima el botón de restablecer RESET visible para restablecerlo. **C.** Si el botón de restablecer no se ha disparado, revise el interruptor de encendido, la caja de fusibles, y el interruptor de circuitos. Si el cableado y los componentes eléctricos están intactos, es posible que la unidad tenga problemas internos que requieran servicio o reemplazo.

Síntomas	Causa probable	Acción recomendada
3. La base giratoria no gira libremente.	**A.** Es posible que haya un objeto extraño o que haya desperdicios atorados entre la base giratoria y el anillo triturador.	**A.** Desconecte el suministro eléctrico y haga girar la base giratoria para retirar el objeto con un utensilio de madera. Si no hay un objeto extraño, es posible que haya problemas internos que requieran servicio o reemplazo.
4. La unidad tiene fugas.	**A.** Si la unidad tiene fugas por arriba, puede deberse a: 1) La brida del fregadero está asentada incorrectamente debido al centrado del empaque, presencia de masilla o apretado incorrecto. 2) El anillo de respaldo está mal apretado. 3) Ensamblaje de montaje de 3 pernos está defectuoso o mal instalado. **B.** Si la unidad se fuga alrededor del codo de la tubería, se puede deber a que los tornillos del codo están mal apretados.	**A.** Vuelva a instalar la brida del fregadero, los empaques de goma y de fibra, y el anillo de respaldo, o cambie el ensamblaje de montaje ya usado. **B.** Vuelva a atornillar el codo de tubería correctamente a la máquina.

Conformidad

Este dispositivo cumple lo establecido en la sección 15 de las normas de la FCC. Su funcionamiento está sujeto a las siguientes 2 condiciones: (1) que este dispositivo no

cause interferencia perjudicial y (2) que acepte cualquier interferencia, incluida la que pueda causar funcionamiento no deseado.

Cualquier modificación o cambio sin aprobación expresa de la parte responsable del cumplimiento podría invalidar el derecho del usuario a utilizar el equipo.

ES

Este equipo ha sido probado, y se ha encontrado que satisface los límites de un aparato digital Clase B, de acuerdo a la sección 15 de las normas de la FCC. Estos límites están diseñados para ofrecer protección razonable contra interferencia perjudicial en una instalación residencial. Este equipo genera, usa y puede radiar energía de radiofrecuencia y, si no se instala y utiliza en cumplimiento de las instrucciones, puede causar interferencia perjudicial a las comunicaciones de radio. Sin embargo, no se garantiza que la interferencia no pudiera ocurrir en una instalación en particular. Si este equipo causa interferencia perjudicial a la recepción de radio o televisión, lo que se puede determinar al encender y apagar el equipo, se le recomienda al usuario que trate de corregir la interferencia mediante una de las siguientes medidas:

- Cambiar la orientación o el lugar de la antena receptora.
- Aumentar la separación entre el equipo y el receptor.
- Conectar el equipo a un tomacorriente en un circuito diferente al que utiliza el receptor.
- Consultar al distribuidor o a un técnico con experiencia en radio y televisión, para obtener ayuda.

Este aparato digital Clase B cumple la norma canadiense ICES-003.

kohler.com

THE BOLD LOOK OF KOHLER®

©2025 Kohler Co.

1626724-2

1626724-2-**B**