Installation Instructions

Pivot Shower Door

Record your model number:
Noter le numéro de modèle:
Anote su número de modelo: _____

Français, page 44
Español, página 88

KOHLER®

1675287-2-**A**

Thank You for Choosing KOHLER

Need help? Contact our Customer Care Center.

- USA/Canada: 1-800-4KOHLER (1-800-456-4537) Mexico: 001-800-456-4537
  Hours of Operation: Monday-Friday 8:00 AM -5:00 PM (CT)
  Languages Spoken: English, Spanish, and translation services are available.
- **Service parts:** kohler.com/serviceparts
- **Care and cleaning:** kohler.com/clean
- **Patents:** kohlercompany.com/patents

Warranty

This product is covered under the **KOHLER® Bath and Shower Doors Ten-Year Limited Warranty**, found at kohler.com/warranty. For a hardcopy of warranty terms, contact the Customer Care Center.

Required Tools and Materials

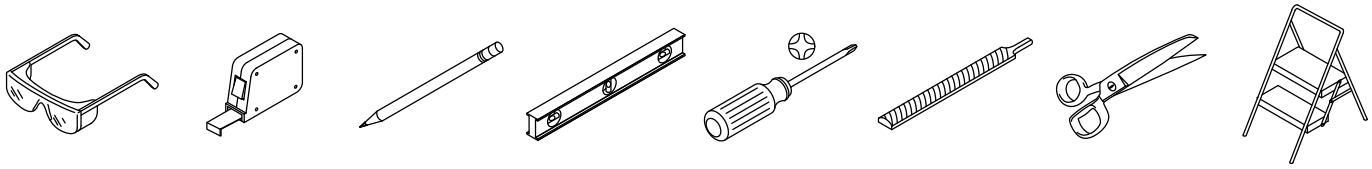

1/8", 1/4", 5/16" Masonry Bit for Tile 1/8", 1/4" Miter Box Masking Tape

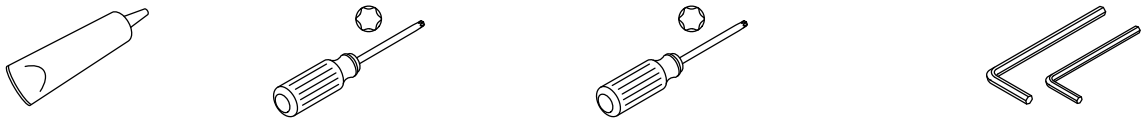

100% Silicone Sealant T-25, T-20 Torx Driver Long Handle T-25 Torx Driver 3 mm, 5 mm, 3/32" Hex Wrenches

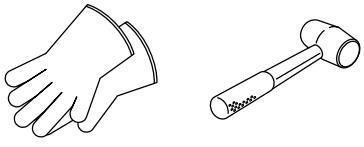

Protective Gloves Rubber Mallet

Before You Begin

WARNING: Risk of serious injury. Damage before installation can result in glass shattering. Inspect the glass and all parts for damage before installation.

WARNING: Risk of serious injury. Improper installation can result in glass shattering. Follow all installation instructions.

WARNING: Risk of serious injury. Do not cut tempered glass. Tempered glass will shatter if cut.

WARNING: Risk of serious injury. Always wear safety glasses and gloves while cutting and drilling.

CAUTION: Risk of personal injury. Wear protective gloves and long sleeves when installing the door.

CAUTION: Risk of personal injury. Tempered glass may shatter. Wear long sleeves and protective clothing to prevent injury in the event of shattered glass.

CAUTION: Risk of personal injury. Tempered glass should not contact hard surfaces or the glass may shatter. Do not touch the edge of the tempered glass panel with tools or any hard objects.

CAUTION: Risk of product damage. Do not remove the corner protectors from the glass.

CAUTION: Risk of property damage. Verify that the shower base is flat and level to prevent water damage.

CAUTION: Risk of damage. Cover the base of the shower or bath to avoid damage.

CAUTION: Risk of property damage. Follow the instructions applying 100% silicone sealant for the shower door. Sealing areas other than those shown in the installation instructions may cause leaking.

IMPORTANT! Leave this document for the end user.

TIP: Cover the drain with tape to prevent the loss of small parts.

Two people should perform this installation.

Follow all local plumbing and building codes.

READ AND FOLLOW ALL INSTRUCTIONS

SAVE THESE INSTRUCTIONS

Parts Identification

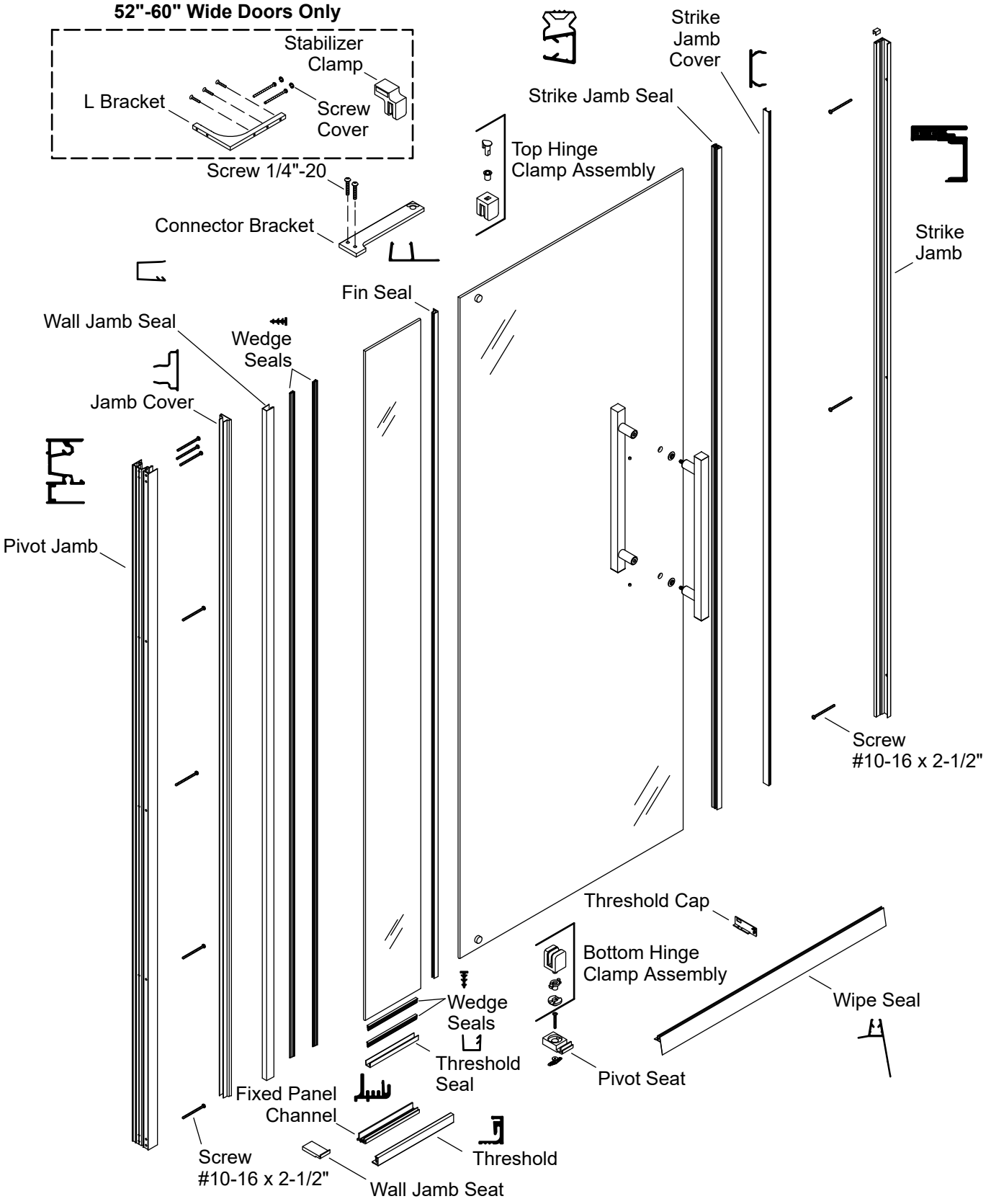

Parts List

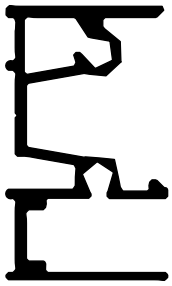

Pivot Jamb
(Qty 1)



Threshold
(Qty 1)

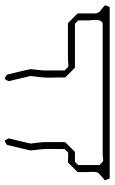

Jamb Cover
(Qty 1)

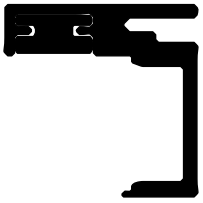

Strike Jamb
(Qty 1)



Strike Jamb Cover
(Qty 1)

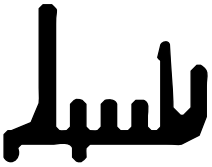

Fixed Panel Channel
(Qty 1)

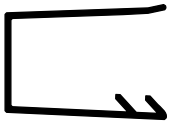

Wall Jamb Seal
(Qty 1)

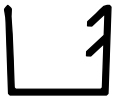

Threshold Seal
(Qty 1)

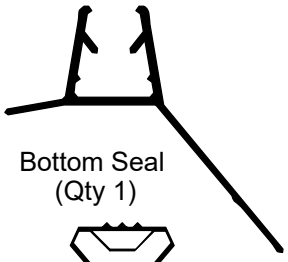

Bottom Seal
(Qty 1)



Long Wedge Seal
(Qty 2)



Short Wedge Seal
(Qty 2)



Fin Seal
(Qty 1)



Pivot Panel Seal
(Qty 1)



Fixed Panel (Qty 1)

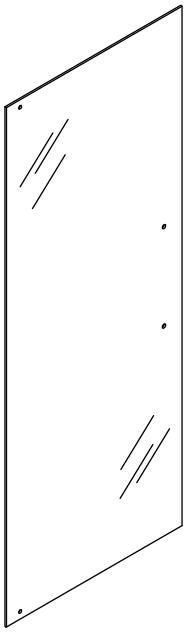

Pivot Panel (Qty 1)

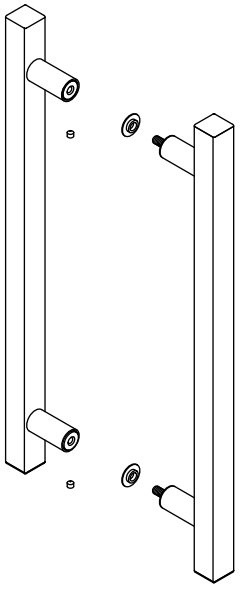

Handle Assembly (Qty 1)

Parts List Continued



#10-16 x 2-1/2" Screw
(Qty 10)



1/4"-20 Screw
(Qty 2)



#8-18 x 1-1/2" Screw
(Qty 1)

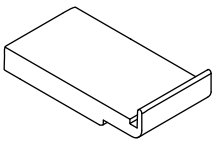

Wall Jamb Seat
(Qty 1)

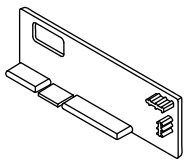

Left Pivot Threshold
Cap 1662790
(Qty 1)

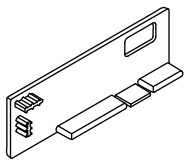

Right Pivot Threshold
Cap 1662791
(Qty 1)



Pivot Pin Bushing
(Qty 1)

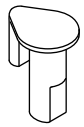

Pivot Pin
(Qty 1)

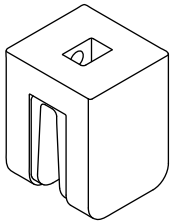

Top Hinge Clamp
(Qty 1)

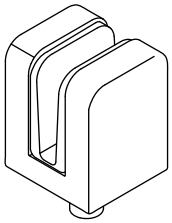

Bottom Hinge Clamp
(Qty 1)

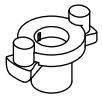

Bottom Hinge Bushing
(Qty 1)



Hinge Mount Insert
(Qty 1)

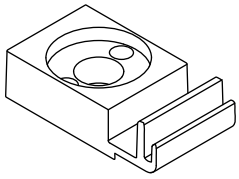

Pivot Seat
(Qty 1)

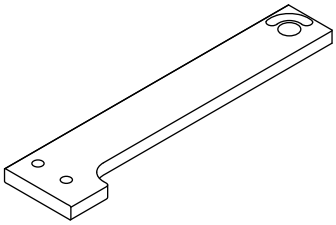

Connector Bracket
(Qty 1)

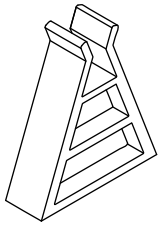

Install Block
(Qty 1)

52"-60" Doors Only



#8-18 x 2-1/2" Screw
(Qty 2)

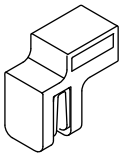

Stabilizer Clamp
(Qty 1)

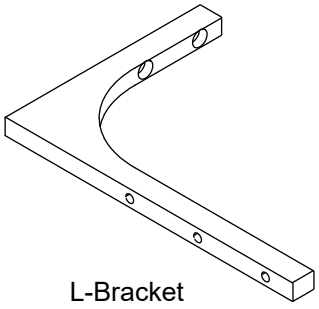

L-Bracket
(Qty 1)



Screw Cover
(Qty 2)



#8-32 Hex Screw
(Qty 3)

1. Prepare the Site

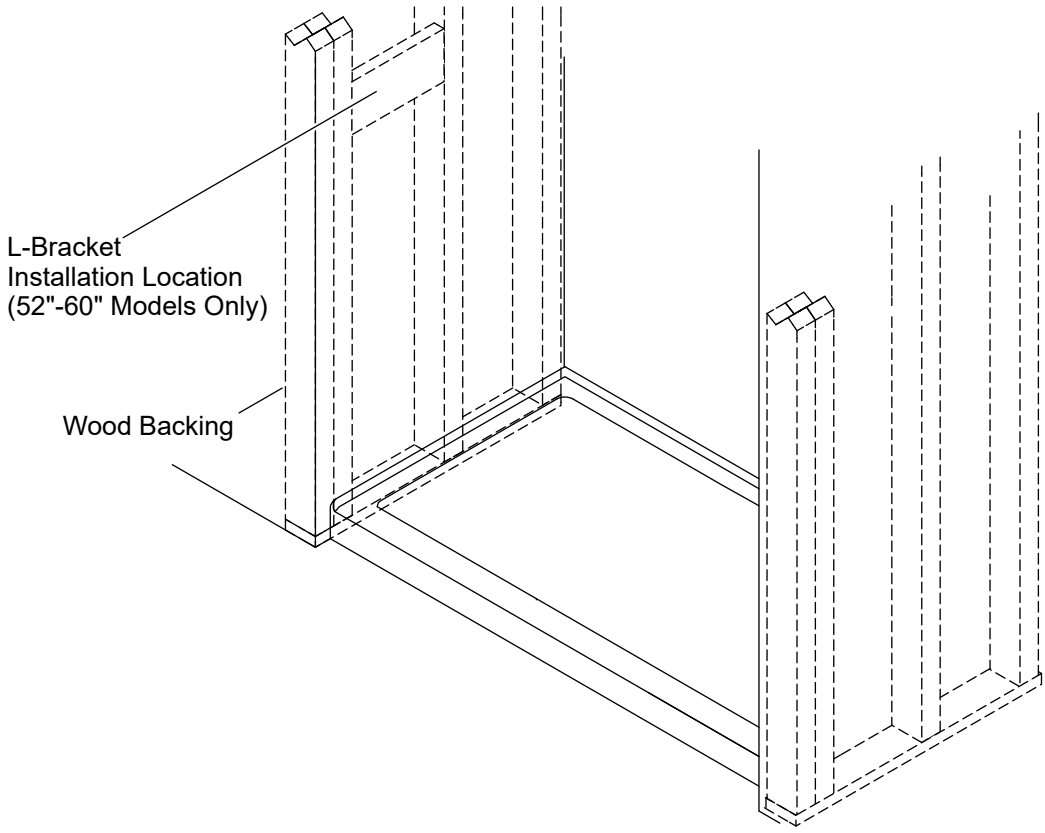

IMPORTANT! Double studs or wood backing are required behind the wall where the wall jambs will be installed.

- ☐ Install double studs or wood backing before beginning the installation.
- ☐ **52'-60" Models Only:** Install wood backing at the L-bracket installation location.

2. Confirm Shower Base/Bath Ledge and Wall Compatibility

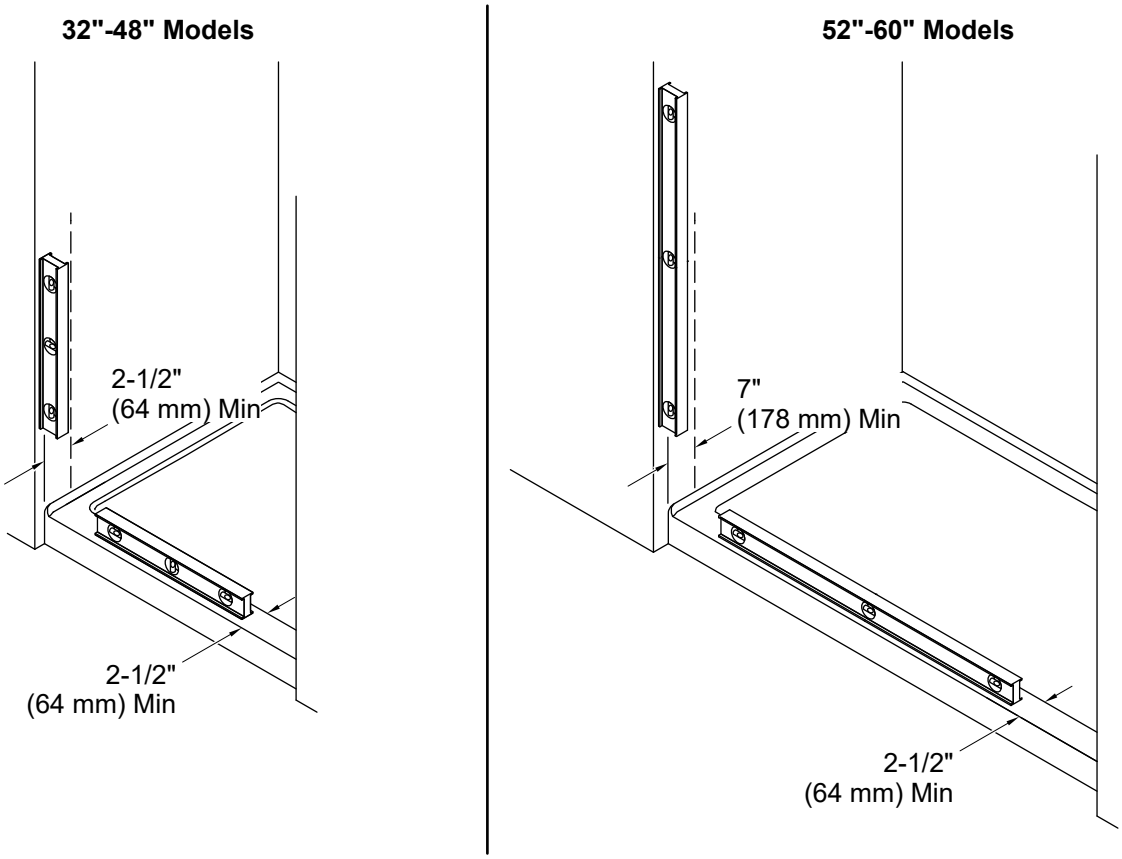

NOTICE: For proper door alignment and operation, confirm that the shower base/bath ledge and walls meet the following requirements. Do not install the door if these requirements are not met.

- ☐ **32"-48" Models:** There must be at least 2-1/2″ (64 mm) of flat surface on the shower/bath walls.
- ☐ **52"-60" Models:** There must be at least 7″ (178 mm) of flat surface on the shower/bath walls.
- ☐ There must be at least 2-1/2″ (64 mm) of flat surface on the shower base/bath ledge.
- ☐ Walls must be within 3/4″ (19 mm) of plumb.
- ☐ The shower base/bath ledge must be flat and level between the walls.

3. Determine Door Positioning

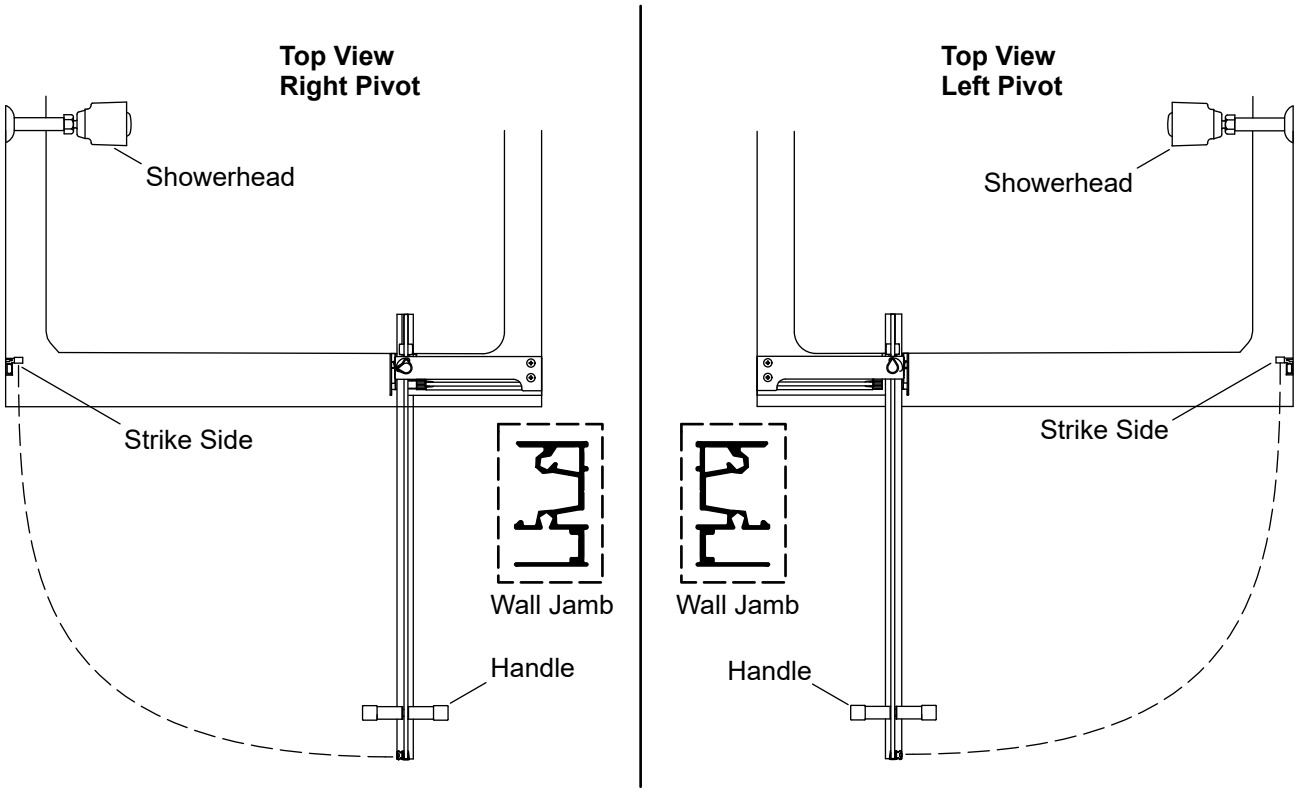

IMPORTANT! Left pivot configuration is shown in the installation steps unless otherwise indicated.

- ☐ Determine whether the door will be installed in a left pivot or right pivot configuration.
- ☐ **Recommended:** Install the pivot panel on the same side of the shower as the showerhead.

4. Prepare the Threshold

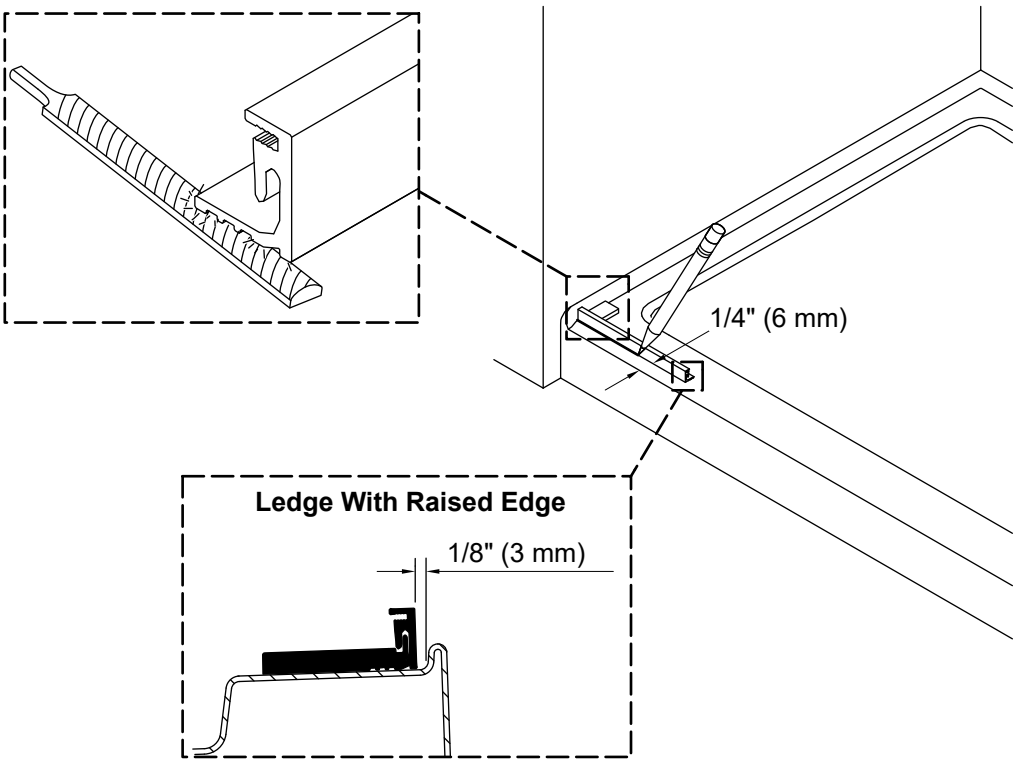

- ☐ If needed, file the ends of the threshold to fit against the shower walls. Use a coin to match and transfer the corner radius.
- ☐ **If the shower base/bath ledge is flat:** Align the threshold 1/4" (6 mm) from the front of the shower base/bath ledge along the entire length and mark the location.
- ☐ **If the shower base/bath ledge has a raised edge:** Align the threshold 1/8" (3 mm) from the back of the raised edge along the entire length and mark the location.

5. Install the Threshold

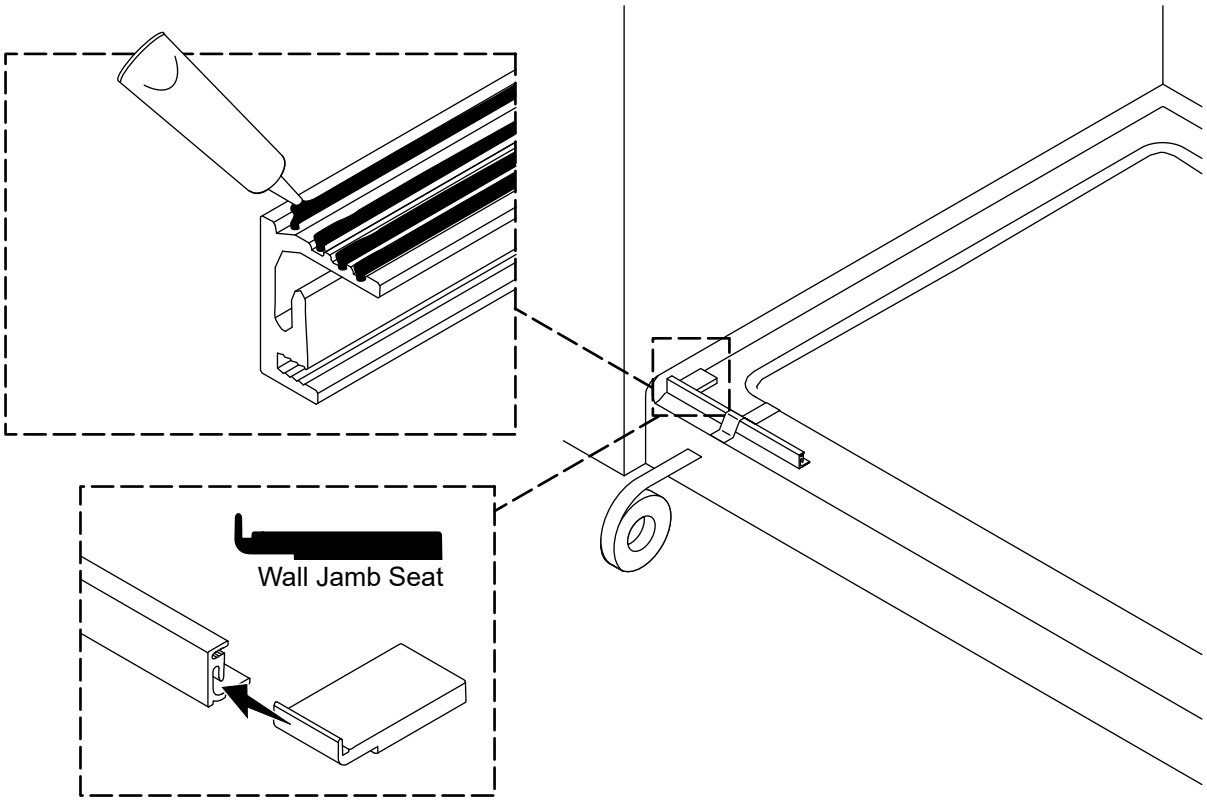

NOTE: The bottom hole will not be used.

- ☐ Apply 100% silicone sealant into the groove(s) on the bottom of the threshold.
- ☐ Reposition the threshold at the previously marked location. Verify that the threshold is flush against the fixed panel wall.
- ☐ Insert the wall jamb seat into the threshold and slide against the wall.
- ☐ Tape the threshold securely in place.

6. Install the Connector Bracket

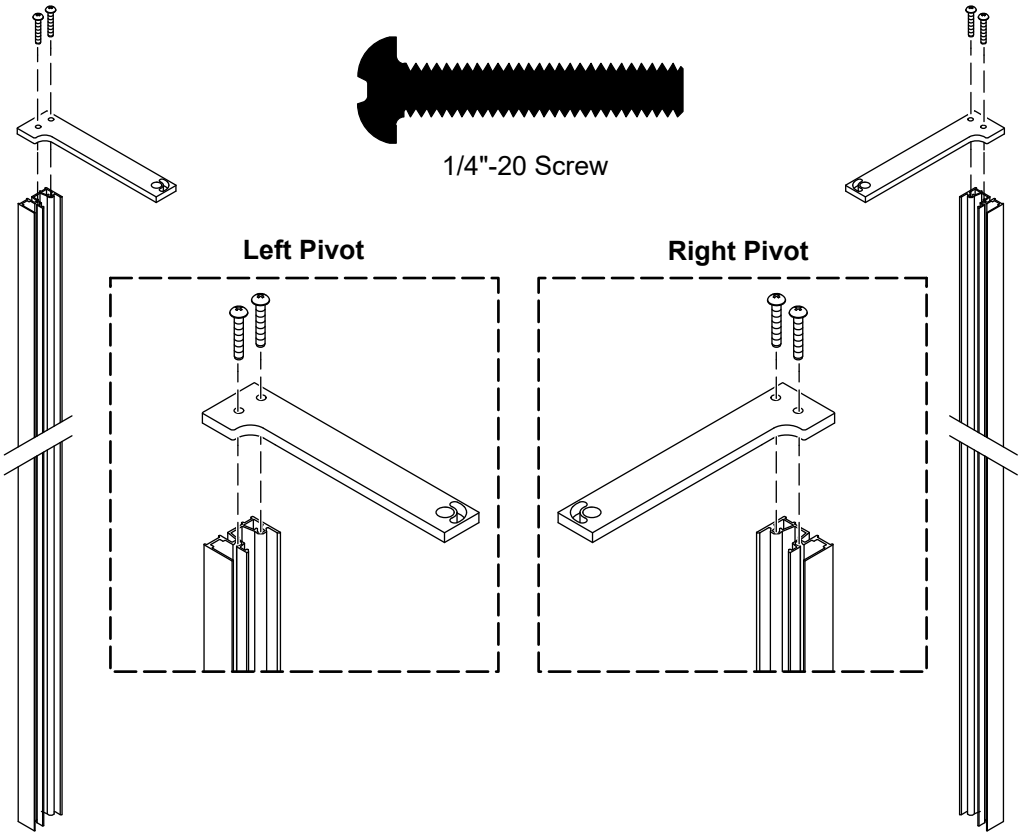

- ☐ Position the connector bracket on the wall jamb. Orient as shown.
- ☐ Secure the connector bracket to the wall jamb with the screws provided.

7. Mark the Hole Locations

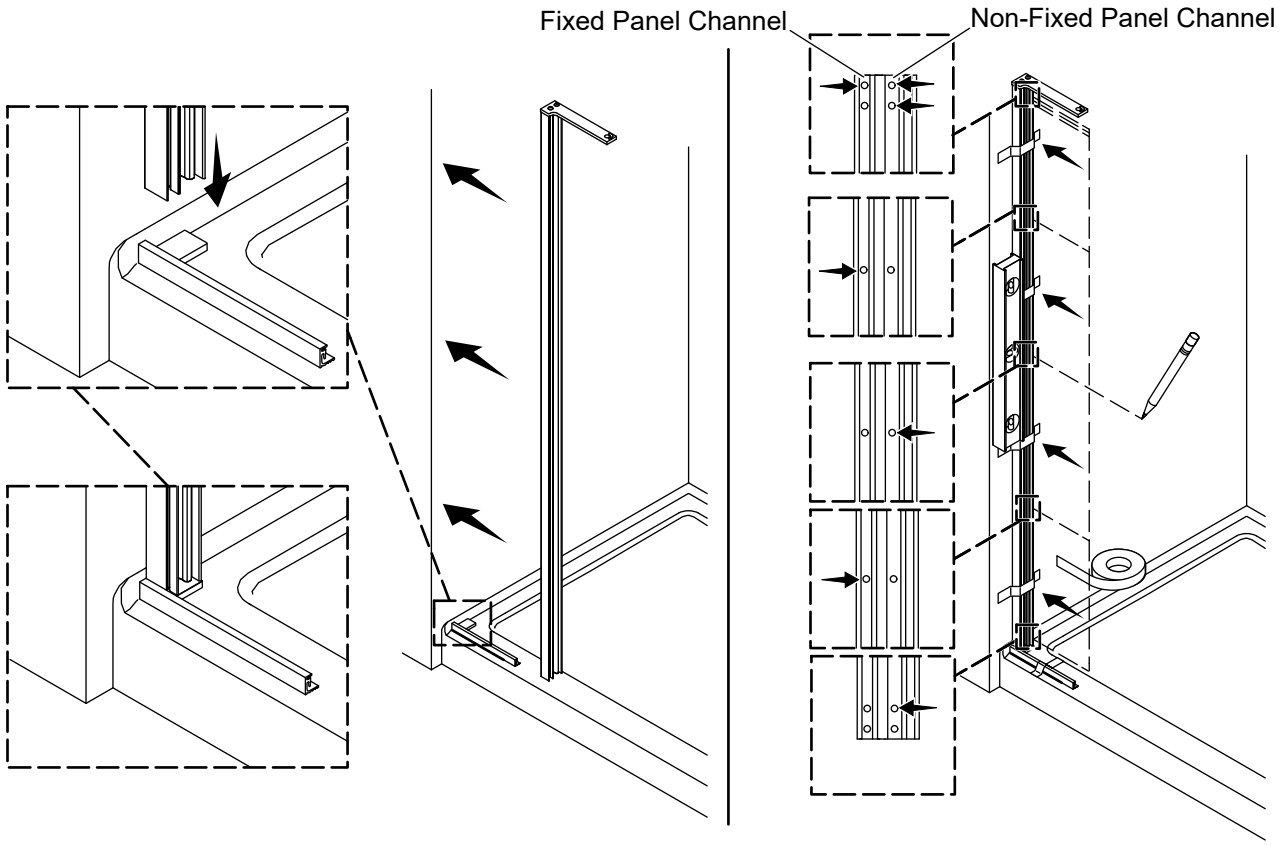

NOTE: The wall jamb has two channels with holes. Seven total holes will be marked between the two channels.

NOTE: The bottom hole in each channel will not be used.

- ☐ Move the wall jamb into place against the wall and on top of the wall jamb seat.
- ☐ Plumb the wall jamb. Verify that the bottom of the wall jamb is pressed against the threshold when plumb.
- ☐ Tape the wall jamb securely in place.

Mark the Non-Fixed Panel Channel Holes

- ☐ Mark the top two holes in the non-fixed panel channel.
- ☐ Mark two more holes, skipping a hole between each marked hole. Do not mark the bottom hole.

Mark the Fixed Panel Channel Holes

- ☐ Mark the top hole in the fixed panel channel.
- ☐ Mark two more holes, skipping a hole between each marked hole. Do not mark the bottom hole.

8. Drill the Holes

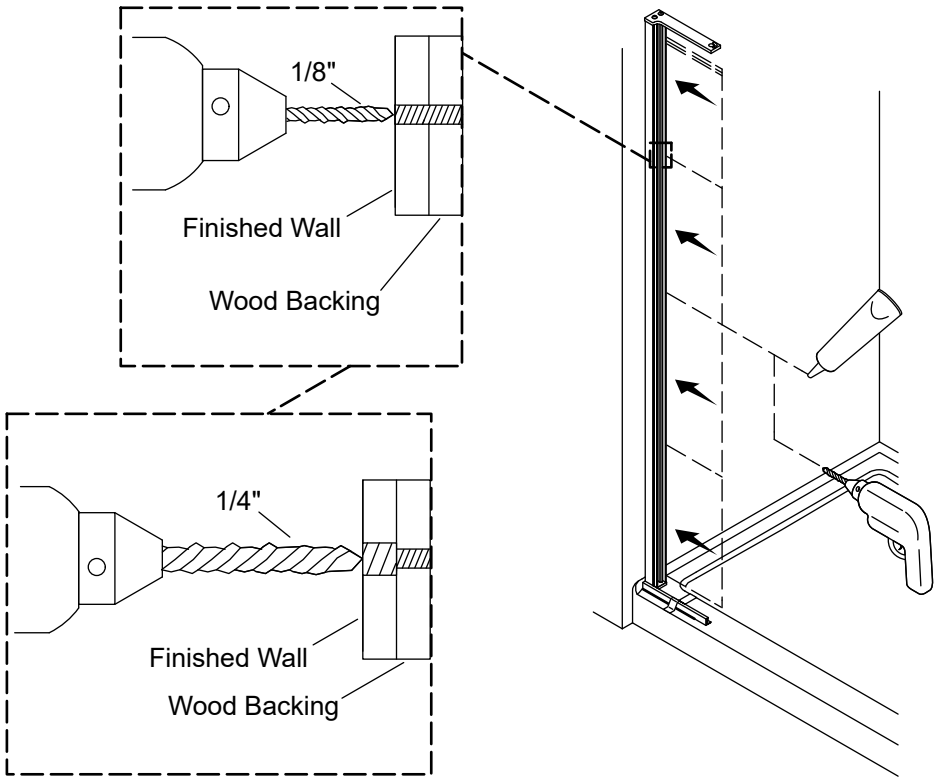

⚠ **WARNING: Risk of serious injury.** Always wear safety glasses and gloves while cutting and drilling.

IMPORTANT! Use the appropriate drill bit for the wall material.

- ☐ Remove the wall jamb.
- ☐ Drill 1/8" holes at each mark. Then, drill a 1/4" hole through the finished wall ONLY.
- ☐ Apply 100% silicone sealant inside each hole.

9. Install the Wall Jamb

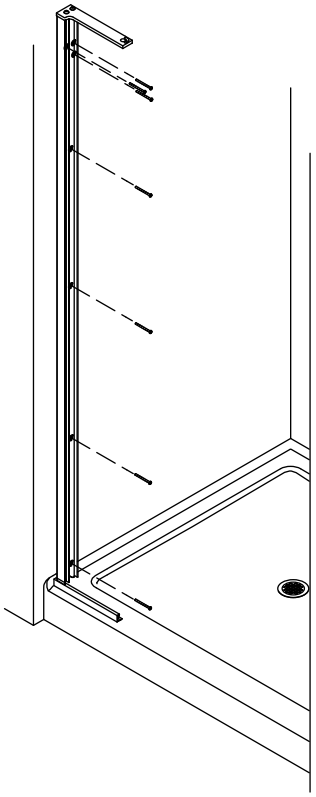

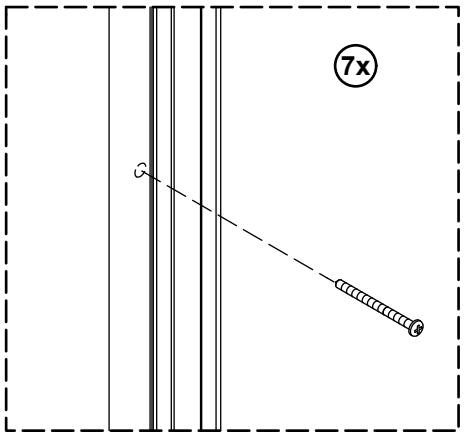



#10-16 x 2-1/2" Screw

NOTE: Use a long-handle T-25 Torx driver (not provided) when securing the top three screws to avoid damaging the finish.

- ☐ Move the wall jamb back to the previously marked position and secure with seven provided #10-16 x 2-1/2" screws using a T-25 Torx driver (not provided).

10. Install the Jamb Cover

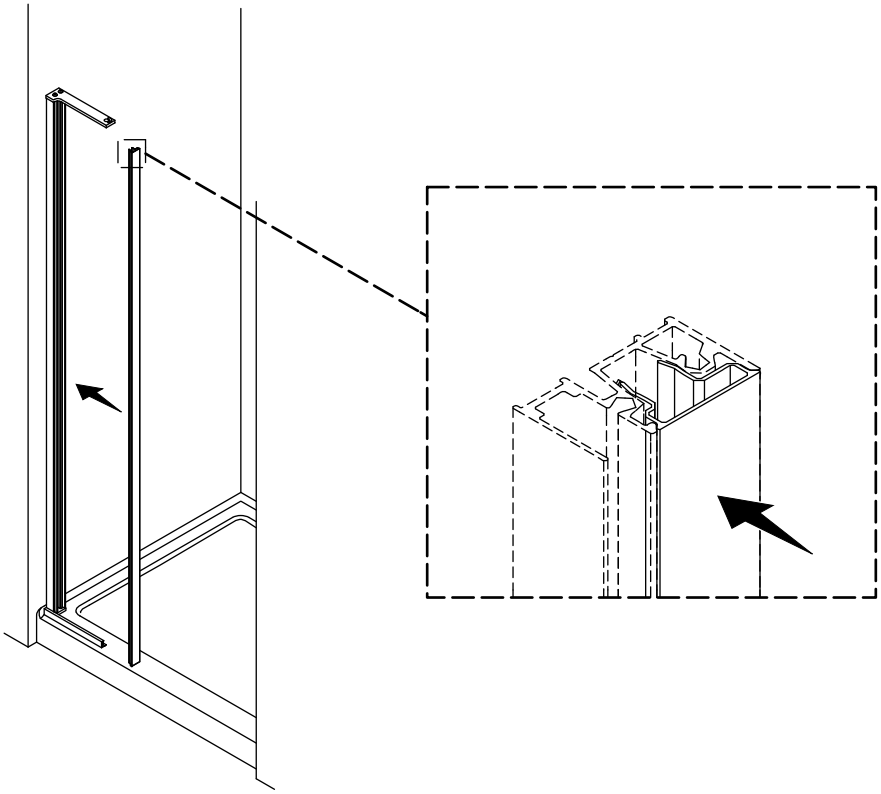

☐ Snap the jamb cover into place on the wall jamb. Use a rubber mallet if needed.

11. Position the Pivot Seat

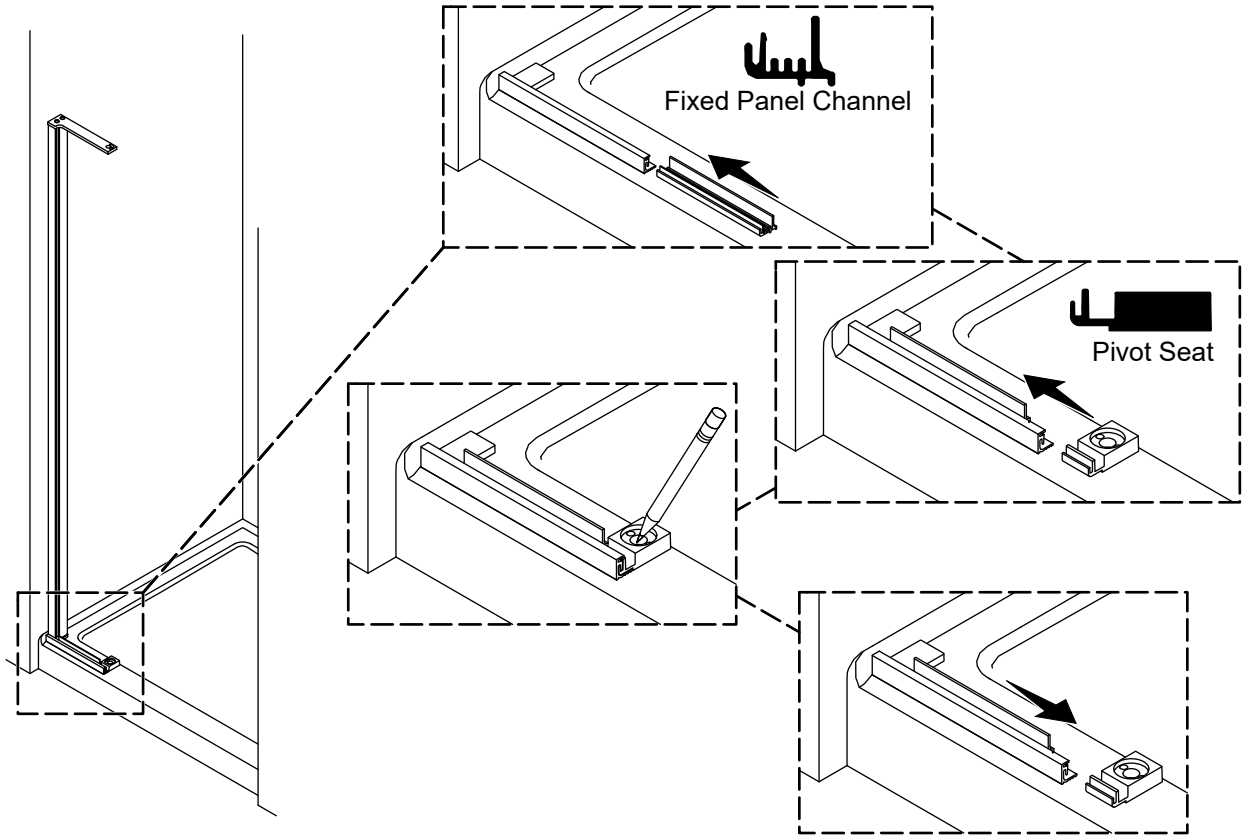

- ☐ Slide the fixed panel channel into the threshold.
- ☐ Slide the pivot seat into the threshold.
- ☐ Verify that the pivot seat is touching the end of the fixed panel channel and mark the location of the middle hole of the pivot seat.
- ☐ Remove the pivot seat.

12. Secure the Pivot Seat (Tiled Floors With Wood Backing)

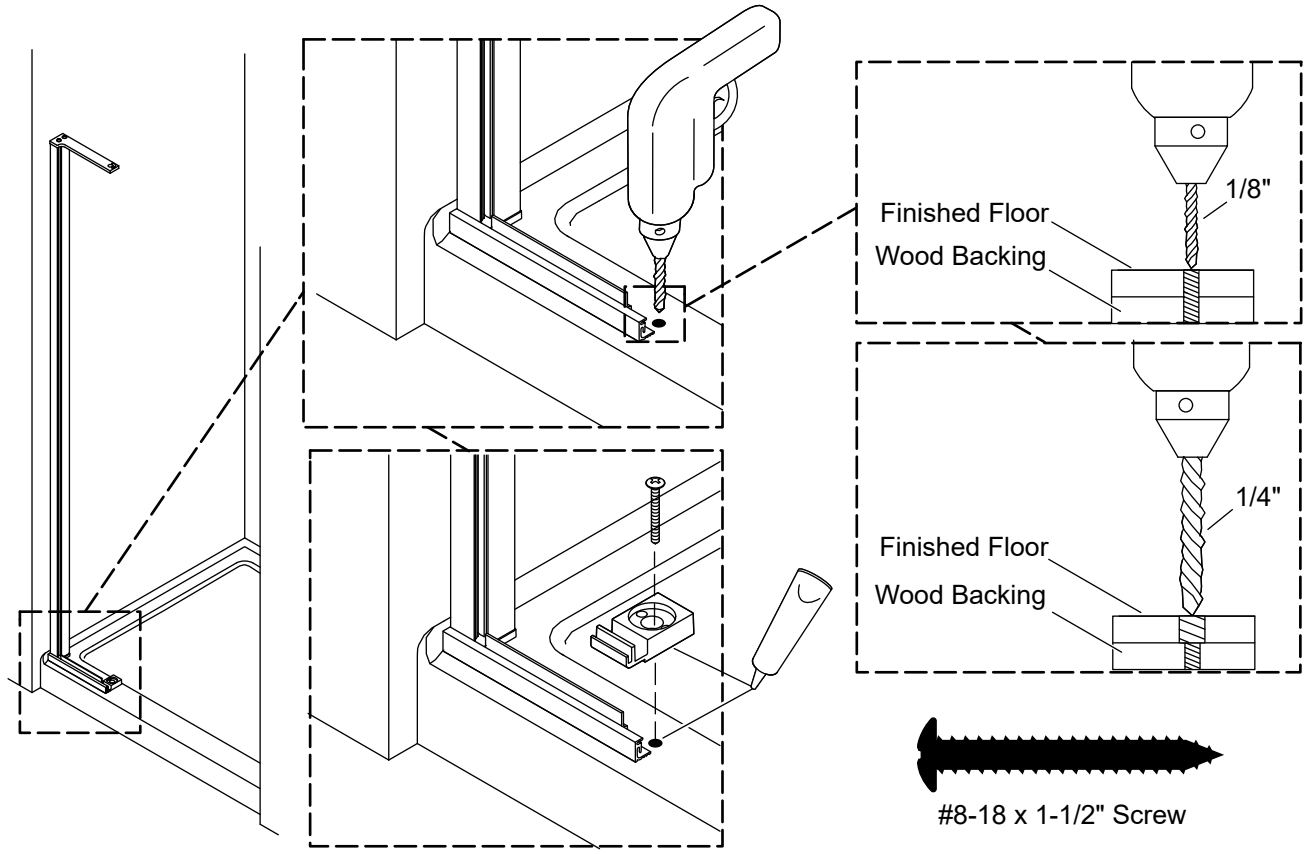

IMPORTANT! Use the appropriate drill bit for the wall material.

NOTE: If installing onto an acrylic shower base, proceed to the "Secure the Pivot Seat (Acrylic Shower Bases)" section.

- ☐ Drill 1/8" holes at each mark. Then, drill a 1/4" hole through the finished wall ONLY.
- ☐ Apply 100% silicone sealant to the drilled hole.
- ☐ Apply 100% silicone sealant to the underside of the pivot seat and slide back into the threshold.
- ☐ Secure the pivot seat with the provided #8-18 x 1-1/2" screw.

13. Secure the Pivot Seat (Acrylic Shower Bases)

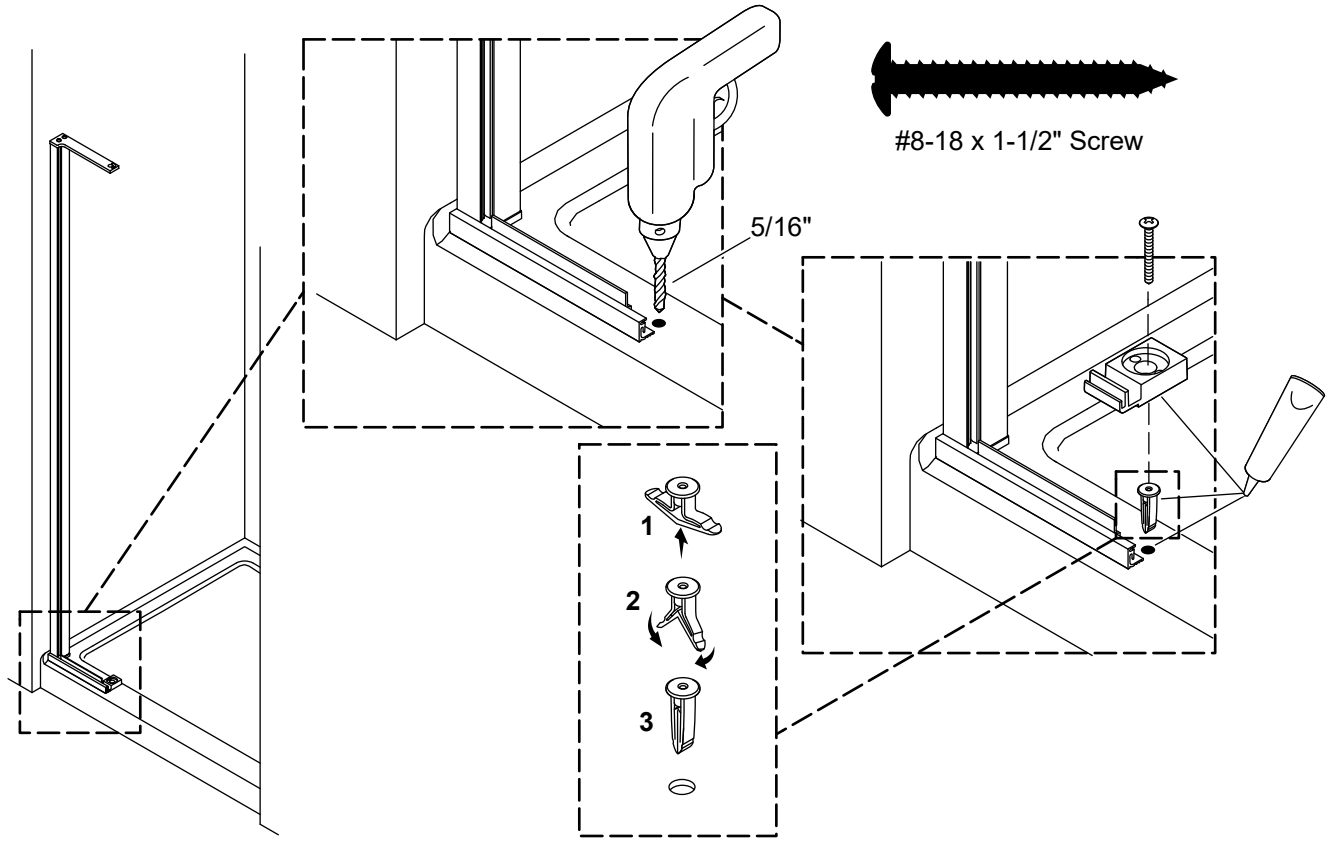

IMPORTANT! Use the appropriate drill bit for the wall material.

- ☐ Drill at the marked location using a 5/16" drill bit.
- ☐ Apply 100% silicone sealant to the drilled hole and to the underside of the butterfly anchor.
- ☐ Install the butterfly anchor.
- ☐ Apply 100% silicone sealant to the hole of the installed anchor.
- ☐ Apply 100% silicone sealant to the underside of the pivot seat and slide back into the threshold.
- ☐ Secure the pivot seat with the provided #8-18 x 1-1/2" screw.

14. Measure and Cut the Fixed Panel Seals

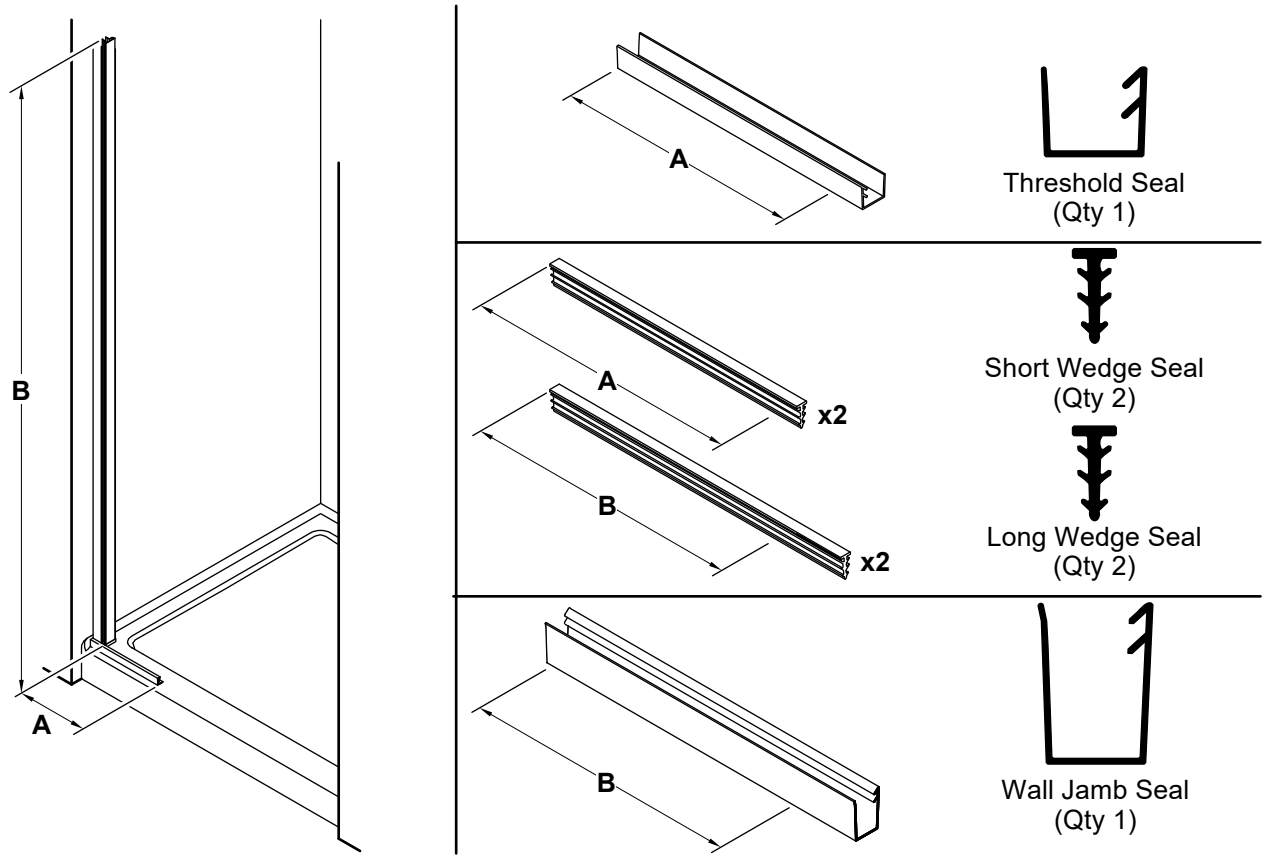

- ☐ Measure distance "**A**" from the inside edge of the wall jamb to the edge of the fixed panel channel.
- ☐ Mark distance "**A**" on the threshold seal and on the two short wedge seals.
- ☐ Measure distance "**B**" from the bottom edge of the wall jamb to the top of the wall jamb.
- ☐ Mark distance "**B**" on the wall jamb seal and on the two long wedge seals.
- ☐ Verify that three (3) seals (threshold seal, and the two short wedge seals) equal distance "**A.**"
- ☐ Verify that three (3) seals (wall jamb seal, and the two long wedge seals) equal distance "**B.**"
- ☐ Cut the seals at the marked line.
- ☐ Set the seals aside for future installation.

15. Install the Fixed Panel Wall Jamb Seal

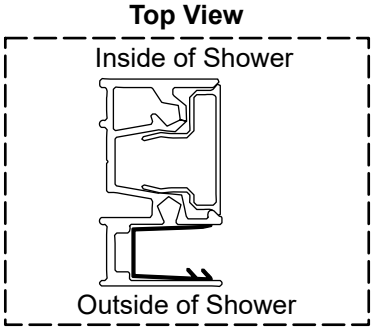

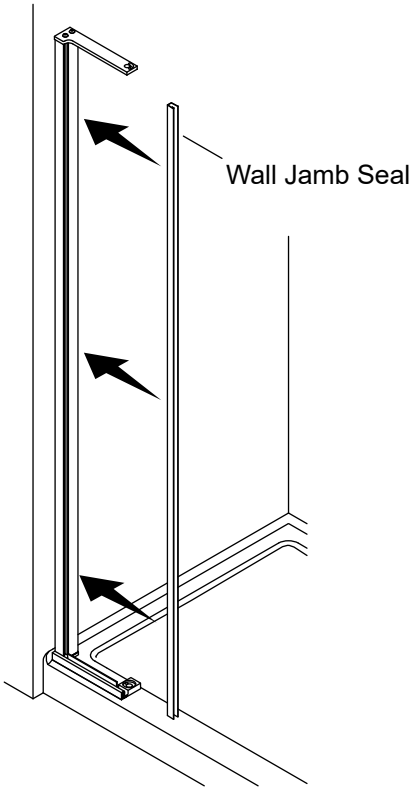

NOTE: The fixed panel wall jamb seal will extend down into the channel in the threshold.

☐ Slide the wall jamb seal into the fixed panel wall jamb, as shown. The wall jamb seal will extend past the bottom of the wall jamb and fit tightly against the wall jamb seat.

16. Install the Threshold Seal

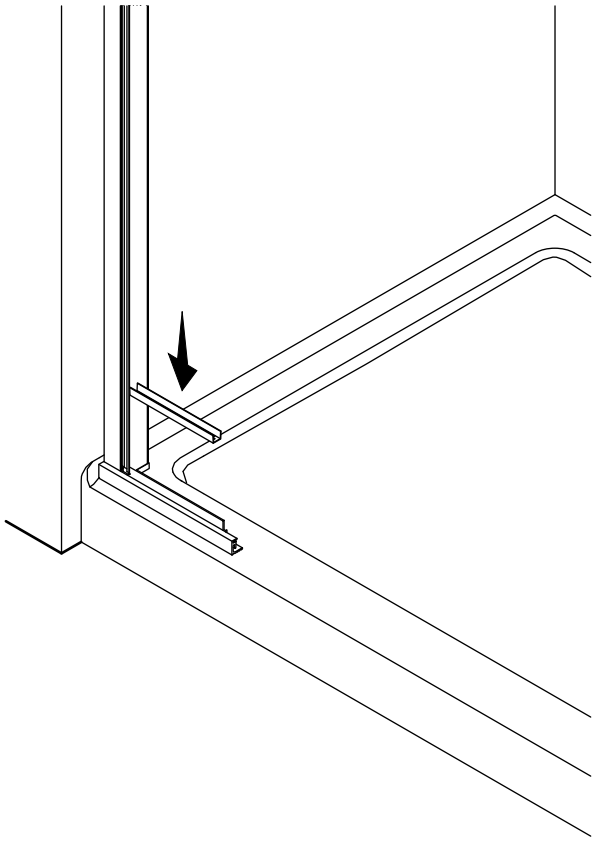

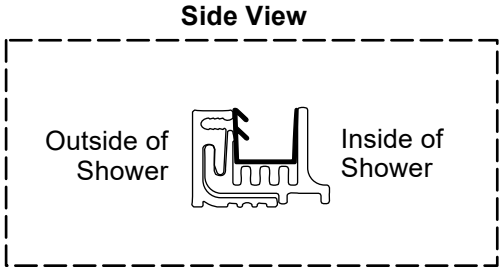

- ☐ Install the threshold seal into the fixed panel channel.
- ☐ Verify that the threshold seal is flush against the wall jamb seal.

17. Install the Fixed Panel

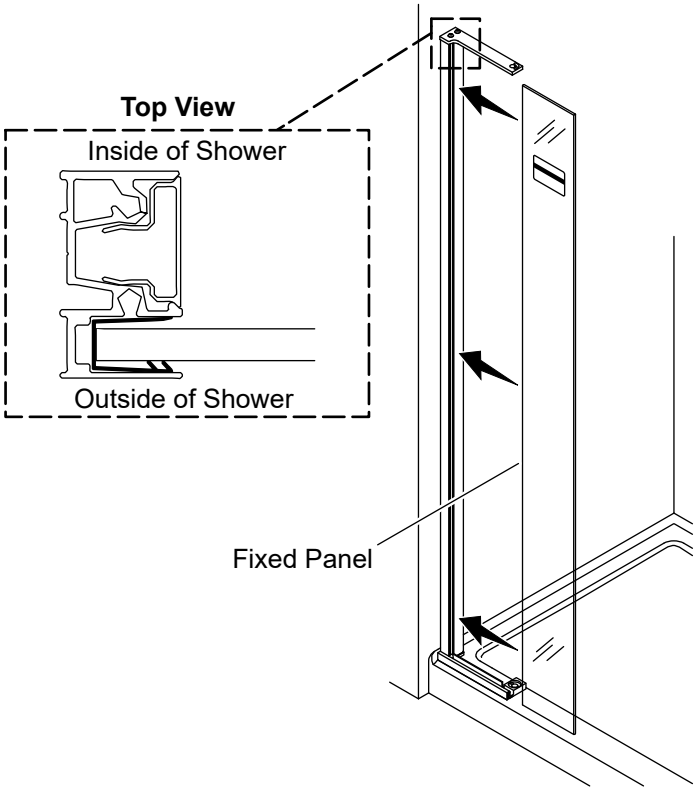

⚠ **CAUTION: Risk of personal injury.** Tempered glass may shatter. Wear long sleeves and protective clothing to prevent injury in the event of shattered glass.

IMPORTANT! The label on the fixed panel must face the outside of the shower.

- ☐ Insert the fixed panel into the wall jamb seal and threshold seal.
- ☐ Verify that the fixed panel is fully seated in the threshold seal and fully pressed into the wall jamb seal. **Do not tilt the fixed panel to accommodate an out of plumb wall.**

18. Install the Wedge Seals

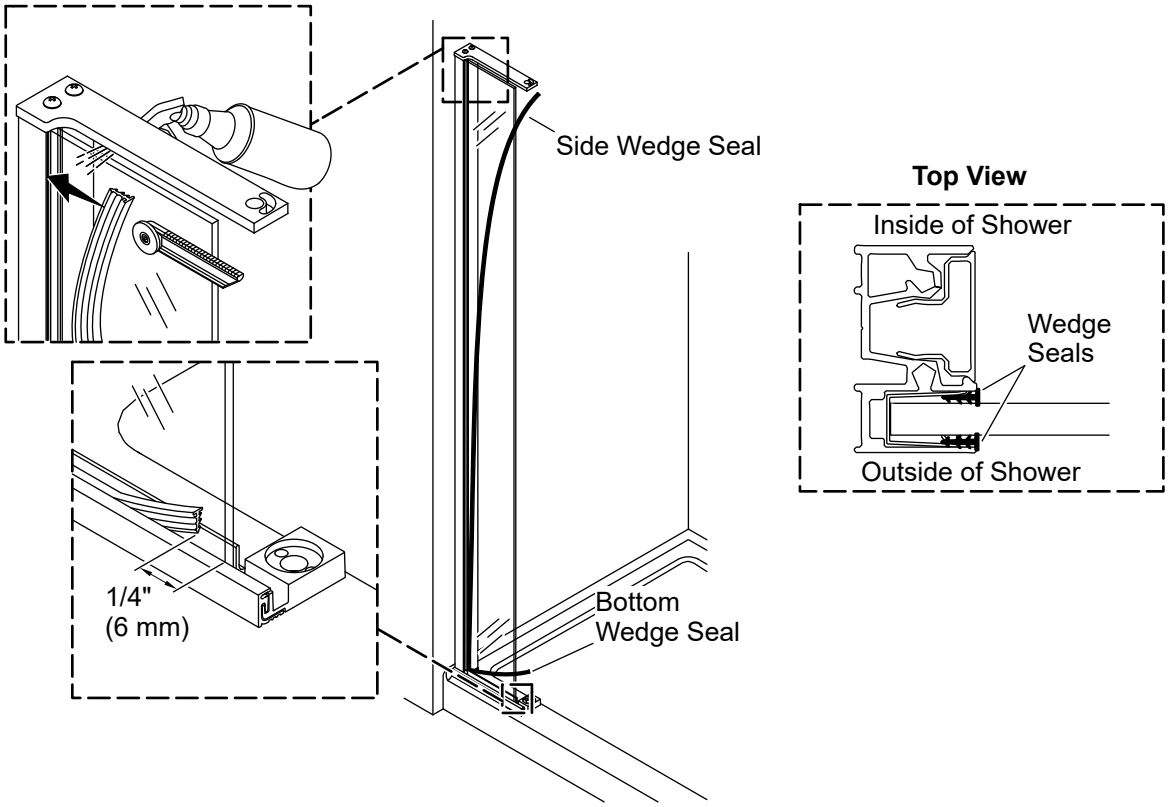

⚠ **CAUTION: Risk of product damage.** Do not use sharp objects to push the wedge seal into place.

NOTE: Water is recommended to help insert the wedge seal fully into the fixed panel wall jamb seal.

Bottom Wedge Seals

- ☐ Starting at the fixed panel wall jamb, push the bottom wedge seal completely between the fixed panel channel seal and the fixed panel, as shown.
- ☐ Install a second wedge seal between the fixed panel channel seal and the fixed panel on the outside of the shower.
- ☐ Trim the bottom wedge seals so that there is a 1/4″ (6 mm) gap from the open edge of the fixed panel.

Side Wedge Seals

- ☐ Starting at the bottom, push the side wedge seal completely between the fixed panel wall jamb seal and the fixed panel, as shown.
- ☐ Install a second wedge seal between the fixed panel wall jamb seal and the fixed panel on the outside of the shower.
- ☐ Trim any excess length of the side wedge seals.

19. 52"-60" Wide Doors Only - Install the Stabilizer Clamp

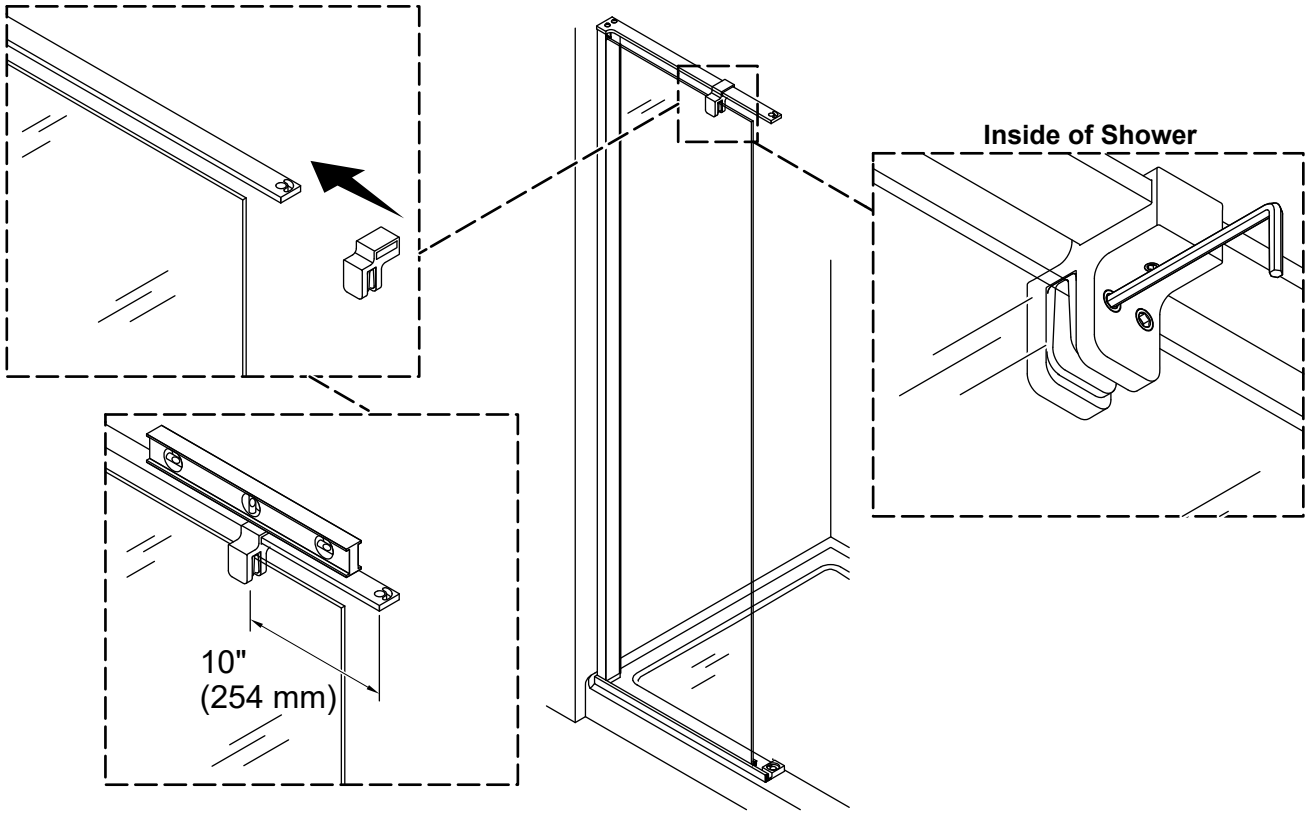

NOTE: For doors other than 52"-60" wide doors, proceed to the "Install the Fin Seal" section.

- ☐ Loosen the setscrews on the stabilizer clamp so that the stabilizer clamp slides freely on the connector bracket and fixed panel.
- ☐ Slide the stabilizer clamp onto the connector bracket verifying that the channel of the clamp slides onto the fixed panel.
- ☐ Position the clamp 10" (254 mm) from the edge of the connector bracket.
- ☐ Check the connector bracket for level.
- ☐ Once the connector bracket is level, tighten the setscrews on the stabilizer clamp using a 5 mm hex wrench (not provided) for the glass clamp setscrews and a 3 mm hex wrench (not provided) for the connector bracket setscrew.

20. 52"-60" Wide Doors Only - Mark the L-Bracket

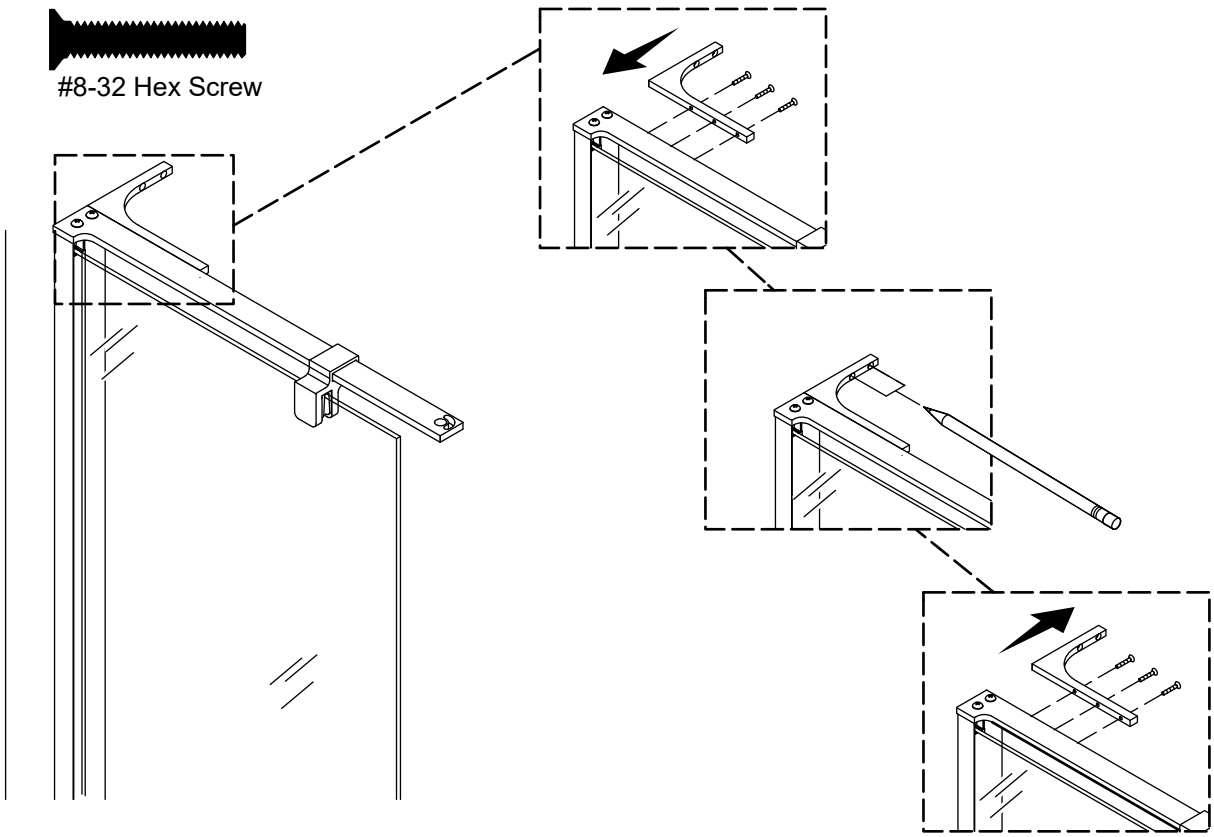

IMPORTANT! The L-bracket must be secured to a wood backing in the wall.

- ☐ Mount the L-bracket to the connector bracket with the provided #8-32 hex screws using a 3/32" hex wrench (not provided).
- ☐ Mark the two hole locations on the wall.
- ☐ Remove the L-bracket from the connector bracket.

21. 52"-60" Wide Doors Only - Install the L-Bracket

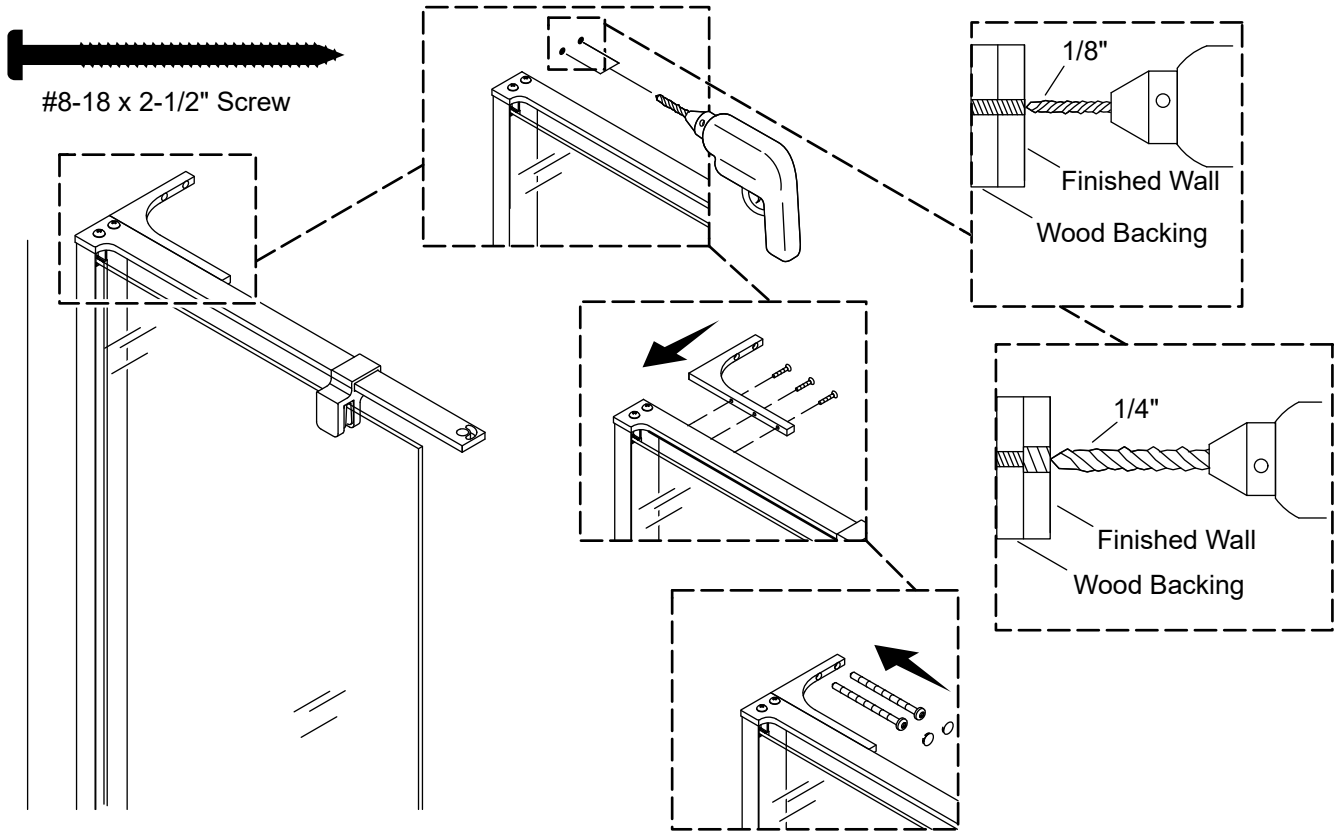

⚠ **WARNING: Risk of serious injury.** Always wear safety glasses and gloves while cutting and drilling.

IMPORTANT! Use the appropriate drill bit for the wall material.

- ☐ Drill 1/8" holes at each mark. Then, drill a 1/4" hole through the finished wall ONLY.
- ☐ Reinstall the L-bracket to the connector bracket.
- ☐ Secure the L-bracket to the wall with the provided #8-18 x 2-1/2" screws using a T-20 Torx driver (not provided).
- ☐ Install the provided plastic screw covers into the two wall-side screw holes in the L-bracket.

22. Install the Fin Seal

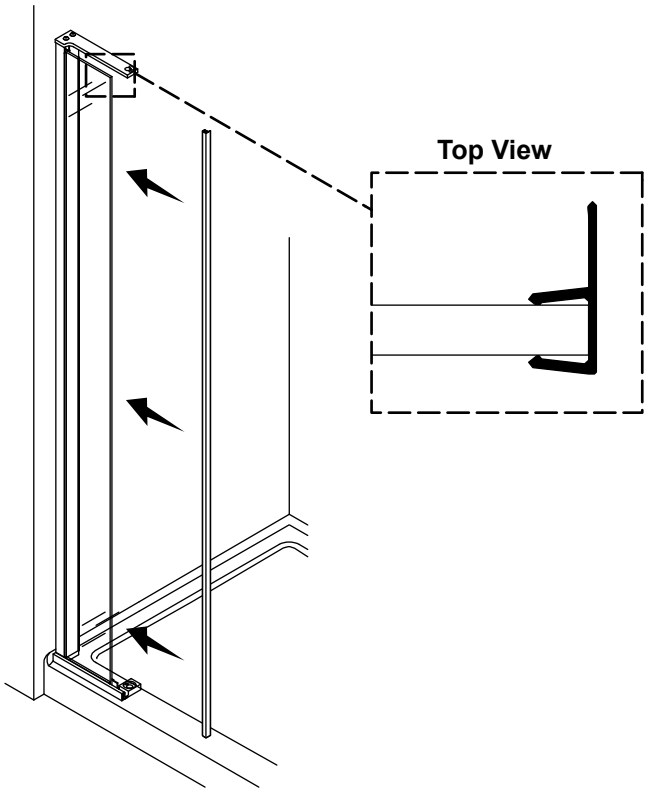

☐ Starting from the bottom, press the fin seal onto the fixed panel so the fin faces the inside of the shower.

23. Prepare the Bottom Hinge Mount

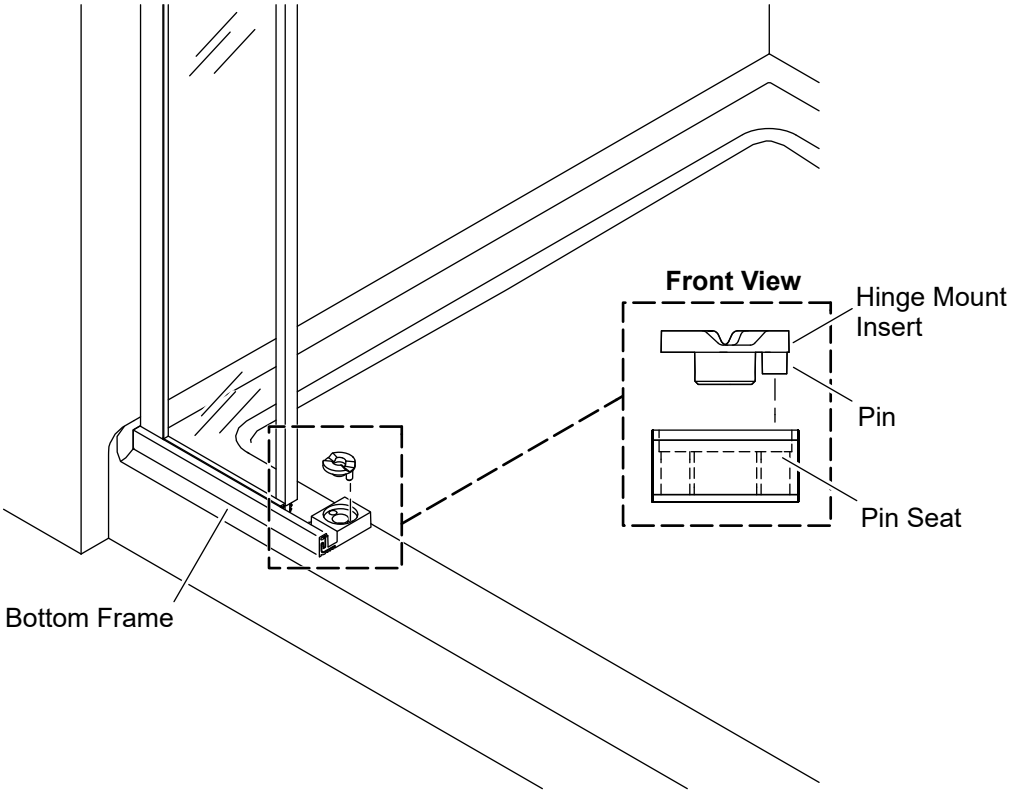

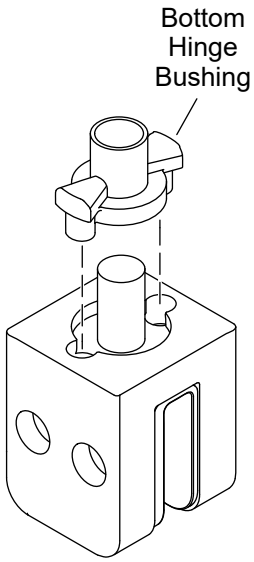

NOTE: The pin will be set in the pin seat on the opposite side for a right-side pivot configuration.

- ☐ Position the hinge mount insert on the pivot seat. The pin should be inserted into the pin seat on the side opposite the fixed panel.
- ☐ Assemble the bottom hinge bushing to the bottom hinge clamp.
- ☐ Set aside for later installation.

24. Install the Top and Bottom Hinge Clamps

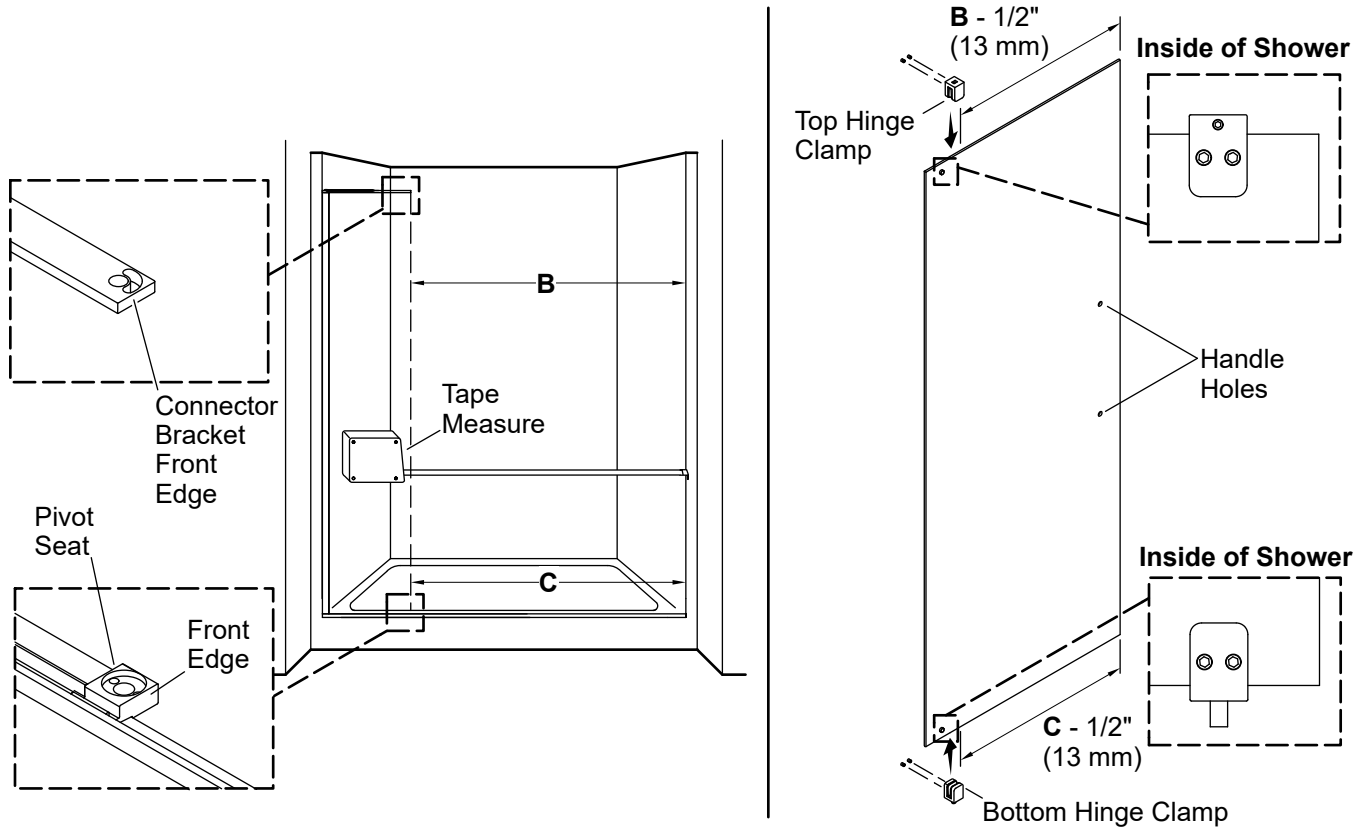

⚠ **CAUTION: Risk of personal injury.** Two people are recommended for this step. Do not remove the corner protectors from the pivot panel.

⚠ **CAUTION: Risk of product damage.** Do not rotate the glass on the corners.

IMPORTANT! Verify that the top and bottom hinge clamp setscrews face the inside of the shower. Verify that the label on the pivot panel faces the outside of the shower.

- ☐ Carefully place the pivot panel on the cardboard endcaps from the shower door packaging. Verify that the sticker on the glass is facing the floor.
- ☐ Measure from the wall to the front edge of the connector bracket, distance **"B"**, and record the dimension.
- ☐ Measure from the wall to the front edge of the pivot seat distance **"C"**, and record the dimension.
- ☐ On the side opposite of the handle holes, position the front edge of the top hinge clamp 1/2" (13 mm) less than dimension **"B."**
- ☐ Carefully tighten the setscrews 1/4 turn past hand-tight with a 5 mm hex wrench (not provided).
- ☐ On the side opposite of the handle holes, position the front edge of the bottom hinge clamp 1/2" (13 mm) less than dimension **"C."**
- ☐ Carefully tighten the setscrews 1/4 turn past hand-tight with a 5 mm hex wrench.
- ☐ Verify that the hinge clamps are seated flush against the glass and will not move.
- ☐ Place the pivot panel in the shower. Verify that the bottom hinge clamp is on the bottom.

25. Position the Pivot Panel

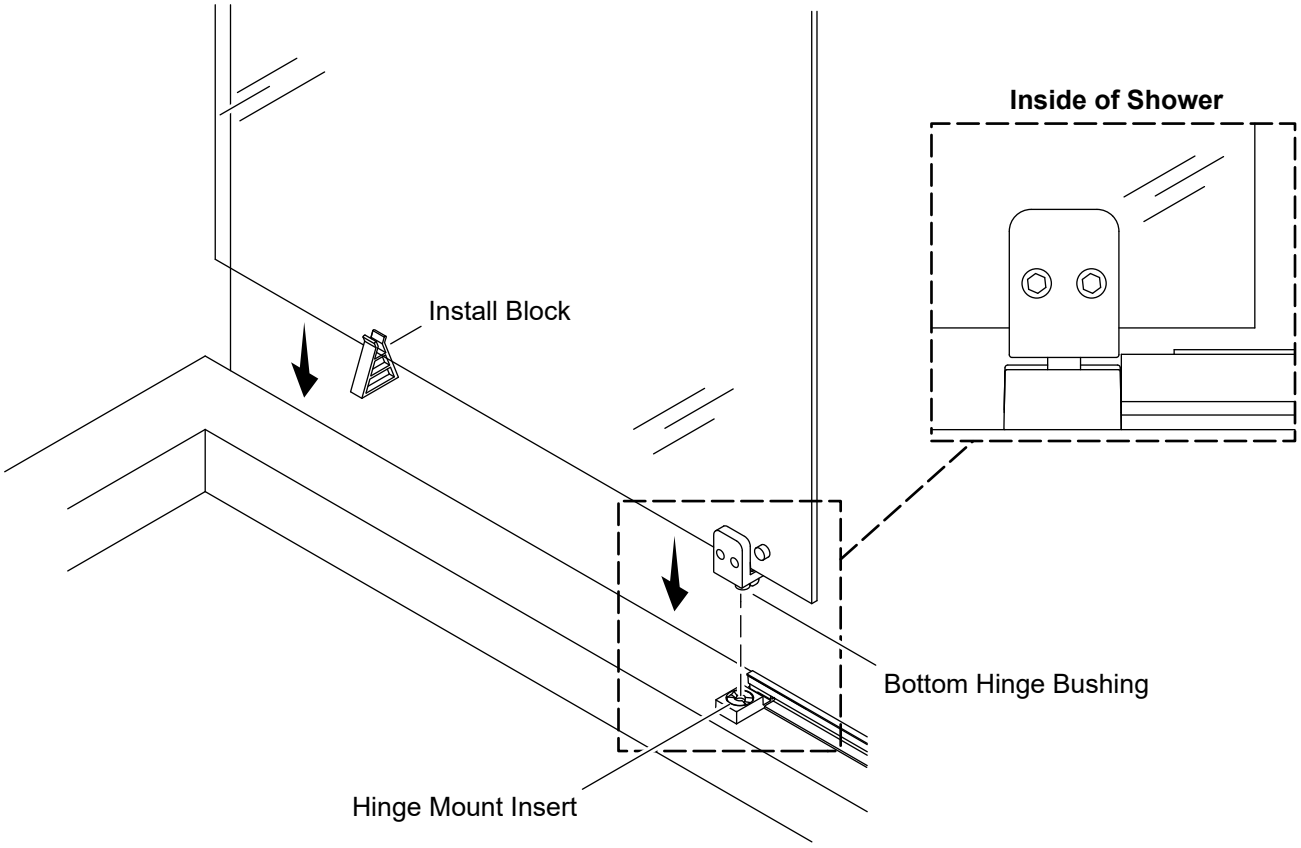

⚠ **WARNING: Risk of personal injury.** Two people are recommended for this step. Place one person inside the shower and another person outside the shower to adjust the pivot panel for plumb.

- ☐ Install the install block onto the bottom of the pivot panel on the side opposite the bottom clamp.
- ☐ Lower the pivot panel so that the bottom hinge bushing seats in the hinge mount insert on the pivot seat and the install block supports the other end of the pivot panel.

26. Secure the Pivot Panel

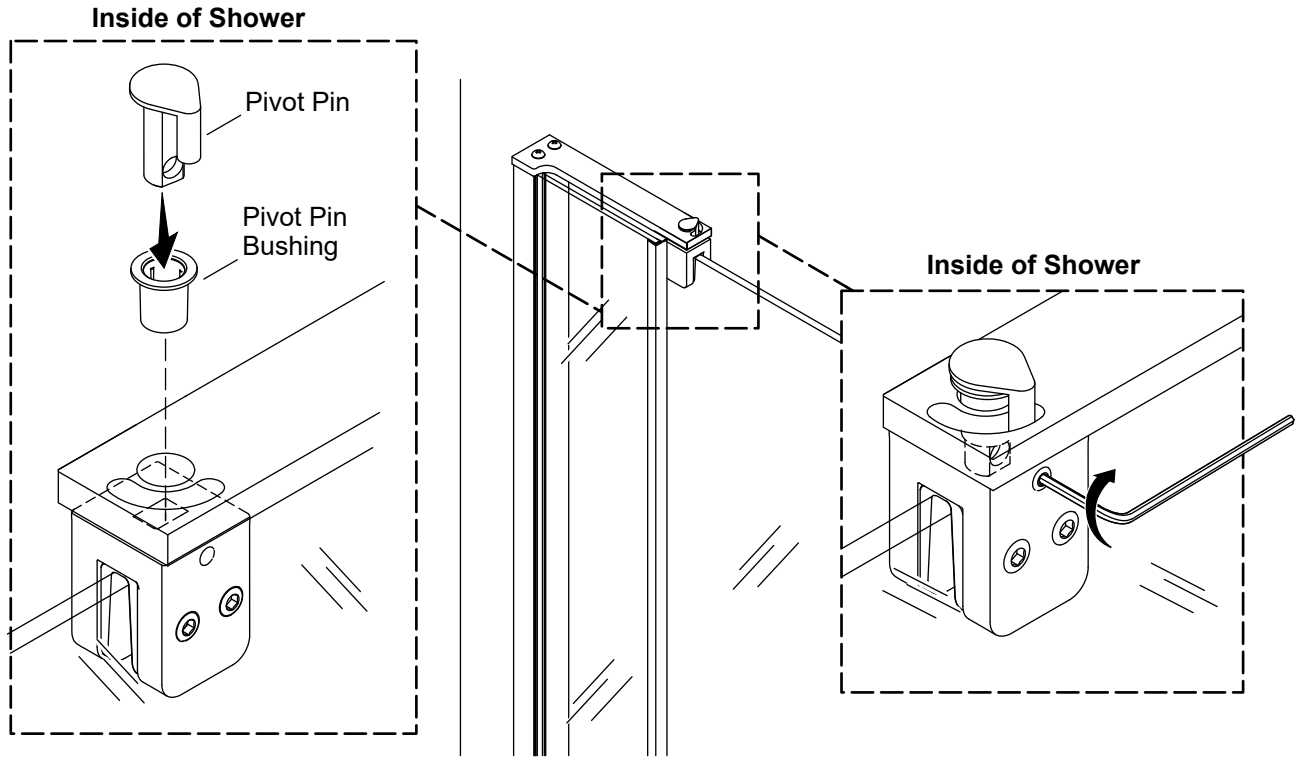

⚠ **WARNING: Risk of personal injury.** Two people are recommended for this step.

- ☐ Insert the pivot pin into the pivot pin bushing, then install the pivot pin/bushing into the hole in the connector bracket.
- ☐ Rock the top of the pivot panel into place under the connector bracket while simultaneously lifting the pivot pin to allow the top clamp to align with the hole in the connector bracket.
- ☐ Drop the pivot pin through the connector bracket hole and into the top clamp hole. There is only one way that the pivot pin can be installed due to the over rotation limiter.
- ☐ Secure the pivot panel by tightening the pivot pin setscrew fully into the pivot pin setscrew hole using a 3 mm hex wrench (not provided). The setscrew must be flush with the surface of the top clamp after tightening.
- ☐ If the setscrew is protruding from the surface of the top clamp after tightening then the setscrew is not fully seated into the pivot pin setscrew hole. If this occurs, back the setscrew out and adjust the pivot pin in the correct position so the setscrew will go into the pivot pin setscrew hole.

27. Install the Strike Jamb Seal

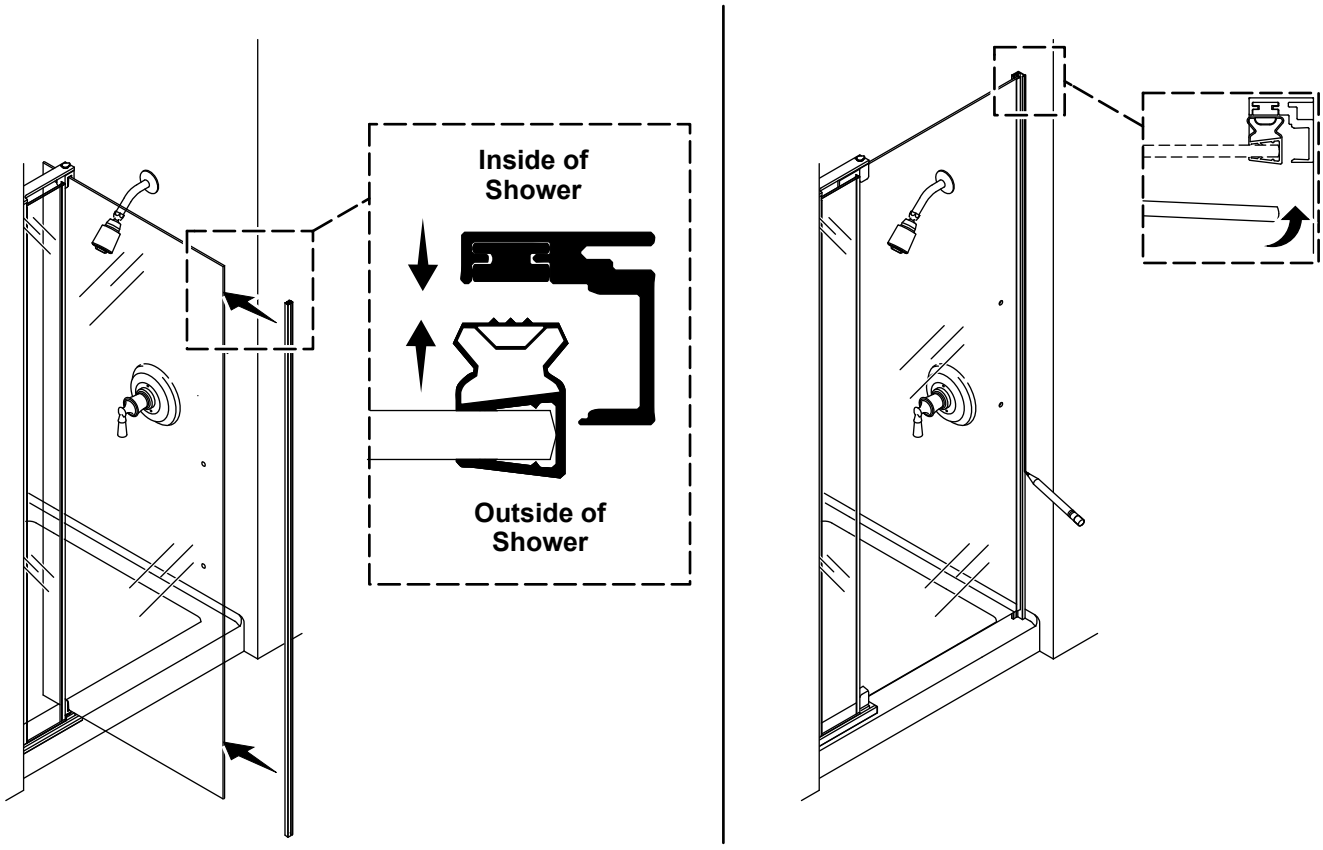

⚠ **WARNING: Risk of personal injury.** If the pivot panel needs to be adjusted, two people are recommended to make the adjustment.

- ☐ Install the strike jamb seal onto the edge of the pivot panel.
- ☐ Attach the strike jamb to the strike jamb seal on the pivot panel with the magnets aligned.
- ☐ Close the pivot panel until the pivot panel is parallel to the fixed panel.
- ☐ **If the strike jamb does not sit tight on the wall:** Using two people, adjust the pivot panel position by loosening the clamps and moving the pivot panel so that the strike jamb is tight against the wall.
- ☐ Verify magnet alignment, then tighten the top hinge clamp and bottom hinge clamp.
- ☐ Mark the location of the strike jamb edge on the wall.

28. Mark and Drill the Strike Jamb Holes

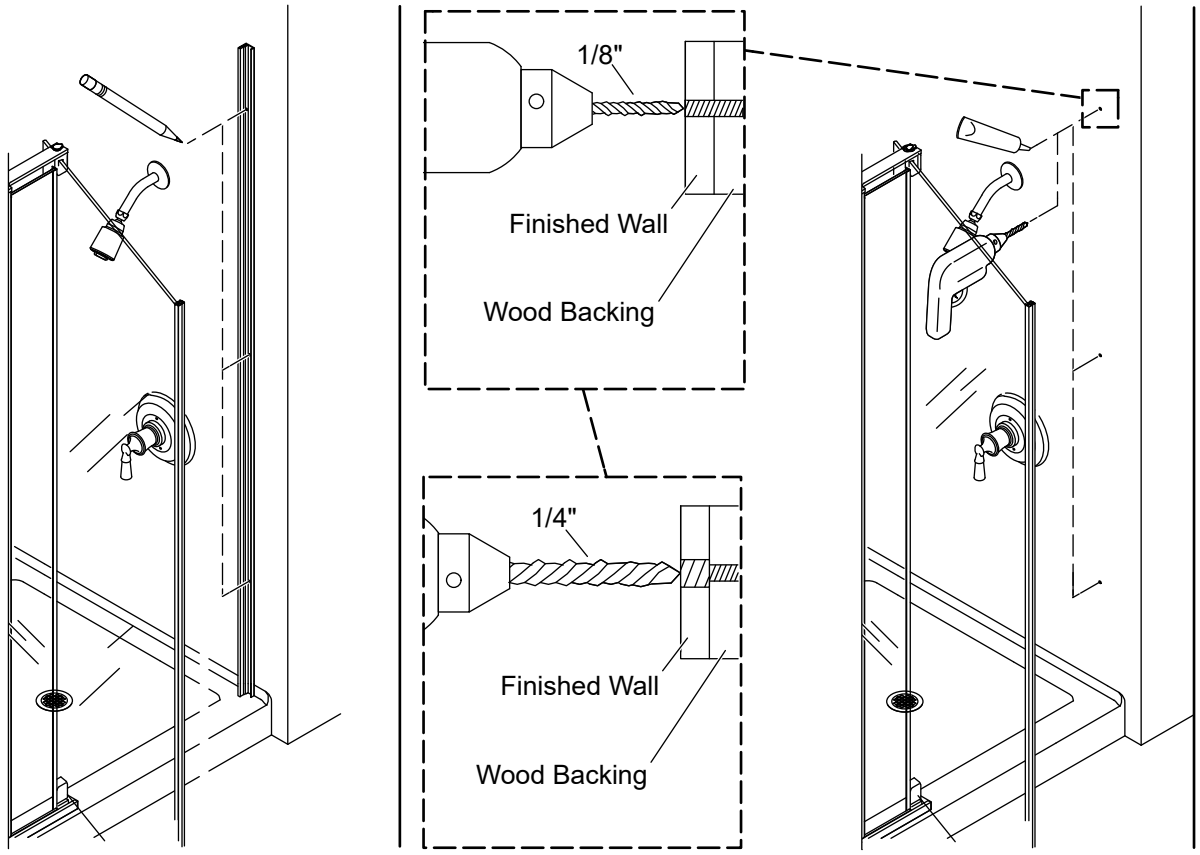

⚠ **WARNING: Risk of serious injury.** Always wear safety glasses and gloves while cutting and drilling.

IMPORTANT! Use the appropriate drill bit for the wall material.

- ☐ Open the door and remove the strike jamb from the strike jamb seal.
- ☐ Align the strike jamb with the marked location and mark the center of each slot in the strike jamb.
- ☐ Remove the strike jamb.
- ☐ Drill 1/8" holes at each mark. Then, drill a 1/4" hole through the finished wall ONLY.
- ☐ Apply 100% silicone sealant inside each hole.

29. Install the Strike Jamb

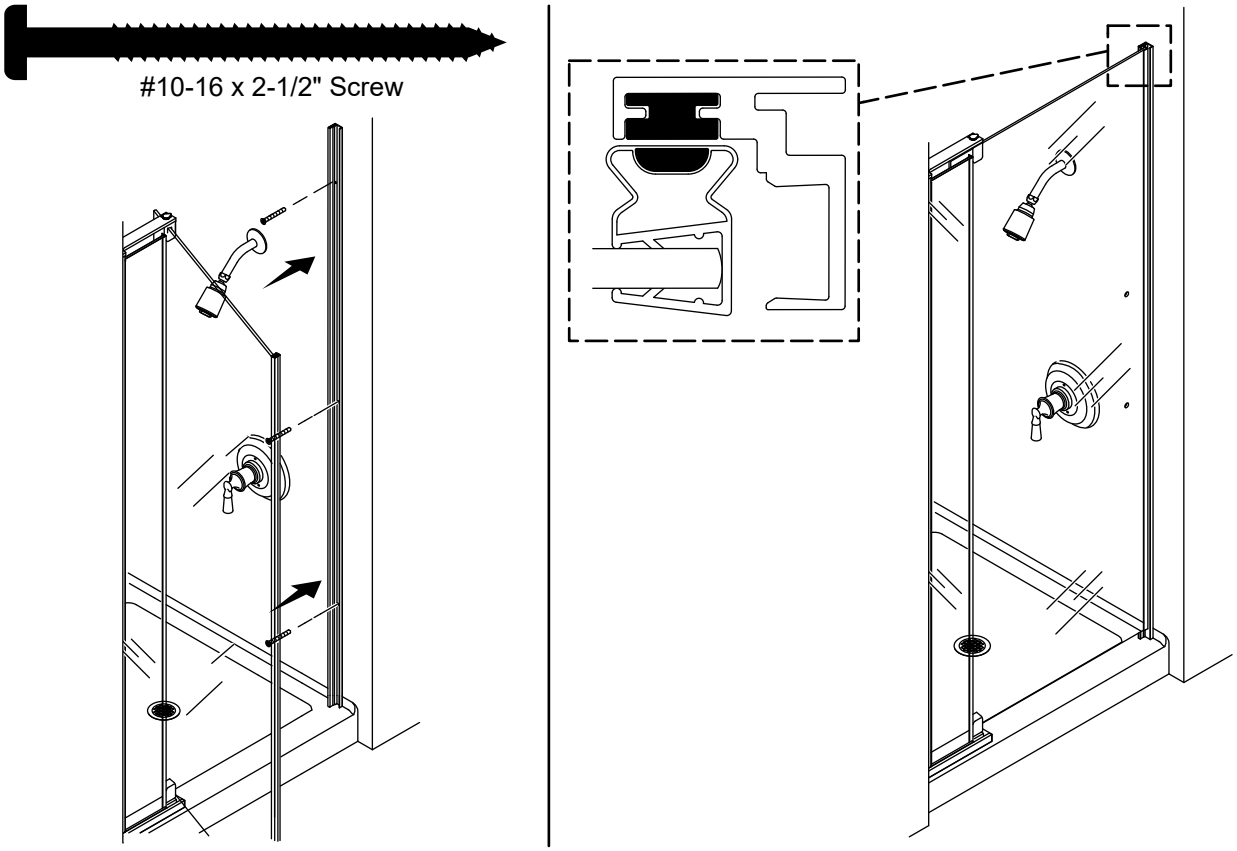

- ☐ Position the strike jamb at the marked location and secure in place with three provided #10-16 x 2-1/2" screws using a T-25 Torx driver (not provided).
- ☐ Close the pivot panel to verify magnet alignment.
- ☐ **If the panel is out of plumb:** Loosen the clamps, adjust the pivot panel, and re-tighten the clamps.
- ☐ **If the strike jamb is out of plumb:** Loosen the screws in the strike jamb and adjust the strike jamb with the slots. Re-tighten the strike jamb screws.

30. Install the Strike Jamb Cover

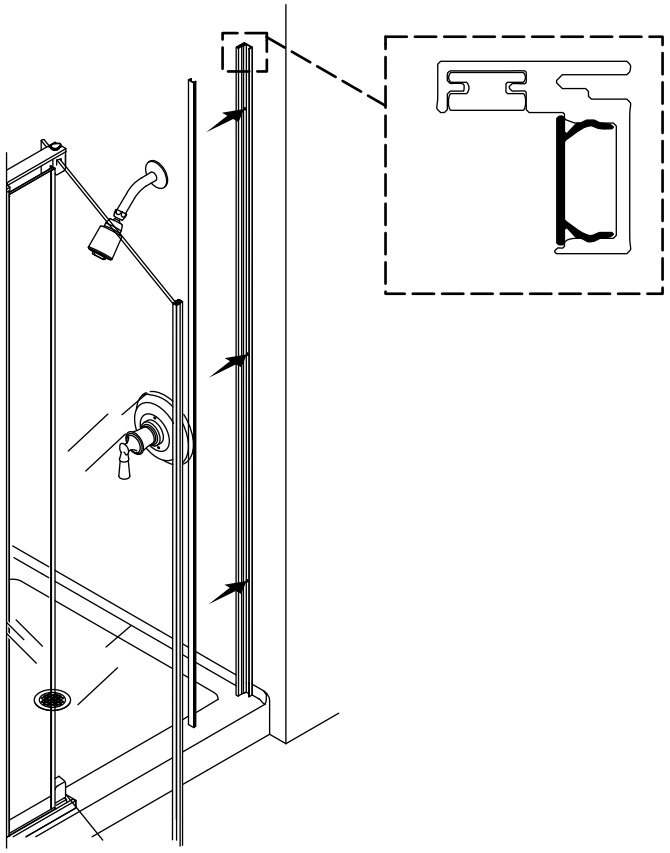

☐ Snap the strike jamb cover into place on the strike jamb.

31. Install the Handle

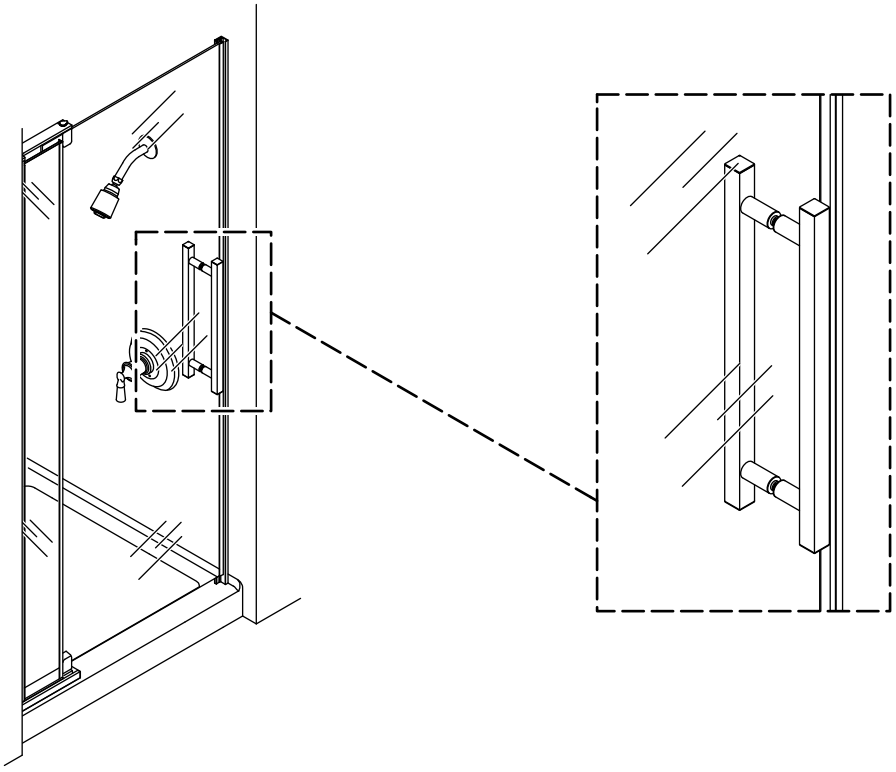

NOTICE: The handle may appear different than what is shown.

☐ Install the handle according to the provided handle instructions.

32. Install the Threshold Cap

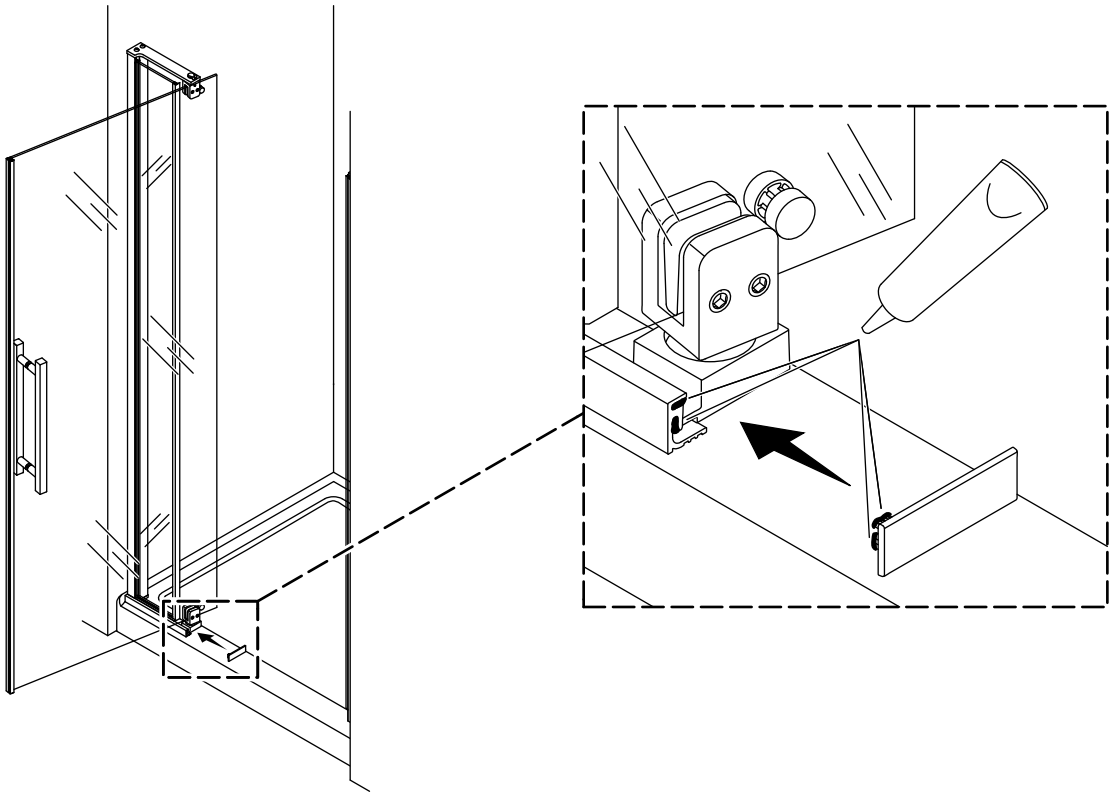

NOTICE: For right-hand pivot installations, use cap 1662790. For left-hand pivot installations, use cap 1662791.

- ☐ Apply 100% silicone sealant in the grooves of the free end of the threshold.
- ☐ Apply 100% silicone sealant to the tabs and underside of the threshold cap.
- ☐ Install the threshold cap to the end of the threshold.

33. Measure and Cut the Wipe Seal

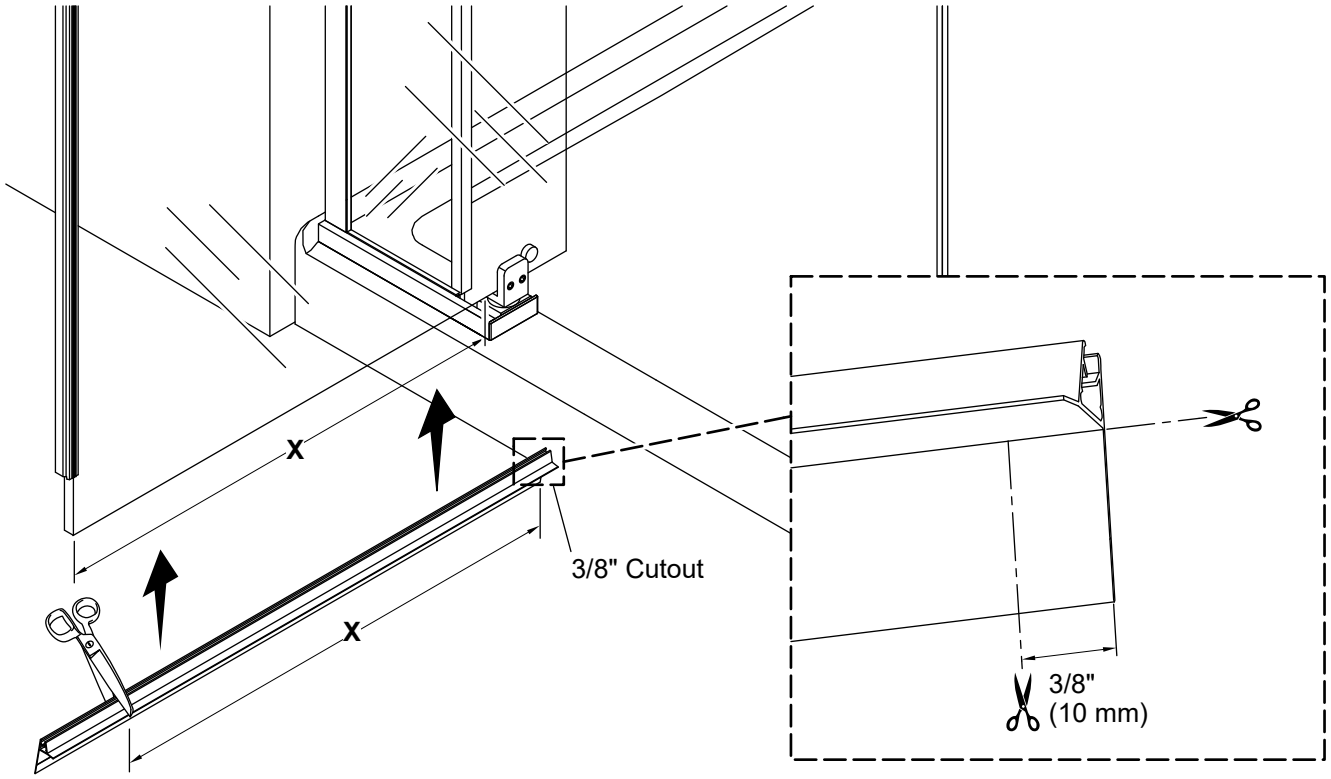

- ☐ Measure the distance "X" from the edge of bottom hinge clamp to the far edge of the pivot panel.
- ☐ Cut the wipe seal to length "X".
- ☐ Trim 3/8" (10 mm) of the fin from the hinge side of the wipe seal.

34. Install the Wipe Seal

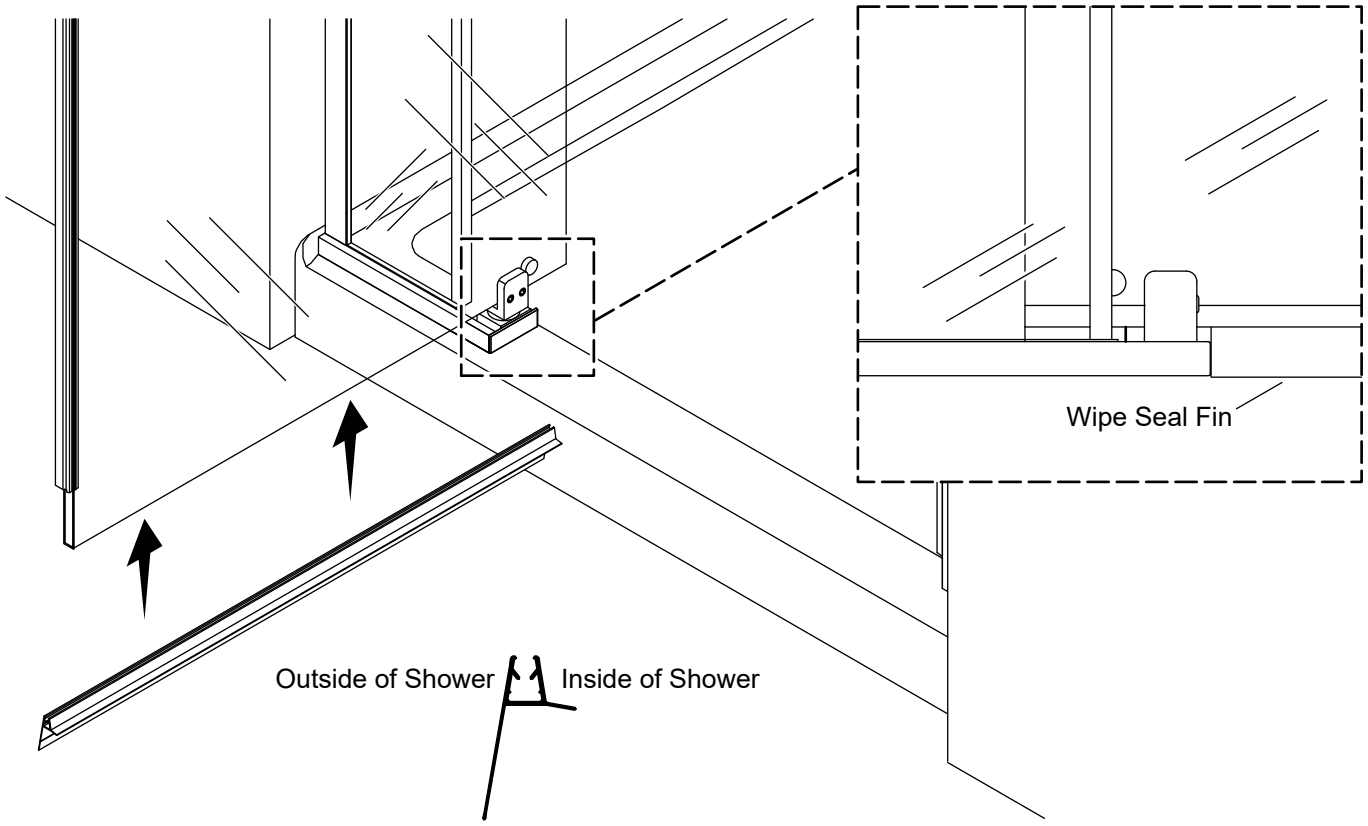

- ☐ Install the wipe seal on the bottom of the pivot panel.
- ☐ Verify that the wipe seal is against the bottom hinge clamp and flush with the edge of the pivot panel.
- ☐ Verify that the fin on the wipe seal contacts the threshold cap when the door is closed.

35. Complete the Installation

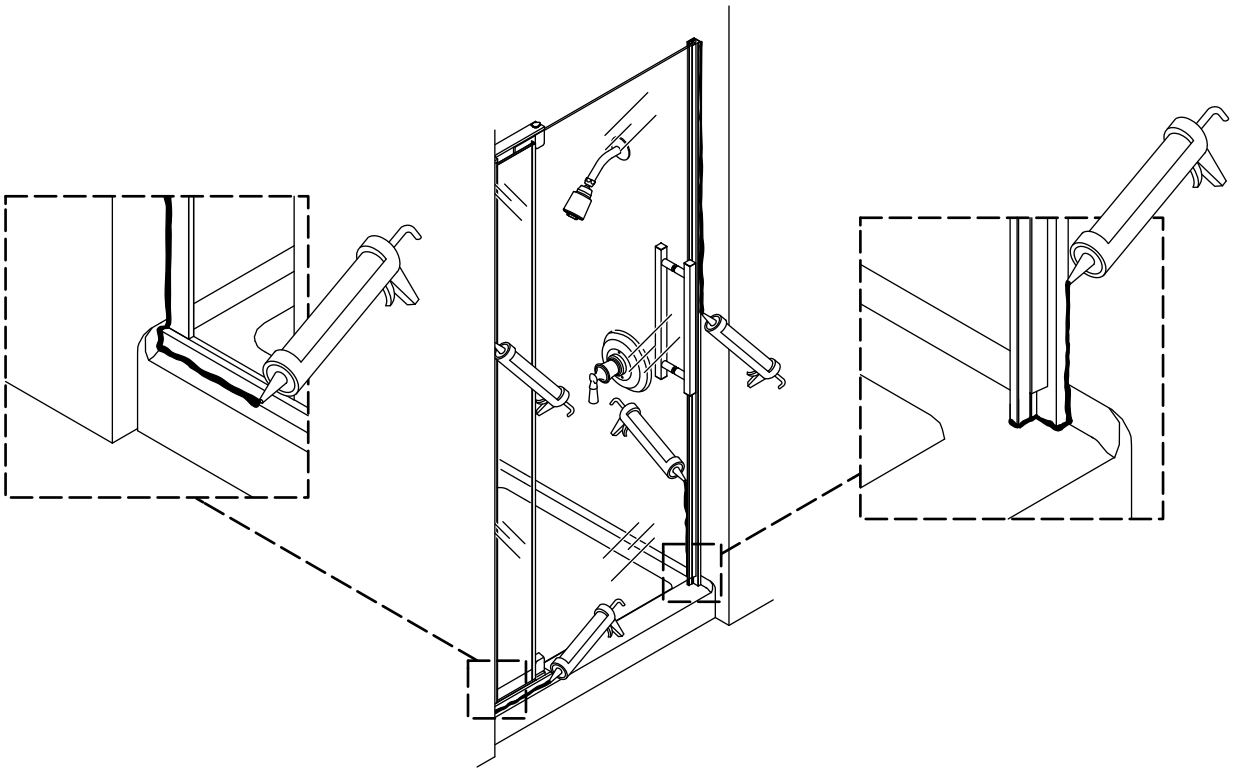

- ☐ Apply 100% silicone sealant to the exterior edges of the wall jambs and the threshold.
- ☐ Apply 100% silicone sealant to the seam where the strike jamb meets the threshold and the wall.

Troubleshooting

This troubleshooting guide is for general aid only. A Kohler Co. Authorized Service Representative (ASR) or qualified electrician should correct any electrical problems. For warranty service, call 1-800-4KOHLER from within the USA and Canada, or 001-800-456-4537 from within Mexico.

Symptoms	Probable Cause	Recommended Action
1. The shower door does not fit in the opening.	**A.** The door size is wrong.	**A.** Exchange the door for a model that fits.
2. The door fits in the opening, but the top screws cannot be tightened.	**A.** Minimal overhead height between the top of the door and the ceiling. **B.** The door size is wrong.	**A.** Use a short screwdriver or ratcheting screwdriver to tighten the screws. **B.** Exchange the door for a model that fits.
3. The fixed panel rattles in the wall jamb.	**A.** The wedge seal between the fixed panel and the wall jamb is not installed. **B.** The setscrew connecting the top hinge clamp to the pivot pin is loose. **C.** The stabilizer clamp setscrews are loose. **D.** The stabilizer clamp is not positioned correctly.	**A.** Install the wedge seal between the fixed panel and the wall jamb. Verify that the wedge seal covers the full height of the fixed panel. **B.** Tighten the setscrew connecting the top hinge clamp to the pivot pin. Use a thread-locker if needed. **C.** Tighten the stabilizer clamp setscrews. **D.** Verify that the stabilizer clamp is positioned correctly. Refer to the "52"-60" Wide Doors Only - Install the Stabilizer Clamp" section for proper stabilizer clamp positioning and reposition if necessary.
4. The threshold rattles when the door is closed.	**A.** The threshold is loose on the shower base.	**A.** Apply 100% silicone sealant along the seam between the threshold and shower base. Allow 24 hours for the silicone sealant to fully cure before using the shower.
5. There is a squeak at the bottom hinge.	**A.** The pin on the hinge mount insert was bent during installation. **B.** The bottom hinge bushing was damaged during installation.	**A.** Replace the hinge mount insert in the pivot seat. **B.** Replace the bottom hinge bushing.

Symptoms	Probable Cause	Recommended Action
6. Water leaks.	**A.** Water leaks under the threshold. **B.** Water leaks under the pivot panel. **C.** Water leaks between the fixed panel and the wall jamb. **D.** Water leaks between the wall and the wall jamb or the threshold and wall jamb. **E.** Water leaks between the wall and the strike jamb.	**A.** Apply 100% silicone sealant to the outside edge of the threshold. Follow silicone sealant manufacturer's instructions before using the shower. **B.** Verify that the wipe seal is properly installed to the pivot panel. **C.** Verify that the side wedge seal is installed between the fixed panel and the wall jamb and covers the full height of the fixed panel. **D.** Apply 100% silicone sealant along the inside and outside seams between the wall jamb and the wall. Do not apply silicone sealant inside the threshold. Allow 24 hours for the silicone sealant to fully cure before using the shower. See silicone sealant manufacturer's instructions before using the shower. **E.** Apply 100% silicone sealant along the inside and outside seams between the strike jamb and the wall. Do not apply silicone sealant inside the threshold. Allow 24 hours for the silicone sealant to fully cure before using the shower. Follow silicone sealant manufacturer's instructions before using shower.
7. Unable to install the pivot panel.	**A.** The connector bracket is installed backward. **B.** The wall jamb seat was not installed.	**A.** Remove the connector bracket. Reinstall the connector bracket in the correct orientation according to the "Install the Connector Bracket" section. **B.** Remove all door components. Install the wall jamb seat according to the "Install the Threshold" section. Reinstall the door components following the instructions.
8. The door will not fully close.	**A.** The hinge mount insert in the pivot seat is installed backward.	**A.** Remove the pivot panel and reposition the hinge mount insert so that the pin is facing the pivot panel side of the pivot seat. Reinstall the pivot panel.
9. There is a gap between the pivot panel and the strike jamb that is too large, or the gap is wider at the top or bottom.	**A.** Incorrect alignment.	**A.** Adjust the pivot panel or the strike jamb.

FR

Instructions d'installation

Porte de douche pivotante

Merci d'avoir choisi KOHLER

Besoin d'aide? Appeler notre centre de services à la clientèle.

- États-Unis/Canada : 1-800-4KOHLER (1-800-456-4537) Mexique : 001-800-456-4537
  Heures d'ouverture : Lundi au vendredi de 8 h à 17 h (HNC)
  Langues parlées : Anglais, Espagnol, et des services de traduction sont disponibles.
- **Pièces de rechange :** kohler.com/serviceparts
- **Entretien et nettoyage :** kohler.com/clean
- **Brevets :** kohlercompany.com/patents

Garantie

Ce produit est couvert sous la garantie limitée de dix ans des portes de baignoires et de douches **KOHLER**®, fournie sur le site kohler.com/warranty. Pour obtenir une copie imprimée des termes de la garantie, s'adresser au centre de services à la clientèle.

Outils et matériel requis

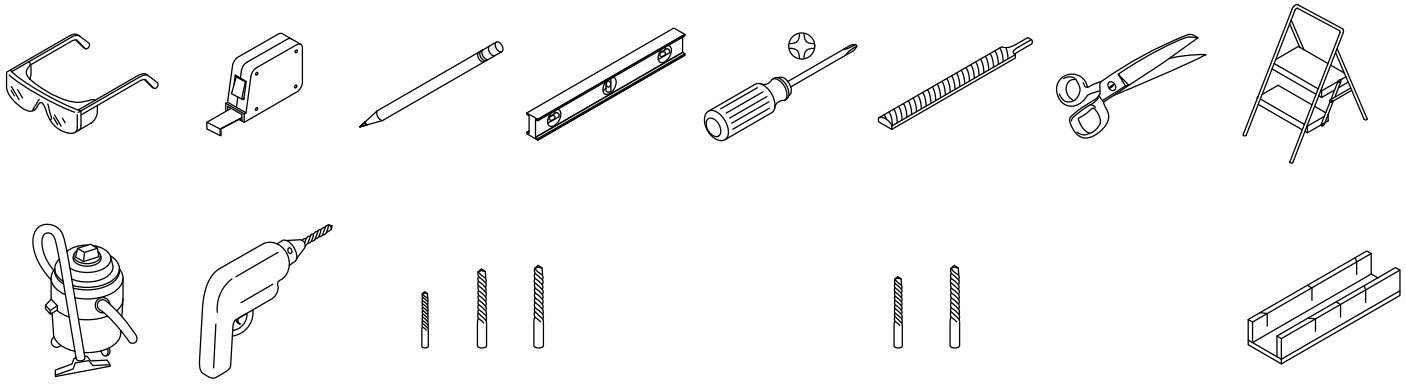

1/8 po, 1/4 po, 5/16 po Mèche de maçonnerie pour carrelage 1/8 po, 1/4 po Boîte à onglet



Ruban-cache

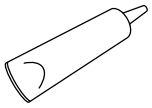

Mastic d’étanchéité 100 % silicone



Tournevis Torx T-25, T-20



Tournevis Torx T-25 manche long

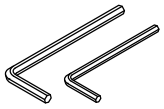

Clés hexagonales de 3/32 po, 3 mm, 5 mm



Gants de protection

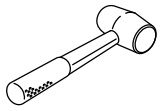

Maillet en caoutchouc

Avant de commencer

⚠ **AVERTISSEMENT : Risque de blessures graves.** Un endommagement avant installation peut entraîner des éclatements de verre. Inspecter le verre et toutes les pièces afin d’y déceler des dommages éventuels avant installation.

⚠ **AVERTISSEMENT : Risque de blessures graves.** Une installation incorrecte peut entraîner des éclatements de verre. Suivre toutes les instructions d'installation.

⚠ **AVERTISSEMENT : Risque de blessures graves.** Ne pas couper le verre trempé. Le verre trempé éclate lorsqu'il est coupé.

⚠ **AVERTISSEMENT : Risque de blessures graves.** Toujours porter des lunettes de sécurité et des gants pendant la découpe et le perçage.

⚠ **ATTENTION : Risque de lésions corporelles.** Porter des gants de protection et des manches longues lors de l’installation de la porte.

⚠ **ATTENTION : Risque de blessures.** Le verre trempé pourrait éclater. Porter des manches longues et des vêtements de protection pour prévenir les blessures en cas d’éclatement de verre.

⚠ **ATTENTION : Risque de lésions corporelles.** Le verre trempé ne doit pas entrer en contact avec des surfaces dures, car le verre risquerait de se briser. Ne pas toucher le bord du panneau de verre trempé avec des outils ou des objets durs quelconques.

⚠ **ATTENTION : Risque d'endommagement du produit.** Ne pas retirer les protège-coins du verre.

⚠ **ATTENTION : Risque de dommages matériels.** Vérifier que la base de la douche est à plat et à niveau pour empêcher des dégâts d’eau.

⚠ **ATTENTION : Risque de dommages.** Couvrir la base de la douche ou de la baignoire afin d’éviter des dommages.

⚠ **ATTENTION : Risque de dommages matériels.** Suivre les instructions pour appliquer du mastic d'étanchéité à la silicone à 100 % pour la porte de la douche. Le scellage de zones qui ne sont pas indiquées dans les instructions d’installation pourrait créer des fuites.

IMPORTANT! Laisser ce document pour l’utilisateur final.

CONSEIL : Recouvrir le drain avec du ruban adhésif afin d'éviter de perdre les petites pièces.

Deux personnes doivent effectuer cette installation.

Respecter tous les codes de plomberie et du bâtiment locaux.

LIRE ET SUIVRE TOUTES LES INSTRUCTIONS

CONSERVER CES INSTRUCTIONS

Identification des pièces

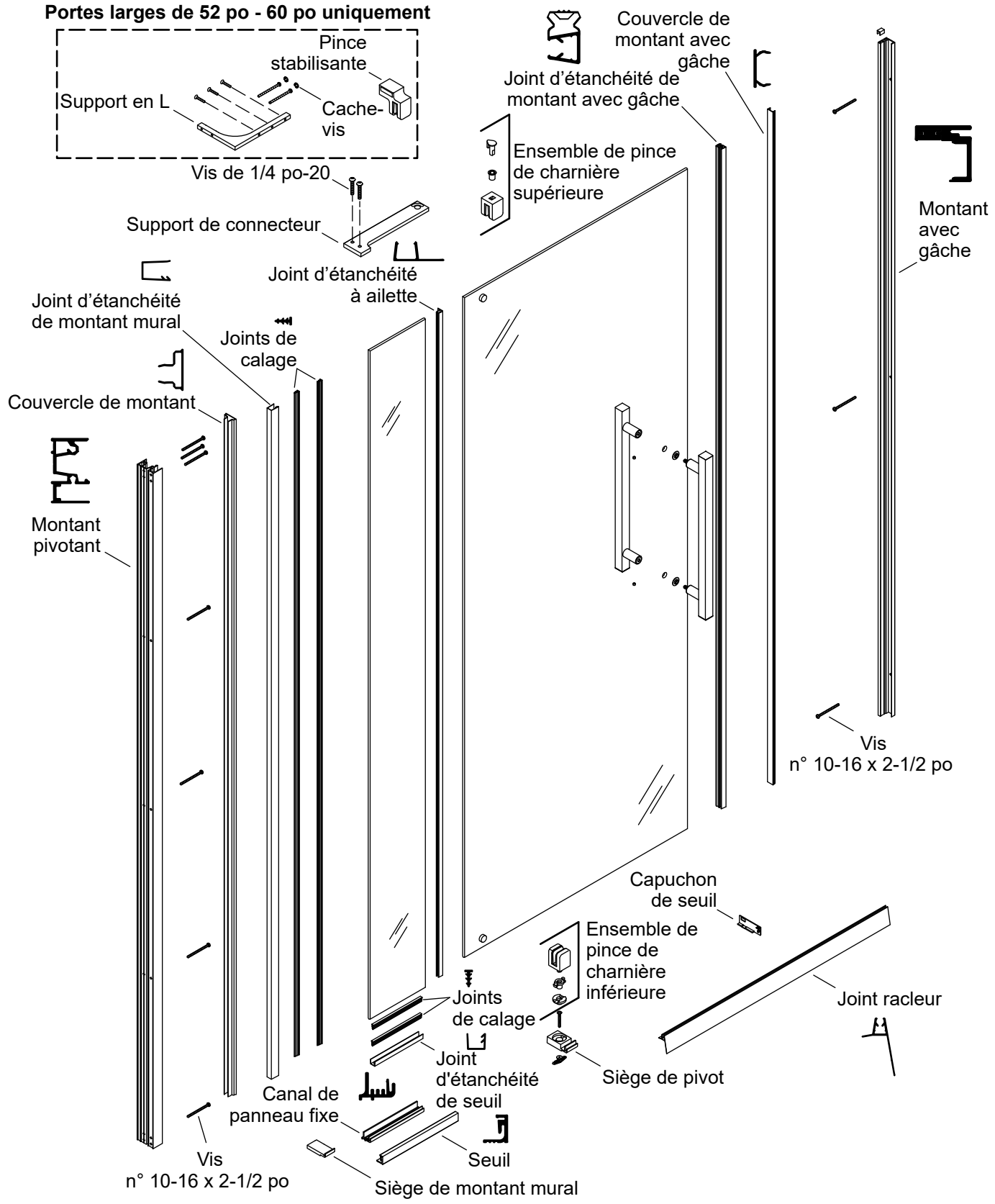

Liste des pièces

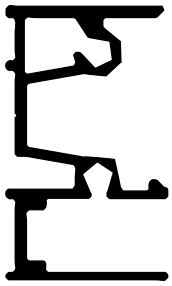

Montant pivotant
(Qté 1)



Seuil
(Qté 1)

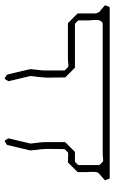

Couvercle de montant
(Qté 1)

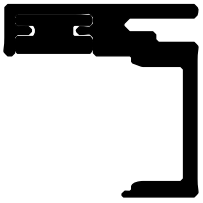

Montant
avec gâche
(Qté 1)



Couvercle de montant
avec gâche
(Qté 1)

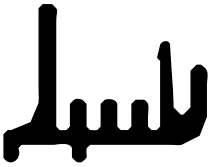

Canal de panneau fixe
(Qté 1)

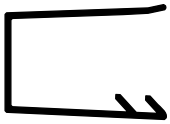

Joint d’étanchéité
de montant mural
(Qté 1)

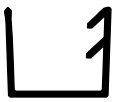

Joint d'étanchéité
de seuil
(Qté 1)

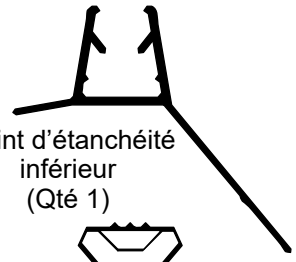

Joint d’étanchéité
inférieur
(Qté 1)



Joint de calage long
(Qté 2)



Joint de calage court
(Qté 2)



Joint d’étanchéité
à ailette
(Qté 1)



Joint d’étanchéité
de panneau pivotant
(Qté 1)

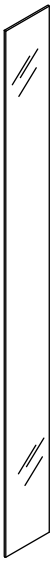

Panneau fixe (Qté 1)

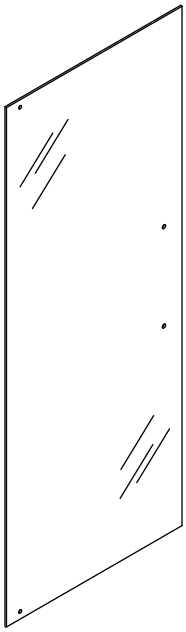

Panneau pivotant (Qté 1)

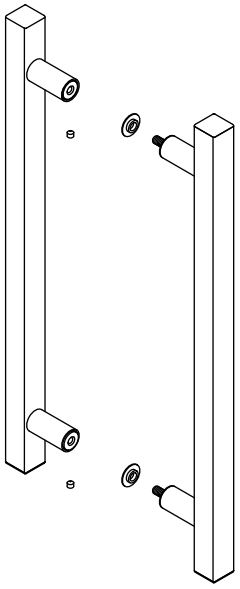

Ensemble de poignée (Qté 1)

Liste des pièces Suite



Vis n° 10-16 x 2-1/2 po
(Qté 10)



Vis 1/4 po-20
(Qté 2)



Vis n° 8-18 x 1-1/2 po
(Qté 1)

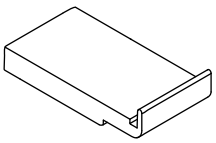

Siège de montant mural
(Qté 1)

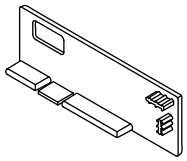

Capuchon de seuil
Pivot gauche 1662790
(Qté 1)

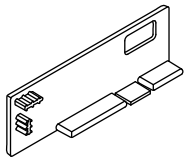

Capuchon de seuil
Pivot droit 1662791
(Qté 1)



Bague d'axe
d'articulation
(Qté 1)

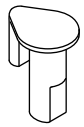

Axe d'articulation
(Qté 1)

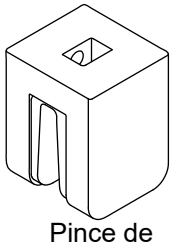

Pince de
charnière supérieure
(Qté 1)

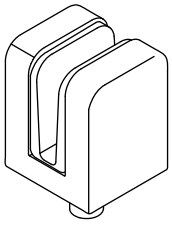

Pince de
charnière inférieure
(Qté 1)

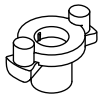

Bague de
charnière inférieure
(Qté 1)



Insert de support
de charnière
(Qté 1)

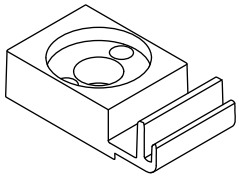

Siège de pivot
(Qté 1)

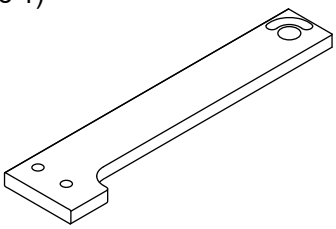

Support de connecteur
(Qté 1)

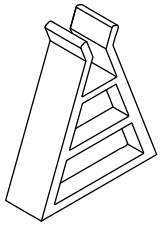

Bloc d'installation
(Qté 1)

Portes de 52 po - 60 po uniquement



Vis n° 8-18 x 2-1/2 po
(Qté 2)

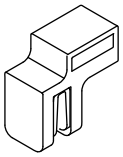

Pince stabilisante
(Qté 1)

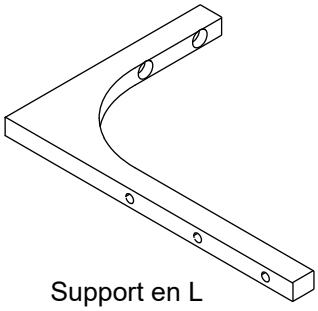

Support en L
(Qté 1)



Cache-vis
(Qté 2)



Vis hexagonale n° 8-32
(Qté 3)

1. Préparer le site

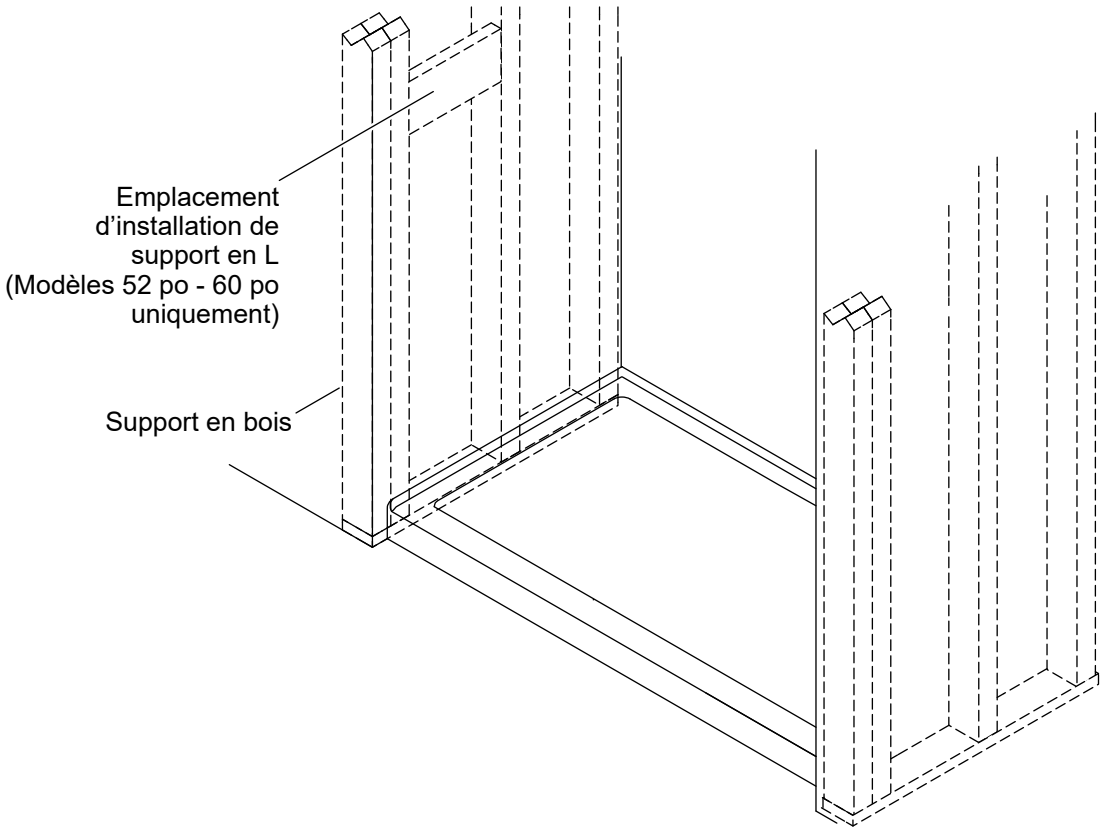

IMPORTANT! Des montants doubles ou un support en bois sont requis à l'arrière du mur à l'emplacement où les montants muraux seront installés.

- ☐ Installer des montants doubles ou un support en bois avant de commencer l'installation.
- ☐ **Modèles de 52 po - 60 po uniquement :** Installer le support en bois sur l'emplacement d'installation du support en L.

2. Vérifier la compatibilité du mur et du rebord de la baignoire/base de douche

Modèles 32 po - 48 po

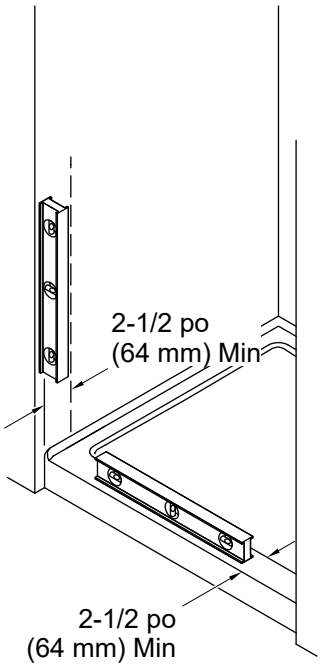

Modèles 52 po - 60 po

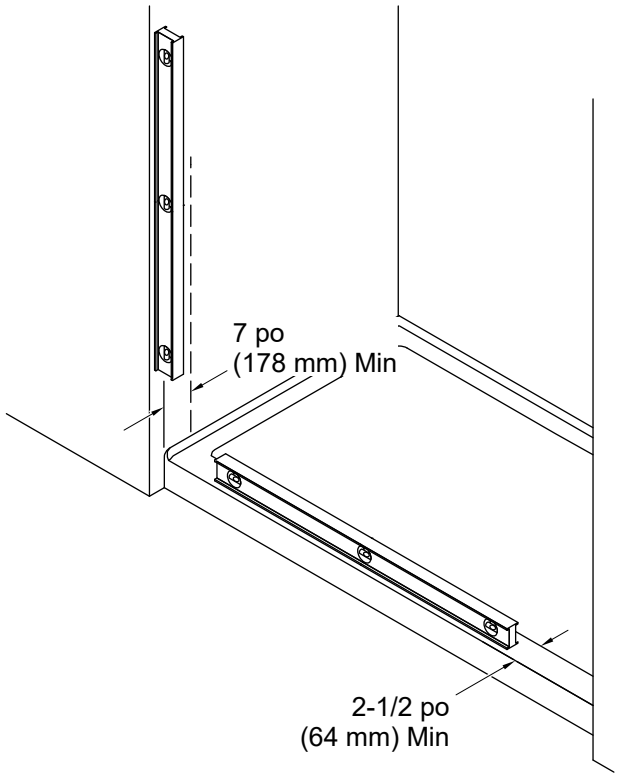

AVIS : Pour un alignement et un fonctionnement adéquats de la porte, vérifier que les murs et le rebord de la baignoire/base de douche sont conformes aux conditions requises suivantes. Ne pas installer la porte si ces conditions requises ne sont pas présentes.

- ☐ **Modèles 32 po - 48 po :** Une surface plate de 2-1/2 po (64 mm) au moins doit être présente sur les murs de la baignoire/douche.
- ☐ **Modèles 52 po - 60 po :** Une surface plate de 7 po (178 mm) au moins doit être présente sur les murs de la baignoire/douche.
- ☐ Une surface plate de 2-1/2 po (64 mm) au moins doit être présente sur le rebord de la baignoire/base de douche.
- ☐ Les murs doivent être compris dans un aplomb de 3/4 po (19 mm).
- ☐ Le rebord de la baignoire/base de douche doit être à plat et à niveau entre les murs.

3. Déterminer le positionnement de la porte

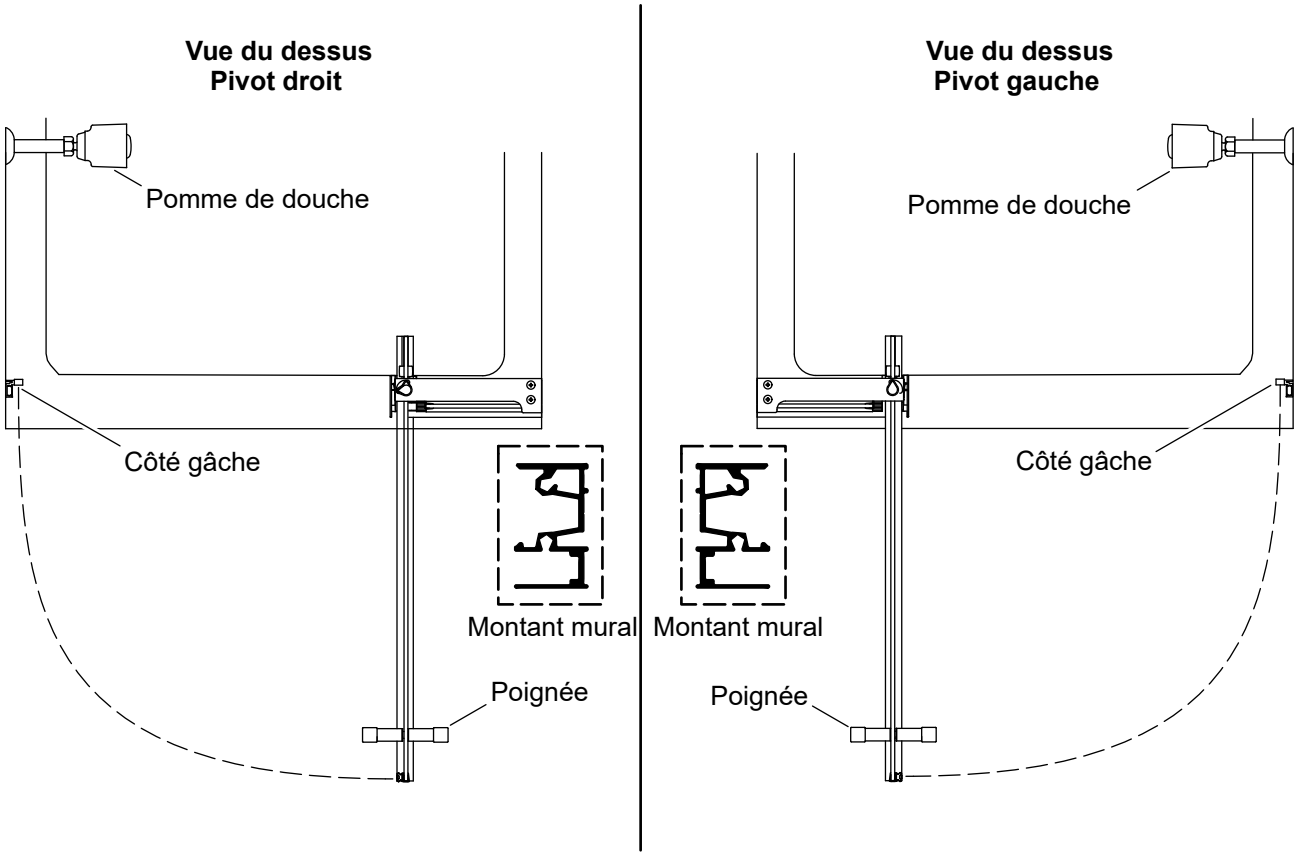

IMPORTANT! La configuration du pivot gauche est indiquée dans les étapes d'installation sauf sur indication contraire.

- ☐ Déterminer si la porte sera installée dans une configuration avec pivot gauche ou pivot droit.
- ☐ **Recommandé :** Installer le panneau pivotant sur le même côté de la douche que celui de la pomme de douche.

4. Préparer le seuil

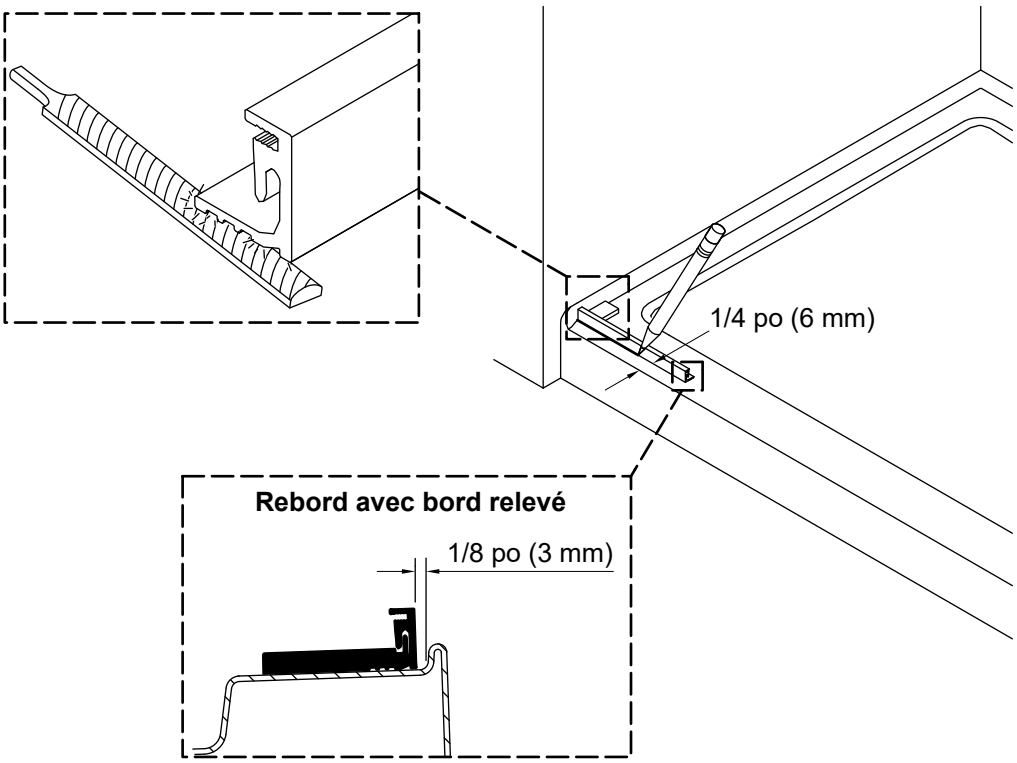

- ☐ Au besoin, limer les extrémités du seuil pour les adapter contre les murs de la douche. Utiliser une pièce de monnaie pour faire correspondre et transférer le rayon de bec.
- ☐ **Si le rebord de la baignoire/base de douche est plat :** Aligner le seuil à une distance de 1/4 po (6 mm) de l'avant du rebord de la baignoire/base de douche le long de toute la longueur et marquer l'emplacement.
- ☐ **Si le rebord de la baignoire/base de douche comprend un bord relevé :** Aligner le seuil à 1/8 po (3 mm) de l'arrière du bord relevé le long de toute la longueur et marquer l'emplacement.

5. Installer le seuil

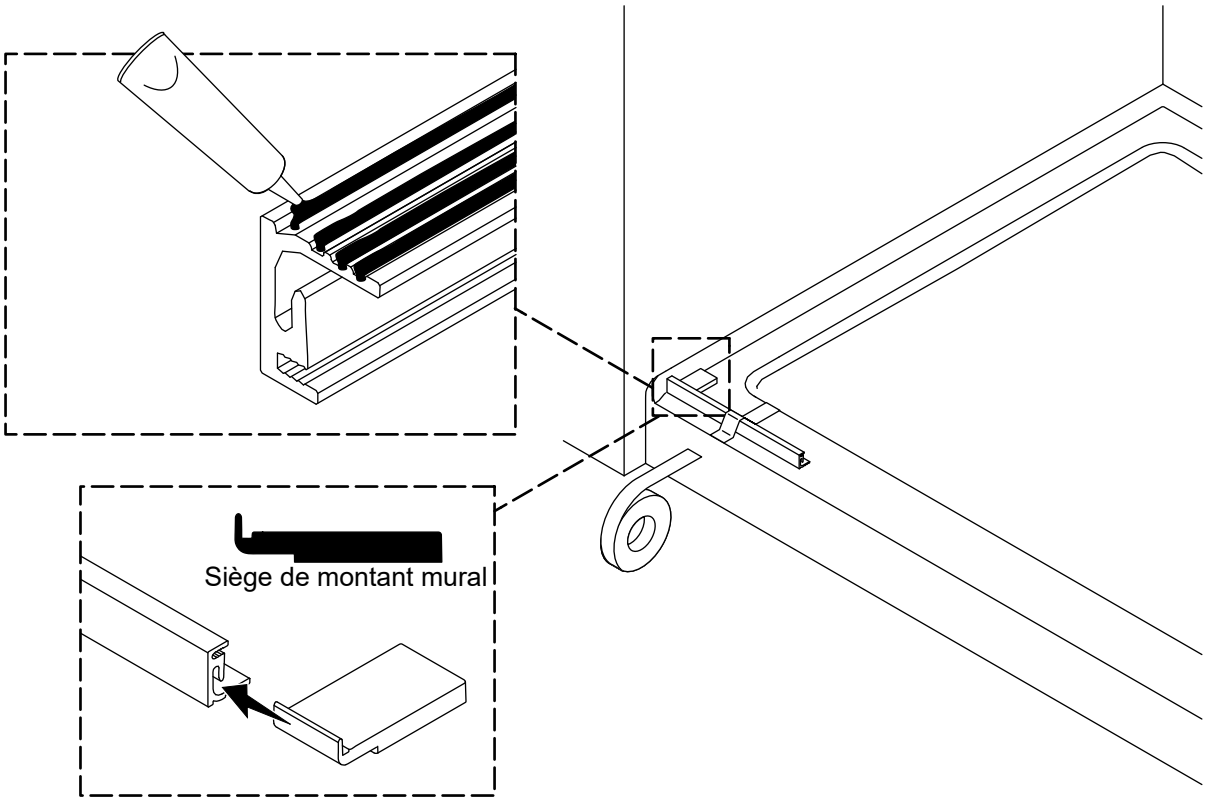

REMARQUE : Le trou inférieur ne sera pas utilisé.

- ☐ Appliquer du mastic d'étanchéité 100 % silicone dans la ou les rainures sur le fond du seuil.
- ☐ Repositionner le seuil à l'emplacement marqué auparavant. Vérifier que le seuil est à ras du mur du panneau fixe.
- ☐ Insérer le siège du montant mural dans le seuil et glisser contre le mur.
- ☐ Fixer solidement le seuil en place avec du ruban adhésif.

6. Installer le support du connecteur

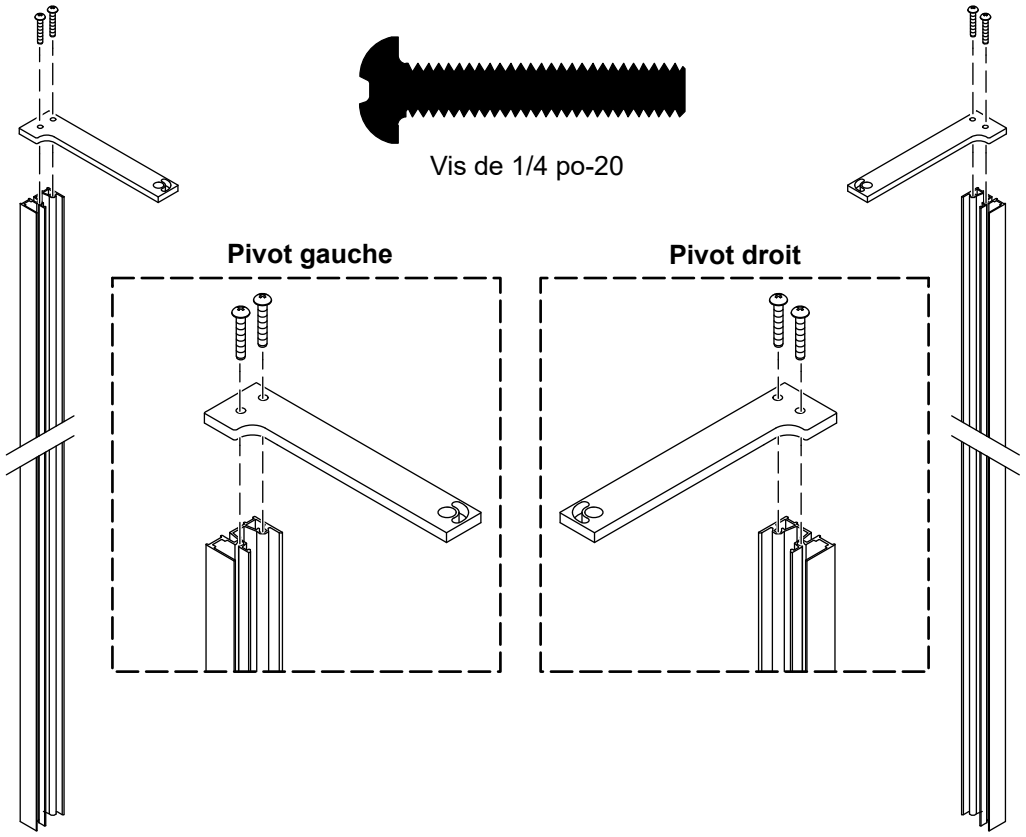

☐ Positionner le support du connecteur sur le montant mural. Orienter comme sur l'illustration.

☐ Fixer le support du connecteur sur le montant mural avec les vis fournies.

7. Marquer les emplacements des trous

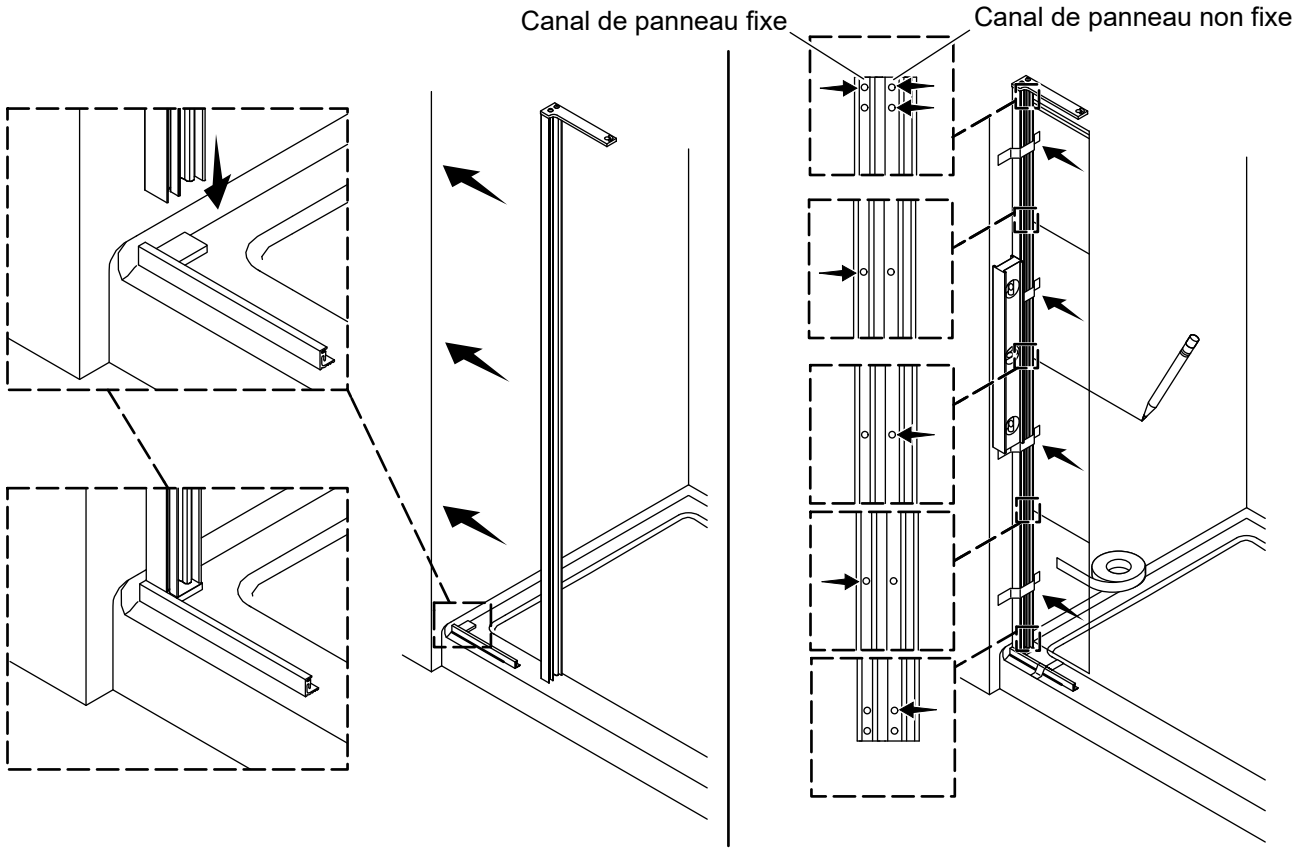

REMARQUE : Le montant mural comprend deux canaux avec des trous. Un nombre total de sept trous sera marqué entre les deux canaux.

REMARQUE : Le trou inférieur dans chaque canal ne sera pas utilisé.

- ☐ Déplacer le montant mural pour le mettre en place contre le mur et sur le dessus du siège du montant mural.
- ☐ Mettre le montant mural d'aplomb. Vérifier que le fond du montant mural est appuyé contre le seuil lorsqu'il est d'aplomb.
- ☐ Mettre le montant mural en place de manière sécuritaire avec du ruban.

Marquer les trous du canal du panneau non fixe

- ☐ Marquer les deux trous supérieurs dans le canal du panneau non fixe.
- ☐ Marquer deux trous supplémentaires, en sautant un trou entre chaque trou marqué. Ne pas marquer le trou inférieur.

Marquer les trous du canal du panneau fixe

- ☐ Marquer le trou supérieur dans le canal du panneau fixe.
- ☐ Marquer deux trous supplémentaires, en sautant un trou entre chaque trou marqué. Ne pas marquer le trou inférieur.

8. Percer les trous

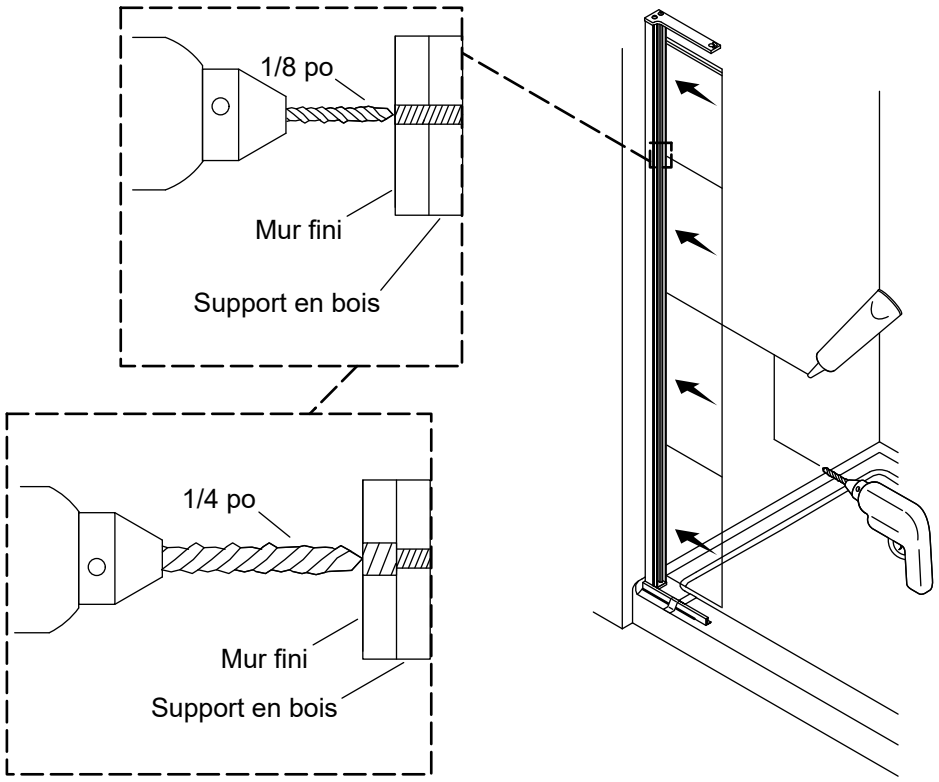

⚠ **AVERTISSEMENT : Risque de blessures graves.** Toujours porter des lunettes de sécurité et des gants pendant la découpe et le perçage.

IMPORTANT! Utiliser une mèche appropriée pour le matériau mural.

- ☐ Retirer le montant mural.
- ☐ Percer des trous de 1/8 po au niveau de chaque repère. Percer ensuite un trou de 1/4 po à travers le mur fini UNIQUEMENT.
- ☐ Appliquer du mastic d'étanchéité 100 % silicone à l'intérieur de chaque trou.

9. Installer le montant mural

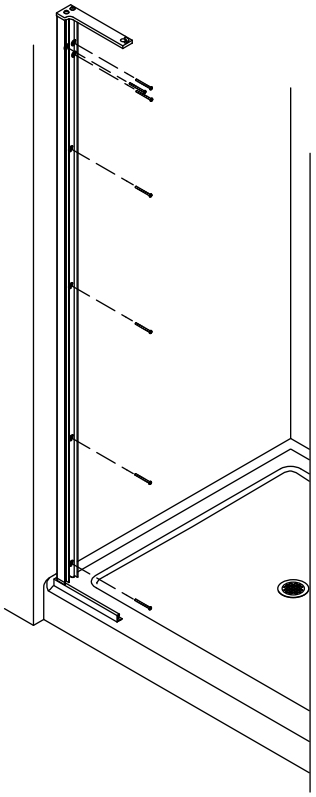

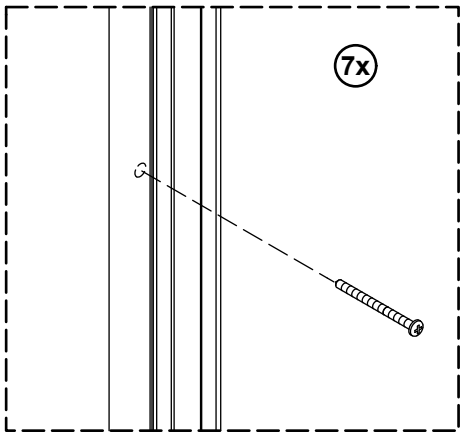



Vis n° 10-16 x 2-1/2 po

REMARQUE : Utiliser un tournevis Torx T-25 à manche long (non fourni) lors de la fixation des trois vis supérieures afin d'éviter d'endommager la finition.

☐ Remettre le montant mural à la position marquée auparavant et fixer en place avec sept vis n° 10-16 x 2-1/2 po fournies en utilisant un tournevis T-25 (non fourni).

10. Installer la couverture du montant

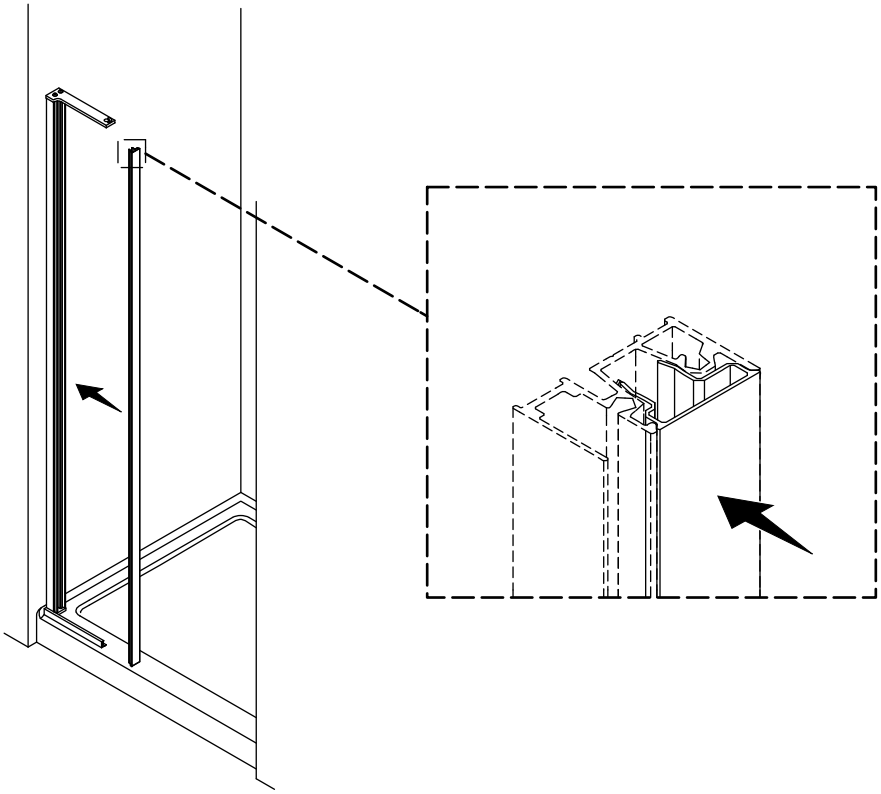

☐ Enclencher la couverture du montant en place sur le montant mural. Utiliser un maillet en caoutchouc si nécessaire.

11. Positionner le siège du pivot

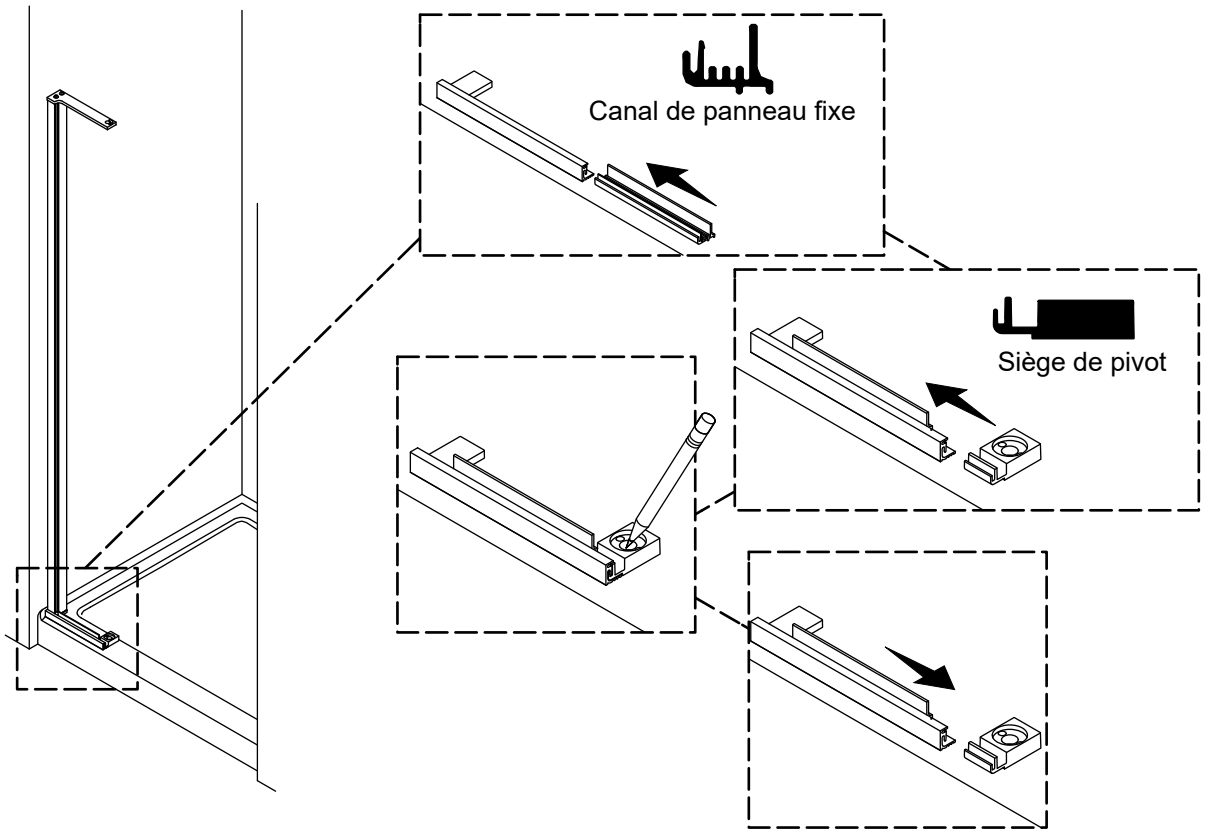

- ☐ Glisser le canal du panneau fixe dans le seuil.
- ☐ Glisser le siège du pivot dans le seuil.
- ☐ Vérifier que le siège du pivot touche l'extrémité du canal du panneau fixe et marquer l'emplacement du trou du milieu du siège du pivot.
- ☐ Retirer le siège du pivot.

12. Fixer le siège du pivot (planchers avec carrelage avec renfort en bois)

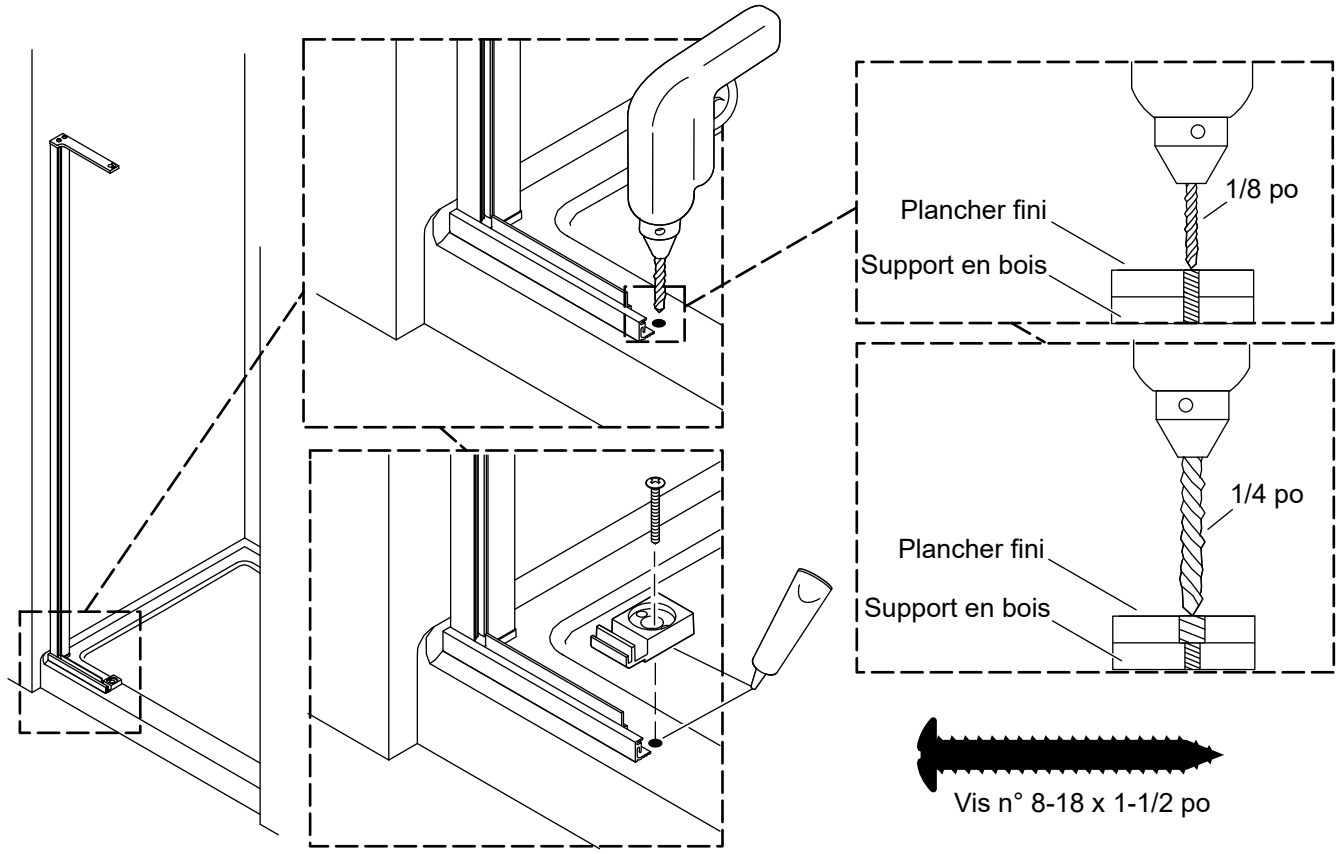

IMPORTANT! Utiliser une mèche appropriée pour le matériau mural.

REMARQUE : Si l'installation est effectuée sur une base de douche en acrylique, passer à la section « Sécuriser le siège du pivot (bases de douches en acrylique) ».

- ☐ Percer des trous de 1/8 po au niveau de chaque repère. Percer ensuite un trou de 1/4 po à travers le mur fini UNIQUEMENT.
- ☐ Appliquer du mastic d'étanchéité 100 % silicone sur le trou percé.
- ☐ Appliquer du mastic d'étanchéité 100 % silicone sur le dessous du siège du pivot et reglisser dans le seuil.
- ☐ Sécuriser le siège du pivot avec la vis n° 8-18 x 1-1/2 po fournie.

13. Fixer le siège du pivot en place (bases de douches en acrylique)

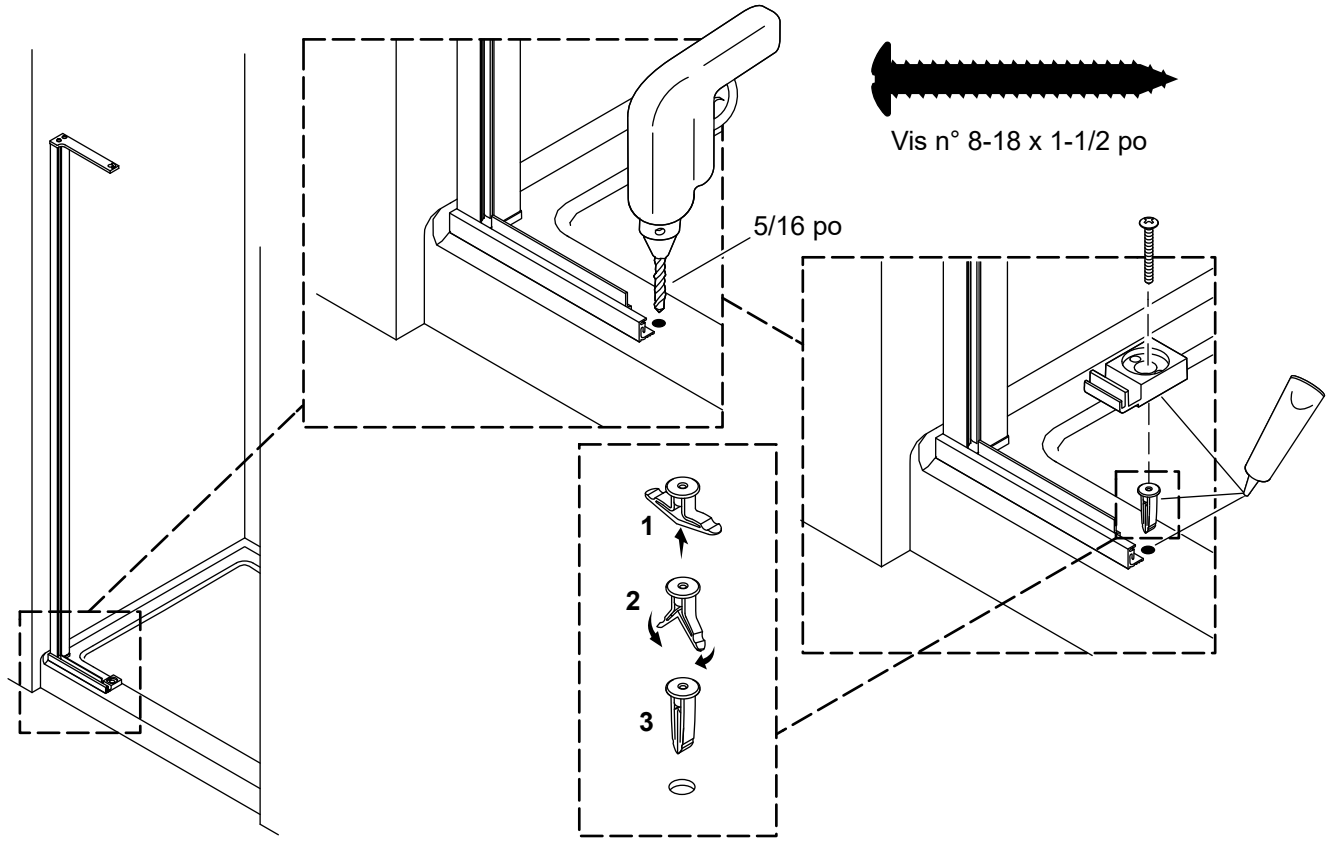

IMPORTANT! Utiliser une mèche appropriée pour le matériau mural.

- ☐ Percer à l'emplacement marqué en utilisant une mèche de 5/16 po.
- ☐ Appliquer du mastic 100 % silicone sur le trou percé et sur le dessous de l'ancrage papillon.
- ☐ Installer l'ancrage papillon.
- ☐ Appliquer du mastic 100 % silicone dans le trou de l'ancrage installé.
- ☐ Appliquer du mastic d'étanchéité 100 % silicone sur le dessous du siège du pivot et reglisser dans le seuil.
- ☐ Sécuriser le siège du pivot avec la vis n° 8-18 x 1-1/2 po fournie.

14. Mesurer et couper les joints d'étanchéité du panneau fixe

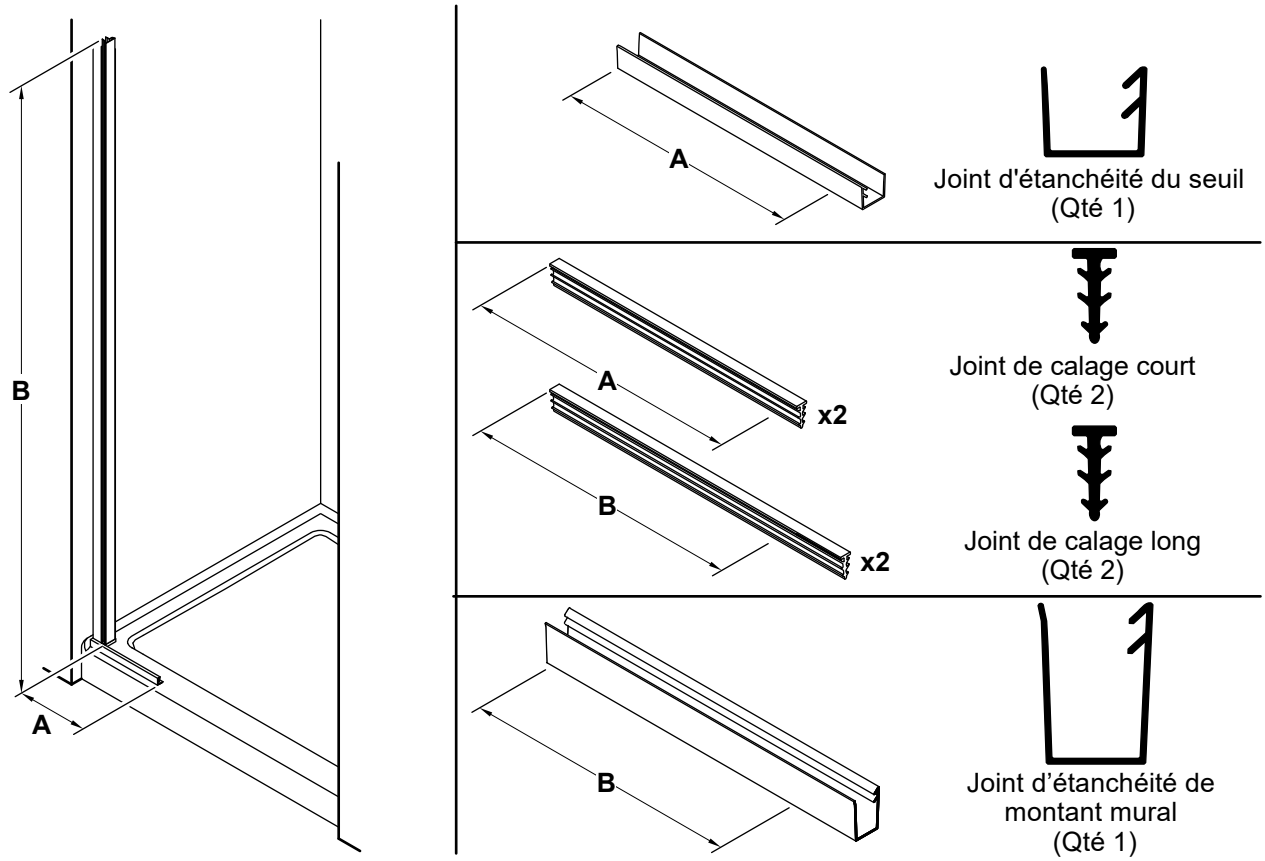

- ☐ Mesurer la distance « **A** » entre le bord intérieur du montant mural et le bord du canal du panneau fixe.
- ☐ Marquer la distance « **A** » sur le joint d'étanchéité du seuil et sur les deux joints de calage courts.
- ☐ Mesurer la distance « **B** » entre le bord inférieur du montant mural et le haut du montant mural.
- ☐ Marquer la distance « **B** » sur le joint d'étanchéité du montant mural et sur les deux joints de calage longs.
- ☐ Vérifier que trois (3) joints d'étanchéité (joint d'étanchéité du seuil et les deux joints de calage courts) sont égaux à la distance « **A** ».
- ☐ Vérifier que trois (3) joints d'étanchéité (joint d'étanchéité de montant mural et les deux joints de calage longs) sont égaux à la distance « **B** ».
- ☐ Couper les joints d'étanchéité au niveau de la ligne marquée.
- ☐ Mettre les joints d'étanchéité de côté pour une installation future.

15. Installer le joint d’étanchéité du montant mural du panneau fixe

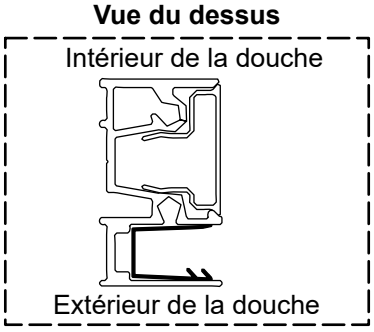

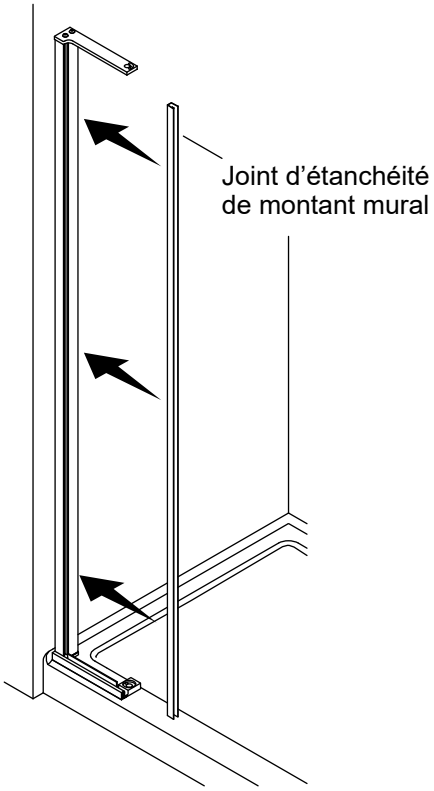

REMARQUE : Le joint d’étanchéité du montant mural du panneau fixe se prolongera vers le bas dans le canal dans le seuil.

☐ Glisser le joint d’étanchéité du montant mural dans le montant mural du panneau fixe, comme sur l’illustration. Le joint d’étanchéité du montant mural se prolongera au-delà du fond du montant mural et s’adaptera de manière serrée contre le siège du montant mural.

16. Installer le joint d'étanchéité du seuil

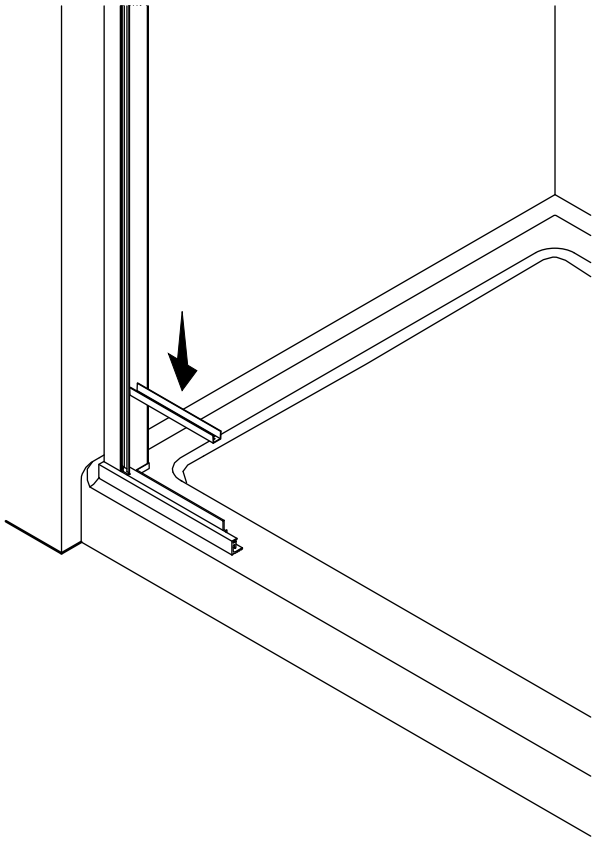

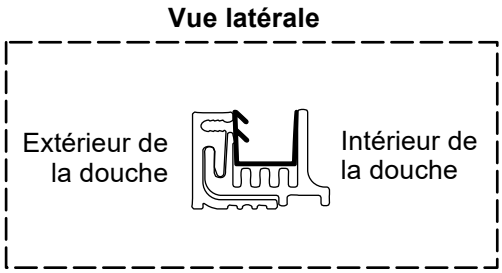

- ☐ Installer le joint d'étanchéité du seuil dans le canal du panneau fixe.
- ☐ Vérifier que le joint d'étanchéité du seuil est à ras du joint d'étanchéité du montant mural.

17. Installer le panneau fixe

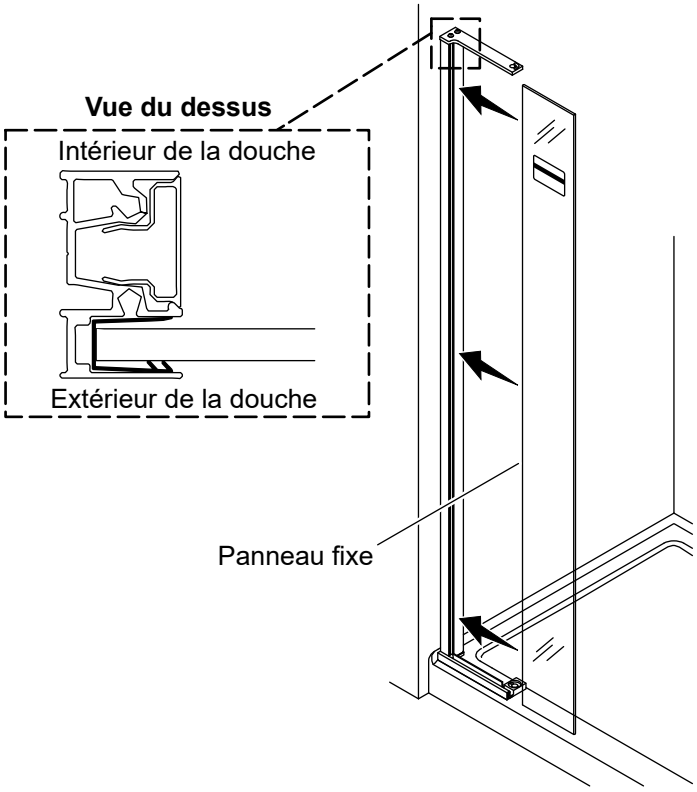

⚠ **ATTENTION : Risque de blessures.** Le verre trempé pourrait éclater. Porter des manches longues et des vêtements de protection pour prévenir les blessures en cas d'éclatement de verre.

IMPORTANT! L'étiquette se trouvant sur le panneau fixe doit être tournée vers l'extérieur de la douche.

- ☐ Insérer le panneau fixe dans le joint d'étanchéité du montant mural et le joint d'étanchéité du seuil.
- ☐ Vérifier que le panneau fixe est entièrement assis dans le joint d'étanchéité du seuil et entièrement enfoncé dans le joint d'étanchéité du montant mural. **Ne pas basculer le panneau fixe pour adapter un mur hors d'aplomb.**

18. Installer les joints de calage

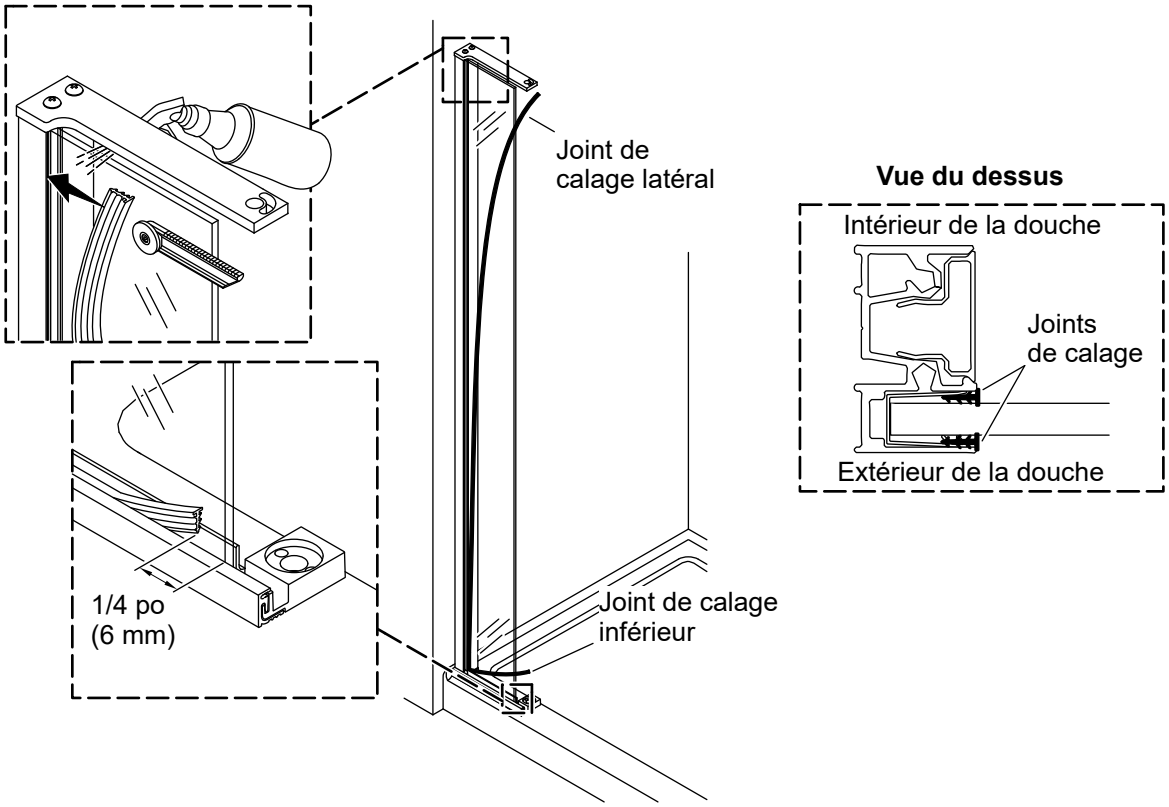

⚠ **ATTENTION : Risque d'endommagement du produit.** Ne pas utiliser des objets tranchants pour pousser le joint de calage en place.

REMARQUE : Il est recommandé d'utiliser de l'eau pour faciliter l'insertion complète du joint de calage dans le joint d'étanchéité du montant mural du panneau fixe.

Joints de calage inférieurs

- ☐ À partir du montant mural du panneau fixe, pousser le joint de calage inférieur entièrement entre le joint d'étanchéité du canal du panneau fixe et le panneau fixe, comme sur l'illustration.
- ☐ Installer un deuxième joint de calage entre le joint d'étanchéité du canal du panneau fixe et le panneau fixe sur l'extérieur de la douche.
- ☐ Couper les joints de calage inférieurs de manière à ce qu'un écartement de 1/4 po (6 mm) soit présent à partir du bord ouvert du panneau fixe.

Joints de calage latéraux

- ☐ À partir du bas, pousser le joint de calage latéral entièrement entre le joint d'étanchéité du montant mural du panneau fixe et le panneau fixe, comme sur l'illustration.
- ☐ Installer un deuxième joint de calage entre le joint d'étanchéité du montant mural du panneau fixe et le panneau fixe sur l'extérieur de la douche.
- ☐ Couper toute longueur excessive des joints de calage latéraux.

19. Portes larges de 52 po - 60 po uniquement - Installer la pince stabilisante

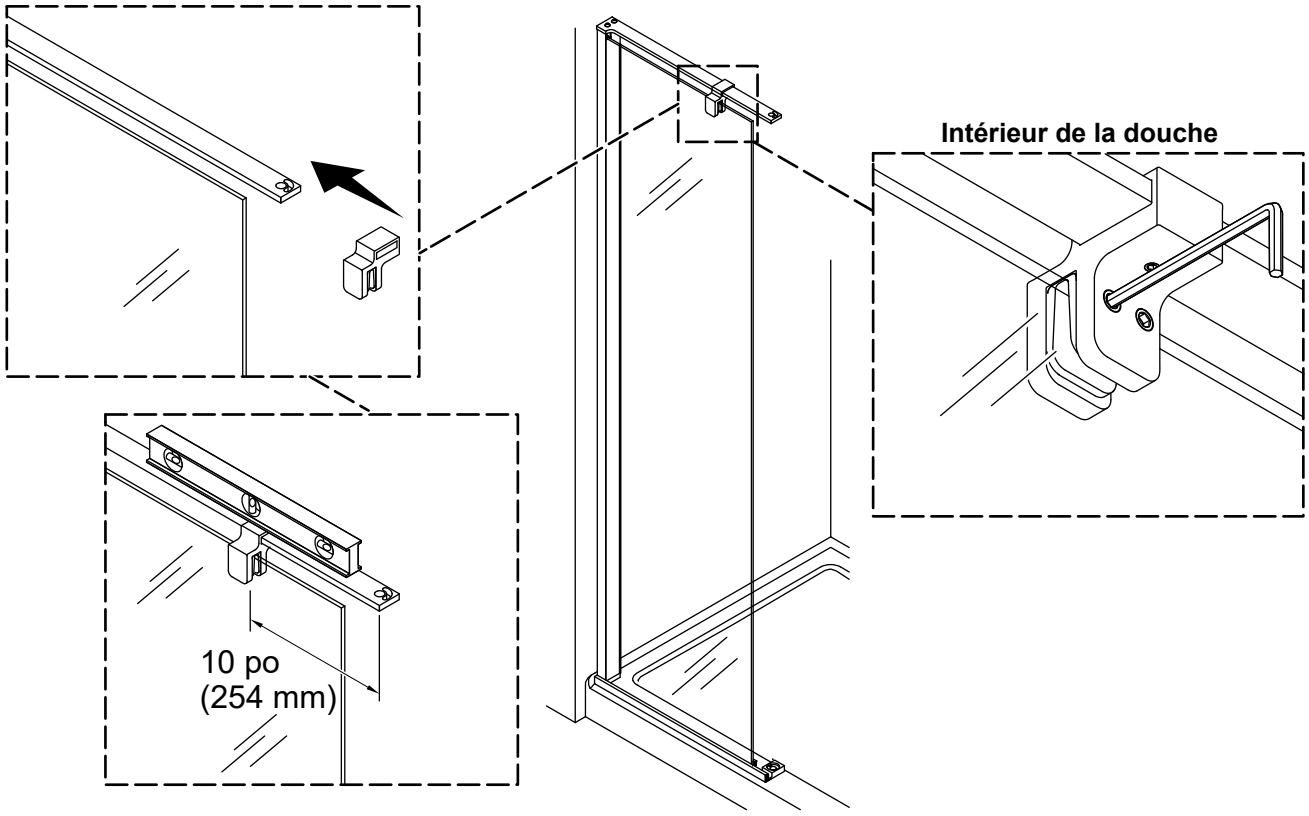

REMARQUE : Pour les portes d'une largeur différente de 52 po - 60 po, passer à la section « Installer le joint d'étanchéité à ailette ».

- ☐ Desserrer les vis d'arrêt sur la pince stabilisante de manière à ce que cette dernière glisse librement sur le support du connecteur et le panneau fixe.
- ☐ Glisser la pince stabilisante sur le support du connecteur en vérifiant que le canal de la pince glisse sur le panneau fixe.
- ☐ Positionner la pince à 10 po (254 mm) du bord du support du connecteur.
- ☐ Inspecter le support du connecteur pour assurer la mise à niveau.
- ☐ Une fois que le support du connecteur est à niveau, serrer les vis d'arrêt sur la pince stabilisante en utilisant une clé hexagonale de 5 mm (non fournie) pour les vis d'arrêt de la pince de verre et une clé hexagonale de 3 mm (non fournie) pour la vis d'arrêt du support du connecteur.

20. Portes d’une largeur de 52 po - 60 po uniquement - Marquer le support en L

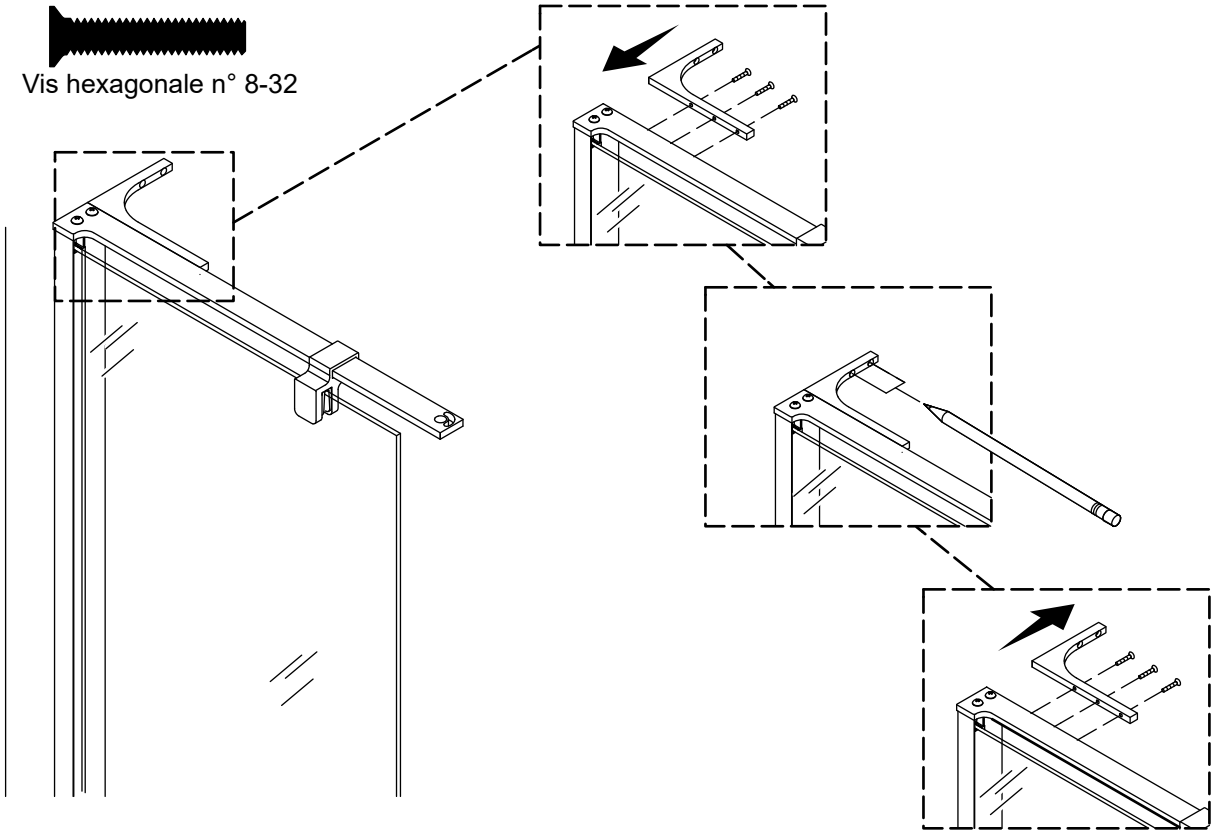

IMPORTANT! Le support en L doit être sécurisé sur un support de bois dans le mur.

- ☐ Monter le support en L sur le support du connecteur avec les vis hexagonales n° 8-32 fournies en utilisant une clé hexagonale de 3/32 po (non fournie).
- ☐ Marquer les deux emplacements de trous sur le mur.
- ☐ Retirer le support en L se trouvant sur le support du connecteur.

21. Portes d'une largeur de 52 po - 60 po uniquement - Installer le support en L

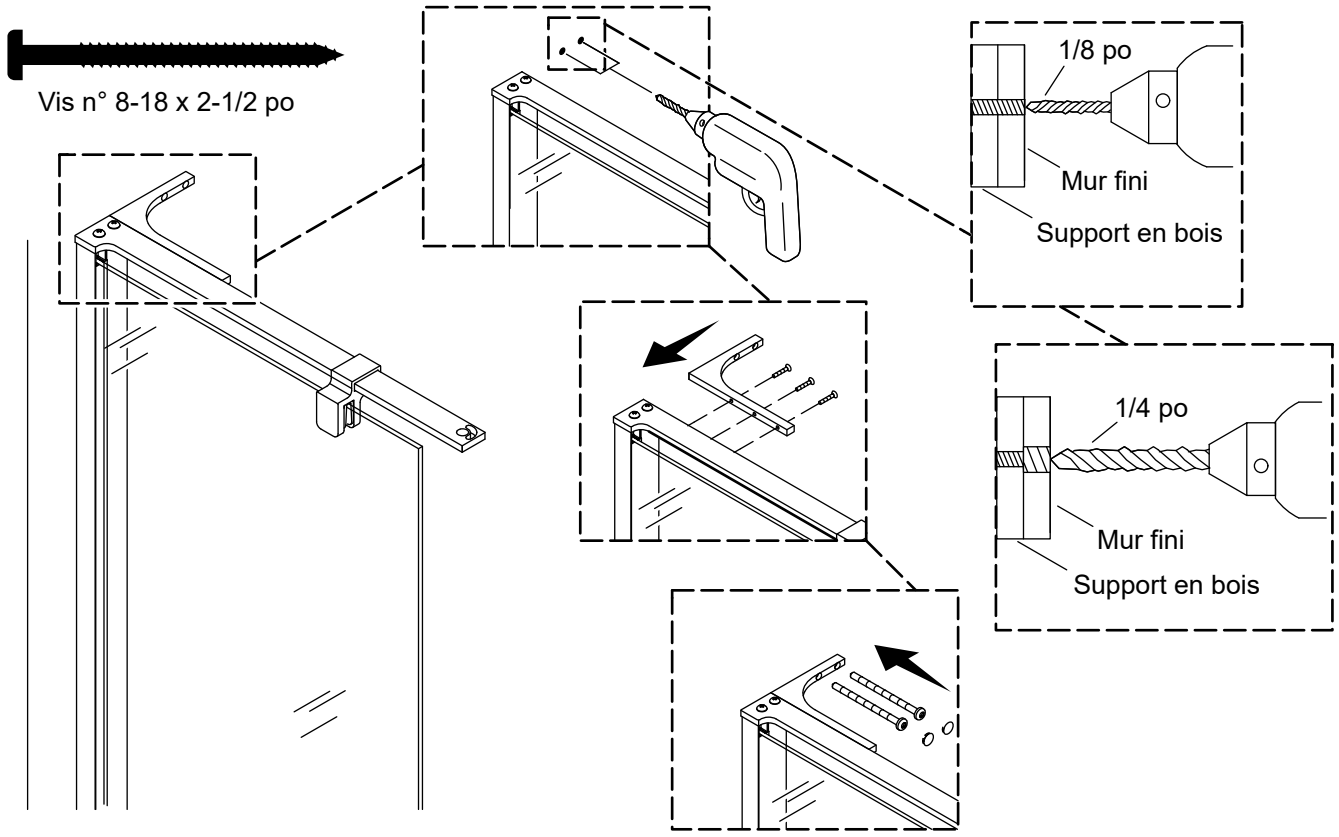

⚠ **AVERTISSEMENT : Risque de blessures graves.** Toujours porter des lunettes de sécurité et des gants pendant la découpe et le perçage.

IMPORTANT! Utiliser la mèche appropriée pour le matériau mural.

- ☐ Percer des trous de 1/8 po au niveau de chaque repère. Percer ensuite un trou de 1/4 po à travers le mur fini UNIQUEMENT.
- ☐ Réinstaller le support en L sur le support du connecteur.
- ☐ Fixer le support en L sur le mur avec les vis n° 8-18 x 2-1/2 po fournies en utilisant un tournevis Torx T-20 (non fourni).
- ☐ Installer les cache-vis en plastique fournies dans les deux trous de vis côté mur dans le support en L.

22. Installer le joint à ailette

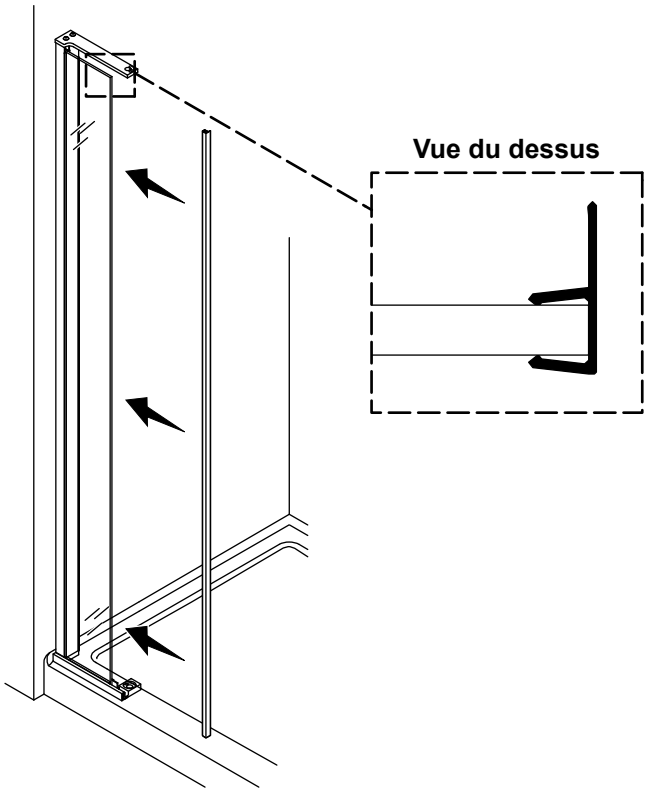

☐ À partir du bas, enfoncer le joint à ailette sur le panneau fixe de manière à ce que l'ailette soit tournée vers l'intérieur de la douche.

23. Préparer le support de la charnière inférieure

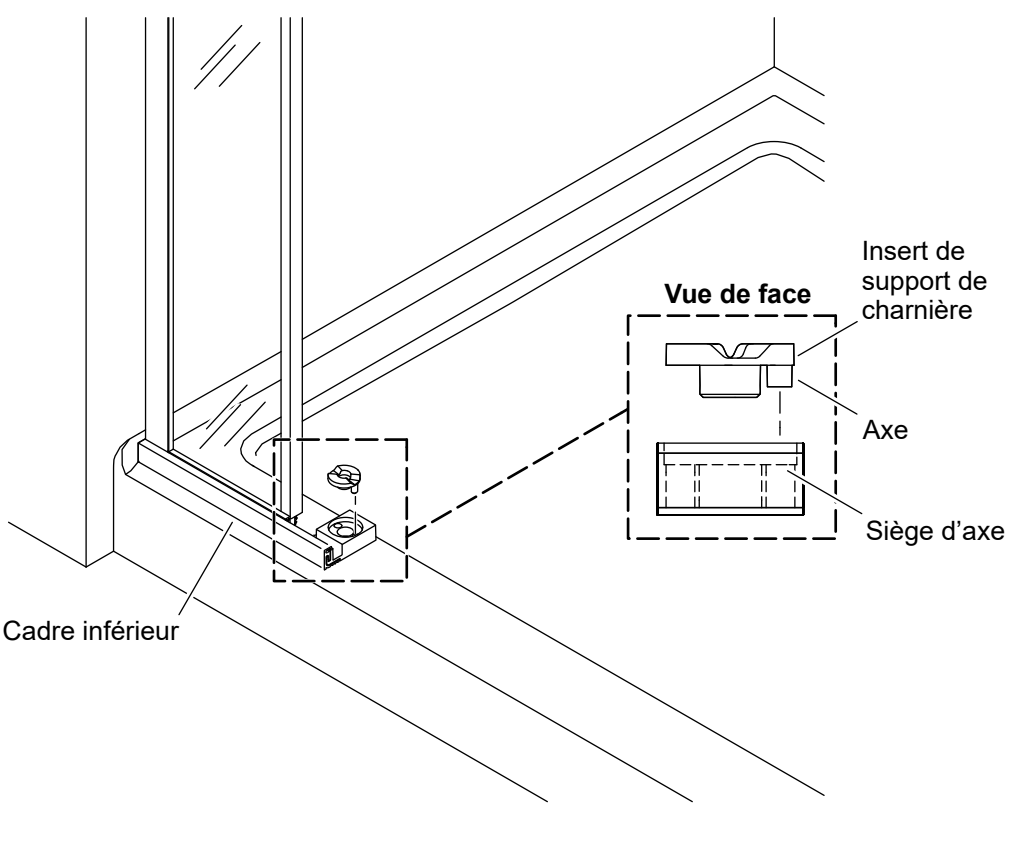

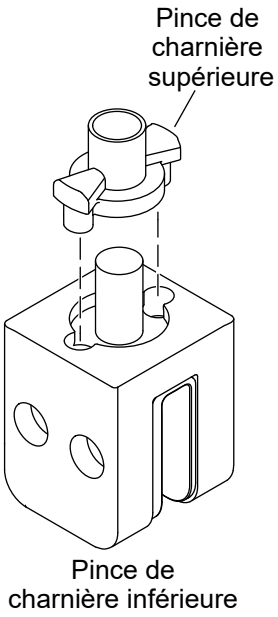

REMARQUE : L'axe sera assis dans le siège de l'axe sur le côté opposé pour une configuration de pivot côté droit.

- ☐ Positionner l'insert du support de la charnière sur le siège de pivot. L'axe devrait être inséré dans le siège de l'axe sur le côté à l'opposé du panneau fixe.
- ☐ Installer la bague de la charnière inférieure sur la pince de la charnière inférieure.
- ☐ Mettre de côté pour une installation ultérieure.

24. Installer les pinces de la charnière supérieure et de la charnière inférieure

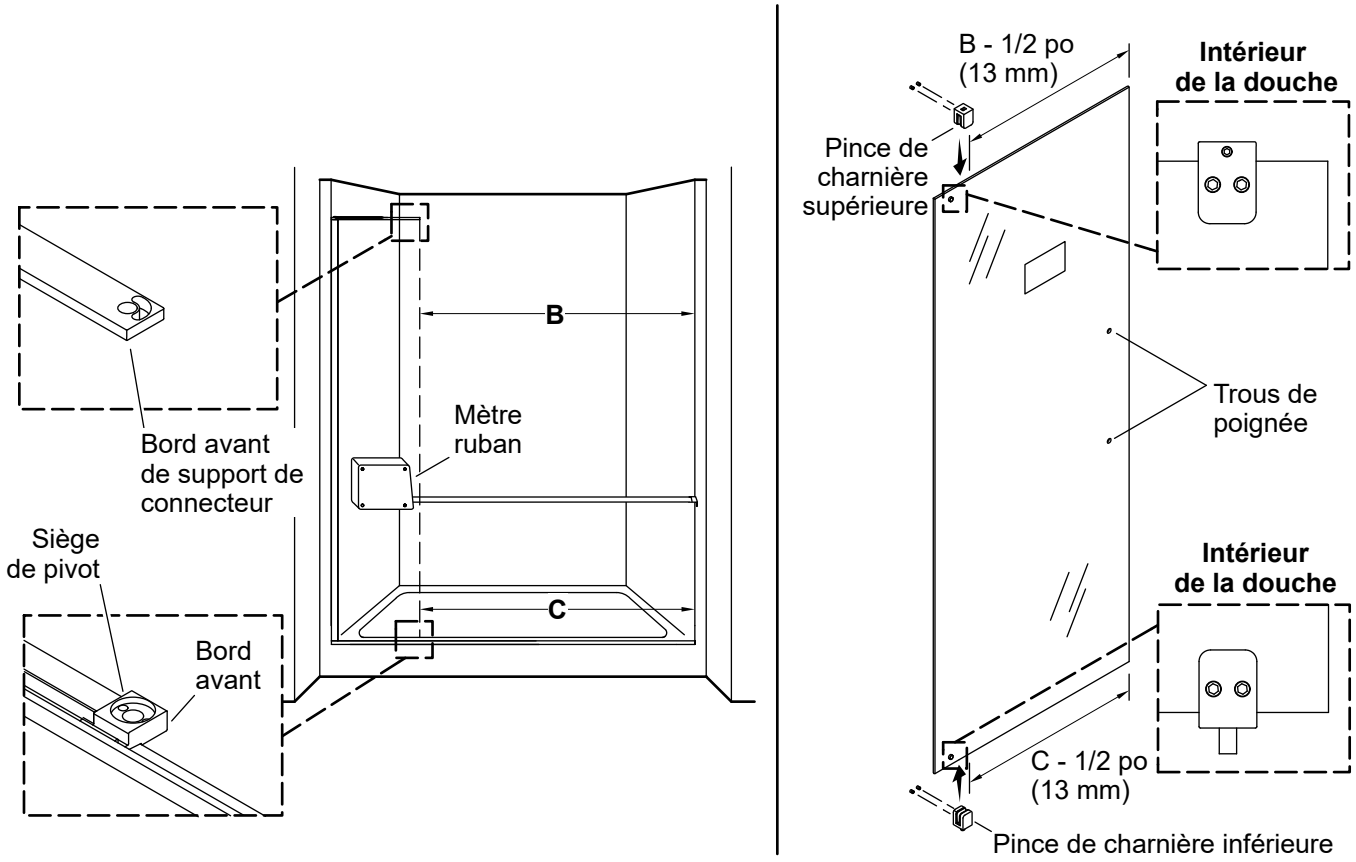

⚠ **ATTENTION : Risque de blessures.** Il est recommandé d'avoir deux personnes pour cette étape. Ne pas retirer les protège-coins du panneau pivotant.

⚠ **ATTENTION : Risque d'endommagement du produit.** Ne pas tourner le verre sur les coins.

IMPORTANT! Vérifier que les vis d'arrêt des pinces de la charnière supérieure et de la charnière inférieure sont tournées vers l'intérieur de la douche. Vérifier que l'étiquette se trouvant sur le panneau pivotant est tournée vers l'extérieur de la douche.

- ☐ Poser avec précaution le panneau pivotant sur les capuchons en carton en provenance de l'emballage de la porte de douche. Vérifier que l'autocollant sur le verre est tourné vers le plancher.
- ☐ Mesurer entre le mur et le bord avant du support du connecteur, soit la distance « **B** »**,** et noter la dimension.
- ☐ Mesurer entre le mur et le bord avant du siège de pivot, soit la distance « **C** », et enregistrer la dimension.
- ☐ Sur le côté opposé des trous de poignée, positionner le bord avant de la pince à charnière supérieure à 1/2 po (13 mm) de moins que la dimension « **B** »**.**
- ☐ Serrer avec précaution les vis d'arrêt à 1/4 de tour au-delà du serrage à la main avec une clé hexagonale de 5 mm (non fournie).
- ☐ Sur le côté opposé des trous de poignée, positionner le bord avant de la pince à charnière inférieure à 1/2 po (13 mm) de moins que la dimension « **C** »**.**
- ☐ Serrer avec précaution les vis d'arrêt d'1/4 de tour au-delà du serrage à la main avec une clé hexagonale de 5 mm.

- ☐ Vérifier que les pinces à charnières sont assises à ras contre le verre et qu'elles ne se déplaceront pas.
- ☐ Placer le panneau pivotant dans la douche. Vérifier que la pince à charnière inférieure se trouve sur le bas.

25. Positionner le panneau pivotant

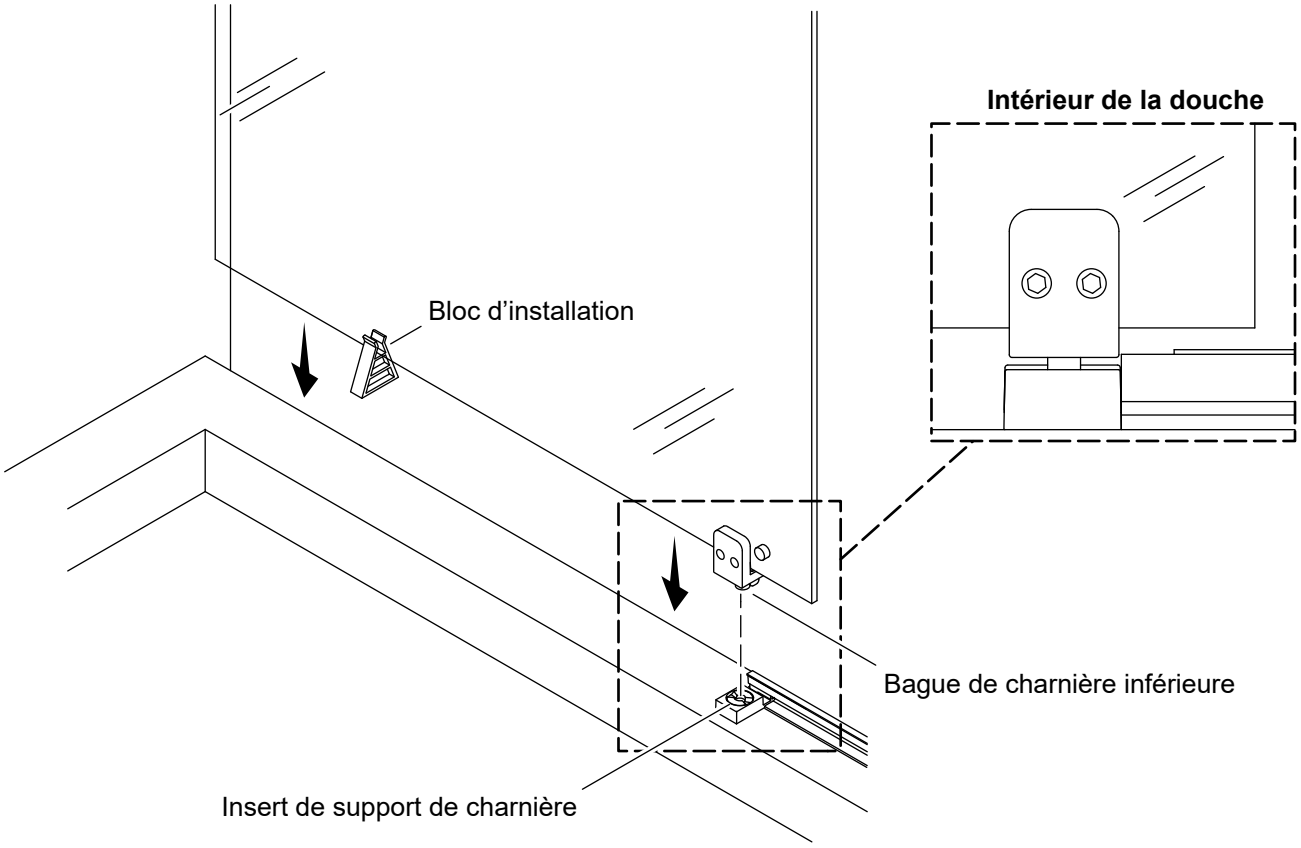

⚠ **AVERTISSEMENT : Risque de blessures.** Il est recommandé d'avoir deux personnes pour cette étape. Placer une personne à l'intérieur de la douche et une autre personne à l'extérieur de la douche pour ajuster le panneau pivotant pour l'aplomb.

- ☐ Installer le bloc d'installation sur le fond du panneau pivotant sur le côté à l'opposé de la pince inférieure.
- ☐ Abaisser le panneau pivotant de manière à ce que la bague de la charnière inférieure soit assise dans l'insert du support de charnière sur le siège du pivot et les supports du bloc d'installation sur l'autre extrémité du panneau pivotant.

26. Sécuriser le panneau pivotant

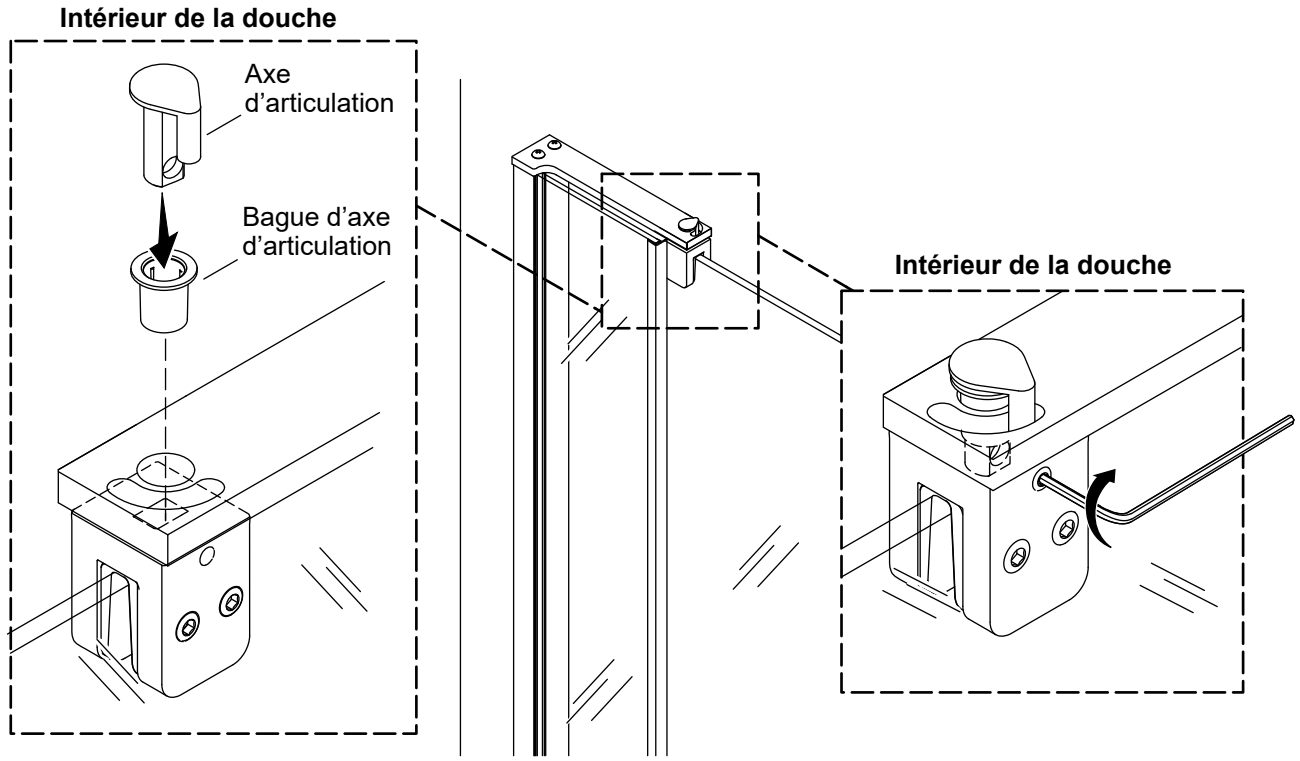

⚠ **AVERTISSEMENT : Risque de blessures.** Il est recommandé d'avoir deux personnes pour cette étape.

- ☐ Insérer l'axe d'articulation dans la bague de l'axe d'articulation, puis installer la bague/l'axe d'articulation dans le trou dans le support du connecteur.
- ☐ Basculer le haut du panneau pivotant en place sous le support du connecteur tout en levant simultanément l'axe d'articulation pour permettre à la pince supérieure de s'aligner avec le trou dans le support du connecteur.
- ☐ Laisser tomber l'axe d'articulation à travers le trou du support du connecteur et dans le trou de la pince supérieure. L'axe d'articulation peut seulement être installé d'une seule manière en raison du limiteur de rotation excessive.
- ☐ Sécuriser le panneau pivotant en serrant la vis d'arrêt de l'axe d'articulation complètement dans le trou de la vis d'arrêt de l'axe d'articulation en utilisant une clé hexagonale de 3 mm (non fournie). La vis d'arrêt doit se trouver à ras de la surface de la pince supérieure après serrage.
- ☐ Si la vis d'arrêt dépasse de la surface de la pince supérieure après le serrage, la vis d'arrêt n'est pas entièrement assise dans le trou de la vis d'arrêt de l'axe d'articulation. Si cela se produit, sortir la vis d'arrêt et ajuster l'axe d'articulation dans la position correcte de manière à ce que la vis d'arrêt entre dans le trou de la vis d'arrêt de l'axe d'articulation.

27. Installer le joint d'étanchéité du montant avec gâche

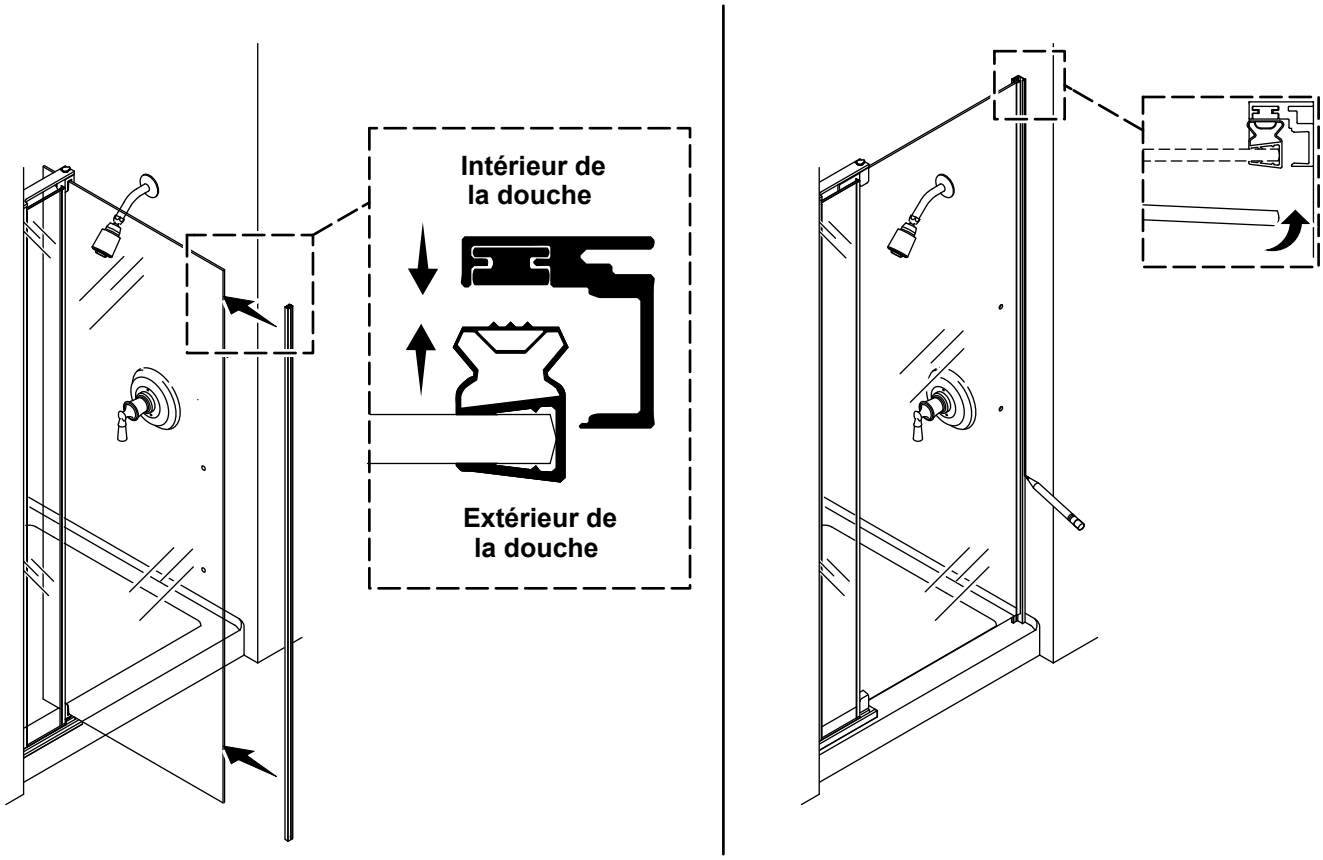

⚠ **AVERTISSEMENT : Risque de blessures.** Si le panneau pivotant doit être ajusté, deux personnes devraient effectuer l'ajustement.

- ☐ Installer le joint d'étanchéité du montant avec gâche sur le bord du panneau pivotant.
- ☐ Attacher le montant avec gâche sur le joint d'étanchéité du montant avec gâche sur le panneau pivotant avec les aimants alignés.
- ☐ Fermer le panneau pivotant jusqu'à ce que le panneau pivotant soit parallèle au panneau fixe.
- ☐ **Si le montant avec gâche n'est pas bien assis sur le mur :** En utilisant deux personnes, ajuster la position du panneau pivotant en desserrant les pinces et en déplaçant le panneau pivotant de manière à ce que le montant avec gâche soit bien serré contre le mur.
- ☐ Vérifier l'alignement de l'aimant, puis serrer la pince à charnière supérieure et la pince à charnière inférieure.
- ☐ Marquer l'emplacement du bord du montant avec gâche sur le mur.

28. Marquer et percer des trous dans le montant avec gâche

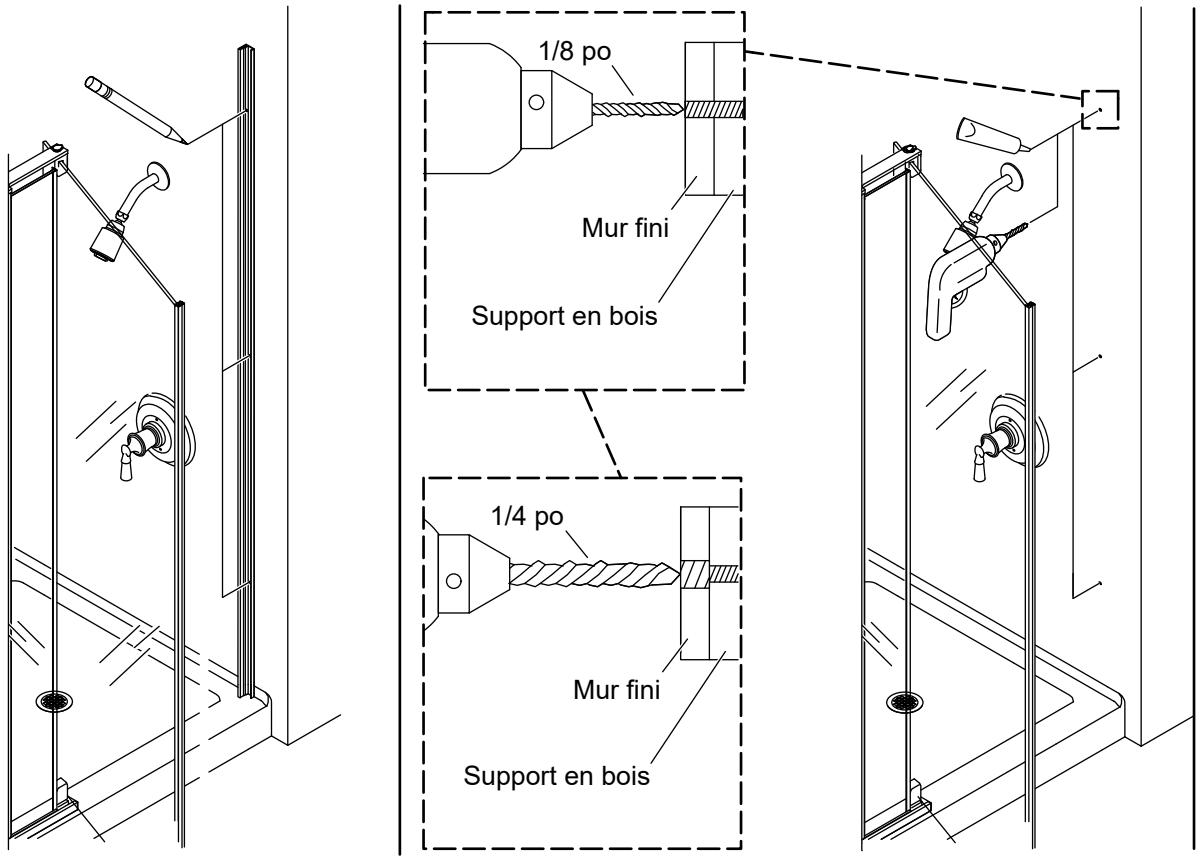

⚠ **AVERTISSEMENT : Risque de blessures graves.** Toujours porter des lunettes de sécurité et des gants pendant la découpe et le perçage.

IMPORTANT! Utiliser la mèche appropriée pour le matériau mural.

- ☐ Ouvrir la porte et retirer le montant avec gâche se trouvant sur le joint d'étanchéité du montant avec gâche.
- ☐ Aligner le montant avec gâche avec l'emplacement marqué et marquer le centre de chaque fente dans le montant avec gâche.
- ☐ Retirer le montant avec gâche.
- ☐ Percer des trous de 1/8 po au niveau de chaque repère. Percer ensuite un trou de 1/4 po à travers le mur fini UNIQUEMENT.
- ☐ Appliquer du mastic d'étanchéité 100 % silicone à l'intérieur de chaque trou.

29. Installer le montant avec gâche

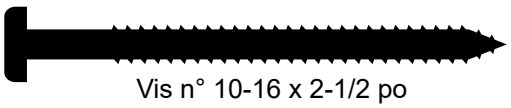

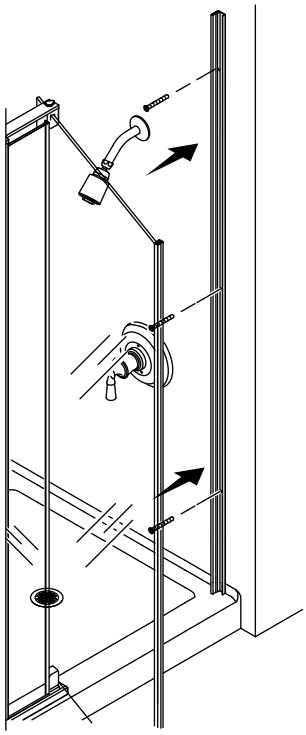

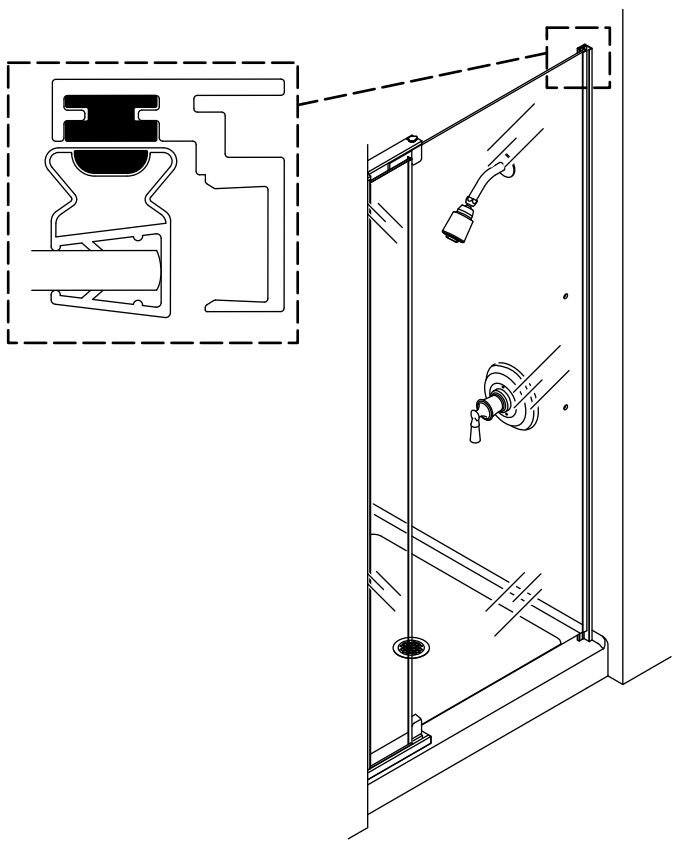

- ☐ Positionner le montant avec gâche à l'emplacement marqué et fixer en place avec trois vis n° 10-16 x 2-1/2 po fournies en utilisant un tournevis Torx T-25 (non fourni).
- ☐ Fermer le panneau pivotant pour vérifier l'alignement de l'aimant.
- ☐ **Si le panneau est hors d'aplomb :** Desserrer les pinces, ajuster le panneau pivotant, et resserrer les pinces.
- ☐ **Si le montant avec gâche est hors d'aplomb :** Desserrer les vis dans le montant avec gâche et ajuster le montant avec gâche avec les fentes. Resserrer les vis du montant avec gâche.

30. Installer le couvercle du montant avec gâche

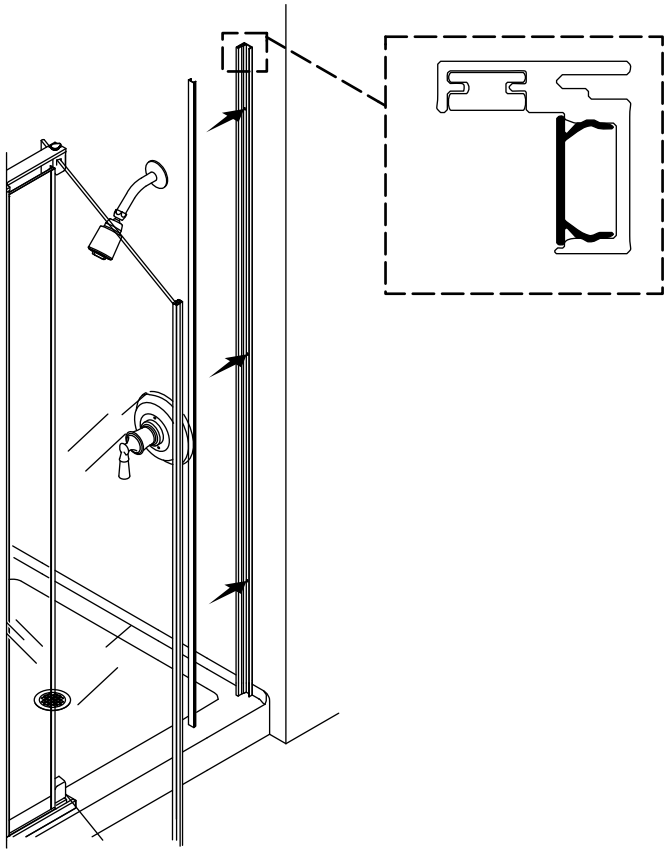

☐ Enclencher la couverture du montant avec gâche en place sur le montant avec gâche.

31. Installer la poignée

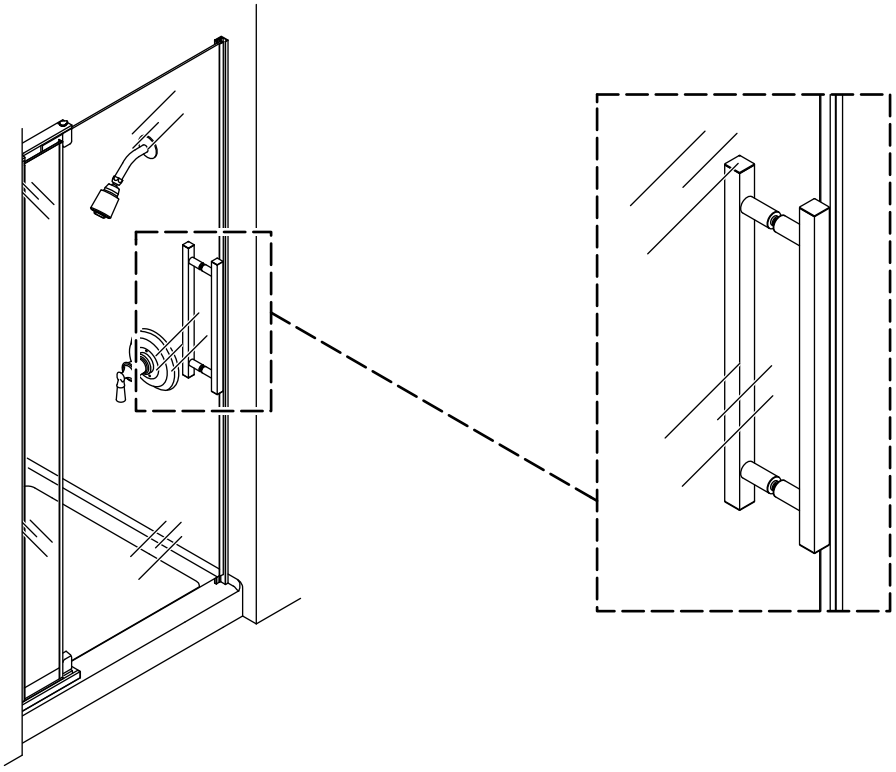

AVIS : La poignée en question pourrait être différente de ce qui est illustré.

☐ Installer la poignée conformément aux instructions fournies avec la poignée.

32. Installer le capuchon du seuil

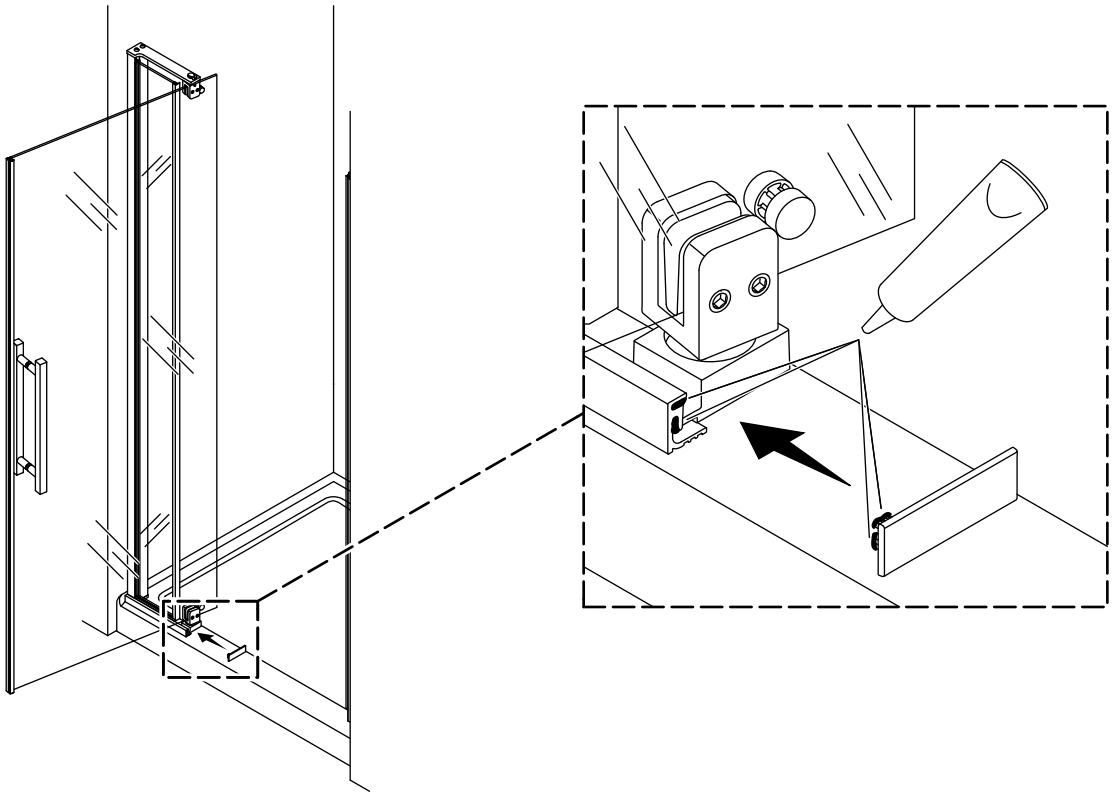

AVIS : Pour les installations de pivot côté droit, utiliser le capuchon 1662790. Pour les installations de pivot côté gauche, utiliser le capuchon 1662791.

- ☐ Appliquer du mastic 100 % silicone sur les rainures de l'extrémité libre du seuil.
- ☐ Appliquer du mastic d'étanchéité 100 % silicone sur les pattes et le dessous du capuchon du seuil.
- ☐ Installer le capuchon du seuil sur l'extrémité du seuil.

33. Mesurer et couper le joint racleur

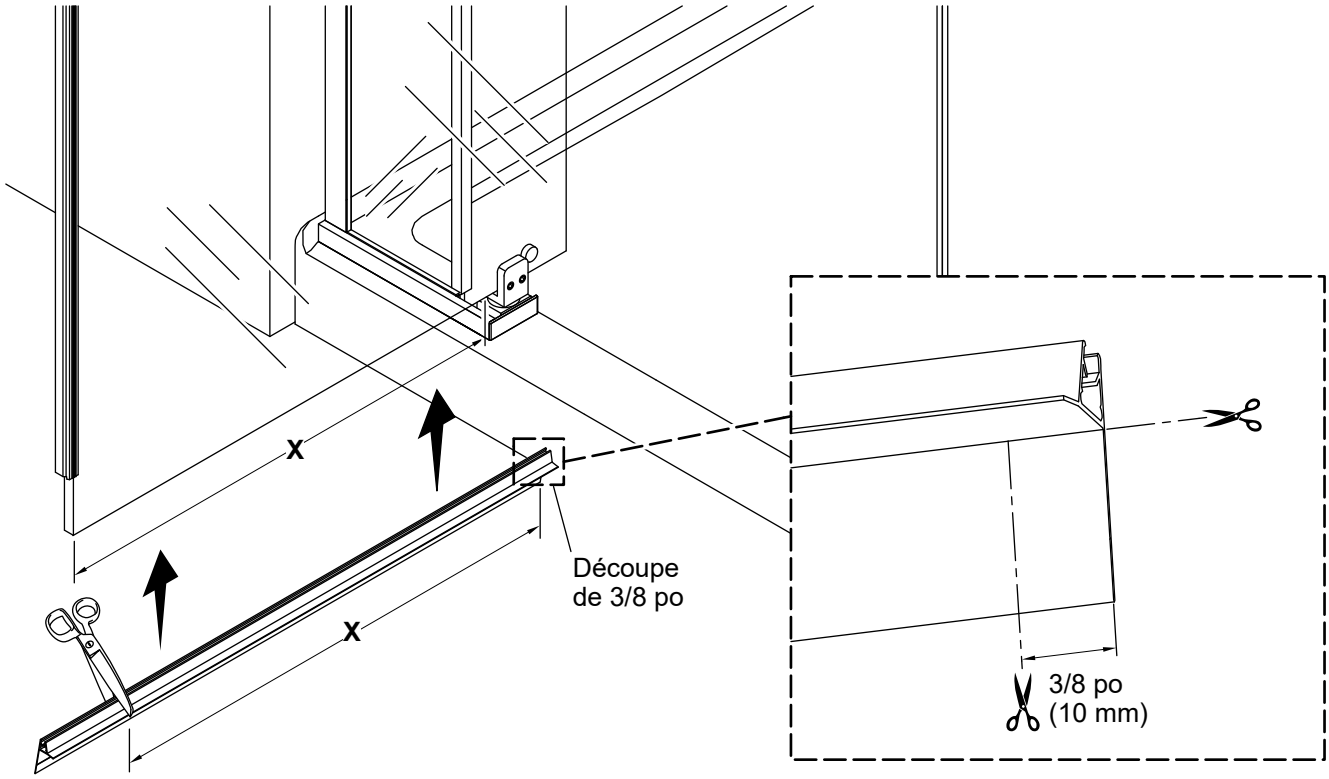

- ☐ Mesurer la distance « X » entre le bord de la pince à charnière inférieure et le bord éloigné du panneau pivotant.
- ☐ Couper le joint racleur à la longueur « X ».
- ☐ Couper 3/8 po (10 mm) de l'ailette du côté charnière du joint racleur.

34. Installer le joint racleur

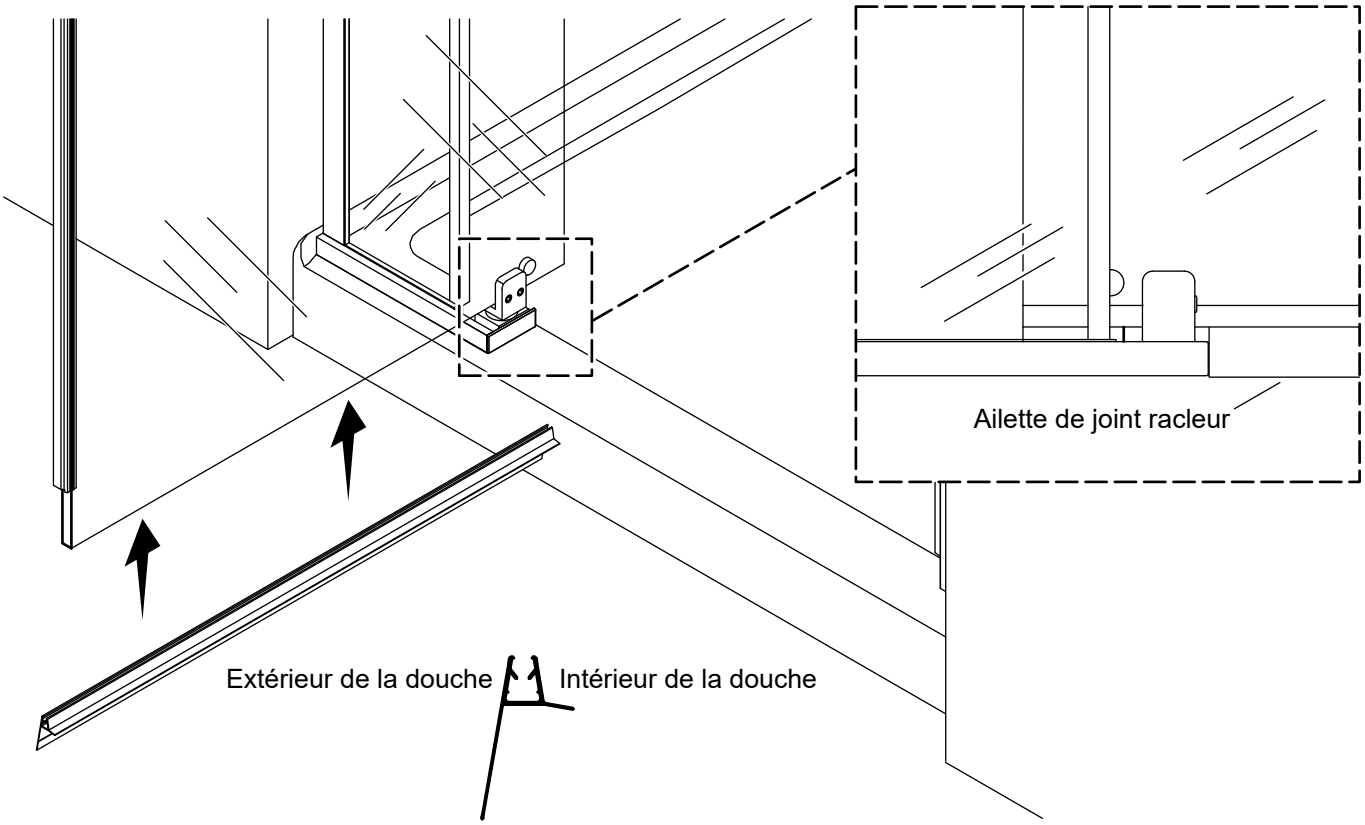

- ☐ Installer le joint racleur sur le fond du panneau pivotant.
- ☐ Vérifier que le joint racleur est situé contre la pince à charnière inférieure et à ras du bord du panneau pivotant.
- ☐ Vérifier que l'ailette sur le joint racleur entre en contact avec le capuchon du seuil lorsque la porte est fermée.

35. Effectuer l'installation

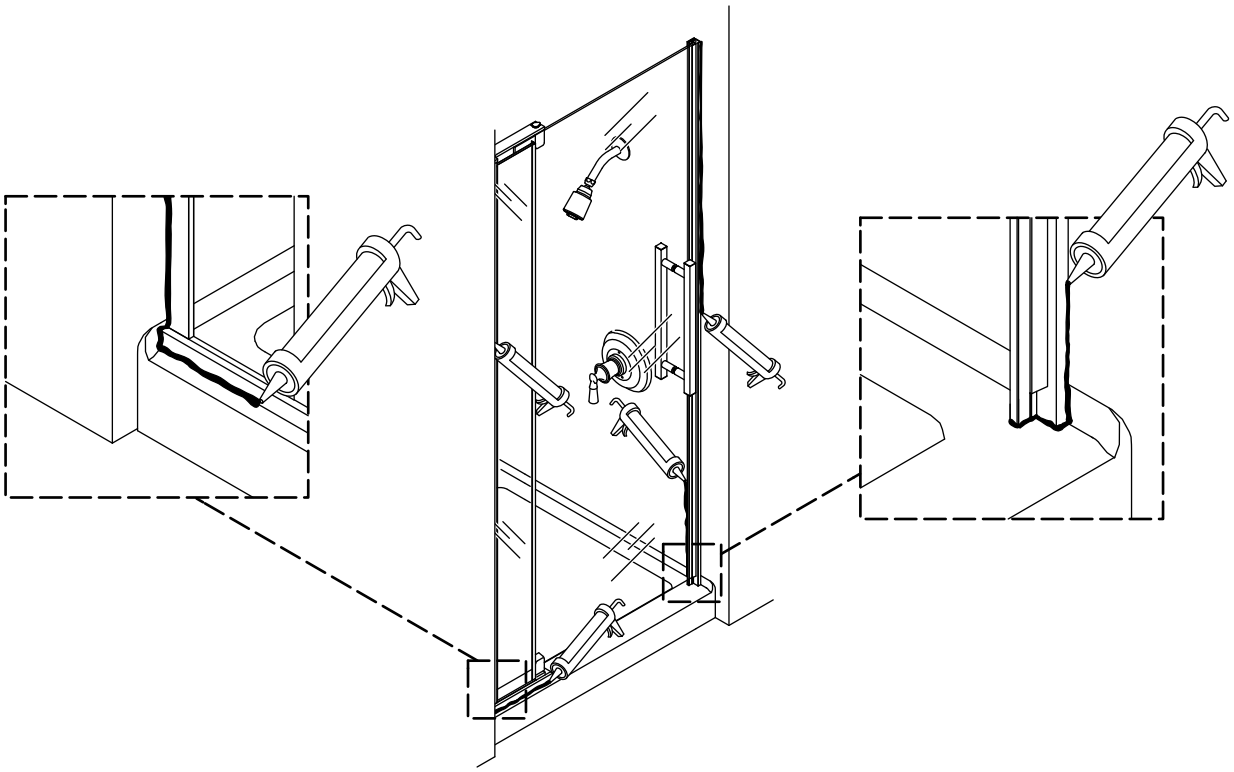

- ☐ Appliquer du mastic d'étanchéité 100 % silicone sur les bords extérieurs des montants muraux et du seuil.
- ☐ Appliquer du mastic d'étanchéité 100 % silicone sur le joint à l'emplacement où le montant avec gâche entre en contact avec le seuil et le mur.

Dépannage

Ce guide de dépannage est destiné à fournir une aide d'ordre général uniquement. Un représentant du service agréé (ASR) de Kohler Co. ou un électricien qualifié devrait rectifier tous les problèmes électriques. Pour un service de garantie, composer le 1-800-4KOHLER à partir des É.-U. et du Canada, ou le 001-800-456-4537 à partir du Mexique.

Symptômes	Cause probable	Mesure recommandée
1. La porte de la douche ne s'adapte pas dans l'ouverture.	**A.** La taille de la porte est incorrecte.	**A.** Échanger pour un modèle qui convient.
2. La porte s'adapte dans l'ouverture, mais les vis du haut ne peuvent pas être serrées.	**A.** Hauteur du dessus minimale entre le haut de la porte et le plafond. **B.** La taille de la porte est incorrecte.	**A.** Utiliser un tournevis court ou un tournevis à cliquet pour serrer les vis. **B.** Échanger la porte pour un modèle qui convient.
3. Le panneau fixe ballote dans le montant mural.	**A.** Le joint de calage entre le panneau fixe et le montant mural n'est pas installé. **B.** La vis d'arrêt qui connecte la pince à charnière supérieure à l'axe d'articulation est desserrée. **C.** Les vis d'arrêt de la pince stabilisante sont desserrées. **D.** La pince stabilisante n'est pas positionnée correctement.	**A.** Installer le joint de calage entre le panneau fixe et le montant mural. Vérifier que le joint de calage couvre la hauteur complète du panneau fixe. **B.** Serrer la vis d'arrêt qui raccorde la pince à charnière supérieure à l'axe d'articulation. Utiliser un adhésif frein-filet au besoin. **C.** Serrer les vis d'arrêt de la pince stabilisante. **D.** Vérifier que la pince stabilisante est positionnée correctement. Se reporter à la section « Portes larges de 52 po - 60 po uniquement - Installer la pince stabilisante » pour le positionnement adéquat de la pince stabilisante et repositionner au besoin.
4. Le seuil ballotte lorsque l'on ferme la porte.	**A.** Le seuil est desserré sur la base de la douche.	**A.** Appliquer du mastic d'étanchéité 100 % silicone le long du joint entre le seuil et la base de la douche. Laisser entièrement sécher le mastic d'étanchéité silicone pendant 24 heures avant d'utiliser la douche.
5. Un grincement est présent dans la charnière inférieure.	**A.** L'axe sur l'insert du support de charnière a été courbé pendant l'installation. **B.** La bague de la charnière inférieure a été endommagée pendant l'installation.	**A.** Remplacer l'insert du support de charnière dans le siège du pivot. **B.** Remplacer la bague de la charnière inférieure.

Symptômes	Cause probable	Mesure recommandée
6. Fuites d'eau.	**A.** Fuites d'eau sous le seuil. **B.** Fuites d'eau sous le panneau pivotant. **C.** Fuites d'eau entre le panneau fixe et le montant mural. **D.** Fuites d'eau entre le mur et le montant mural ou le seuil et le montant mural. **E.** Fuites d'eau entre le mur et le montant avec gâche.	**A.** Appliquer du mastic d'étanchéité 100 % silicone sur le bord extérieur du seuil. Suivre les instructions du fabricant du mastic d'étanchéité silicone avant d'utiliser la douche. **B.** Vérifier que le joint racleur est installé correctement sur le panneau pivotant. **C.** Vérifier que le joint de calage latéral est installé entre le panneau fixe et le montant mural et qu'il couvre la longueur complète du panneau fixe. **D.** Appliquer du mastic d'étanchéité 100 % silicone le long du joint intérieur et du joint extérieur entre le montant mural et le mur. Ne pas appliquer de mastic d'étanchéité silicone à l'intérieur du seuil. Laisser entièrement sécher le mastic d'étanchéité silicone pendant 24 heures avant d'utiliser la douche. Voir les instructions du fabricant du mastic d'étanchéité silicone avant d'utiliser la douche. **E.** Appliquer du mastic d'étanchéité 100 % silicone le long du joint intérieur et du joint extérieur entre le montant avec gâche et le mur. Ne pas appliquer de mastic d'étanchéité silicone à l'intérieur du seuil. Laisser entièrement sécher le mastic d'étanchéité silicone pendant 24 heures avant d'utiliser la douche. Suivre les instructions du fabricant du mastic d'étanchéité silicone avant d'utiliser la douche.
7. Impossible d'installer le panneau pivotant.	**A.** Le support du connecteur est installé à l'envers. **B.** Le siège du montant mural n'a pas été installé.	**A.** Retirer le support du connecteur. Réinstaller le support du connecteur dans l'orientation correcte conformément à la section « Installer le support du connecteur ». **B.** Retirer tous les composants de la porte. Installer le siège du montant mural conformément à la section « Installer le seuil ». Réinstaller les composants de la porte en suivant les instructions.
8. La porte ne se ferme pas complètement.	**A.** L'insert du support de charnière dans le siège du pivot est installé à l'envers.	**A.** Retirer le panneau pivotant et repositionner l'insert du support de charnière de manière à ce que l'axe soit tourné vers le côté panneau pivotant du siège de pivot. Réinstaller le panneau pivotant.
9. Un écartement est présent entre le panneau pivotant et le montant avec gâche qui est trop grand, ou l'écartement est plus large dans le haut ou le bas.	**A.** Alignement incorrect.	**A.** Ajuster le panneau pivotant ou le montant avec gâche.

ES

Instrucciones de instalación

Puerta pivotante de ducha

Gracias por elegir productos KOHLER

¿Necesita ayuda? Comuníquese con nuestro Centro de Atención al Cliente.

- EE. UU./Canadá: 1-800-4KOHLER (1-800-456-4537) México: 001-800-456-4537
  Horario de atención: Lunes a viernes de 8:00 AM a 5:00 PM (tiempo del centro)
  Idiomas: inglés, español, y servicios de traducción disponibles.
- **Piezas de repuesto:** kohler.com/serviceparts
- **Cuidado y limpieza:** kohler.com/clean
- **Patentes:** kohlercompany.com/patents

Garantía

A este producto lo cubre la **garantía limitada de diez años para puertas de bañeras y de duchas de KOHLER®**, que puede consultarse en kohler.com/warranty. Comuníquese con el Centro de Atención al Cliente para obtener una copia impresa de los términos de la garantía.

Herramientas y materiales requeridos

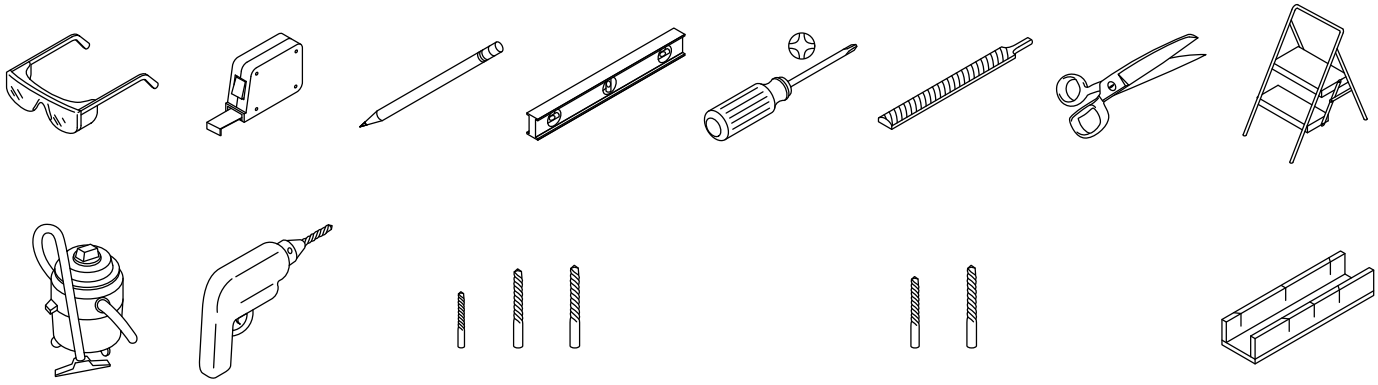

1/8 pulg, 1/4 pulg, 5/16 pulg Broca para mampostería de 1/8 y 1/4 pulg Caja de ingletes

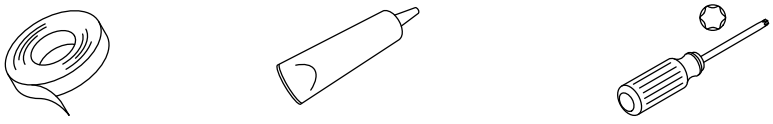

Cinta de enmascarar Sellador 100 % de silicona Destornillador Torx T-25, T-20



Destornillador Torx T-25 de mango largo

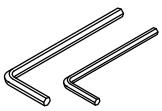

Llaves hexagonales de 3 mm, 5 mm y 3/32 pulg



Guantes de protección

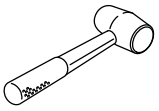

Mazo de goma

Antes de comenzar

AVISO: Riesgo de sufrir lesiones graves. Daños previos a la instalación pueden ocasionar que el vidrio se quiebre en pedazos. Revise el vidrio y todas las piezas antes de la instalación.

AVISO: Riesgo de sufrir lesiones graves. Si la instalación se hace de manera incorrecta, el vidrio podría quebrarse en pedazos. Siga todas las instrucciones de instalación.

AVISO: Riesgo de sufrir lesiones graves. No intente recortar el vidrio templado. El vidrio templado se quebrará en pedazos al recortarlo.

AVISO: Riesgo de sufrir lesiones graves. Siempre use anteojos y guantes de seguridad al cortar y al taladrar.

PRECAUCIÓN: Riesgo de sufrir lesiones personales. Use guantes de seguridad y mangas largas al instalar la puerta.

PRECAUCIÓN: Riesgo de sufrir lesiones personales. El vidrio templado podría estrellarse. Use mangas largas y ropa de protección para evitar sufrir lesiones, en caso de que el vidrio se llegara a estrellar.

PRECAUCIÓN: Riesgo de sufrir lesiones personales. El vidrio templado no debe estar en contacto con superficies duras, ya que podría quebrarse en pedazos. No toque el borde de un panel de vidrio templado con herramientas ni con ningún otro objeto duro.

PRECAUCIÓN: Riesgo de ocasionar daños al producto. No retire los protectores esquineros del vidrio.

PRECAUCIÓN: Riesgo de ocasionar daños materiales. Verifique que la base de la ducha quede plana y nivelada para evitar daños ocasionados por el agua.

PRECAUCIÓN: Riesgo de causar daños. Cubra la base de la ducha o de la bañera para evitar daños.

PRECAUCIÓN: Riesgo de ocasionar daños materiales. Siga las instrucciones para aplicar sellador 100 % de silicona a la puerta de la ducha. Si se sellan áreas distintas a las que se indican en las instrucciones de instalación, podrían ocasionarse fugas.

¡IMPORTANTE! Deje este documento para el usuario final.

CONSEJO: Cubra el desagüe con cinta de enmascarar para evitar perder piezas pequeñas.

Se requieren 2 personas para hacer esta instalación.

Cumpla todos los códigos locales de plomería y construcción.

LEA Y SIGA TODAS LAS INSTRUCCIONES.

GUARDE ESTAS INSTRUCCIONES.

Identificación de piezas

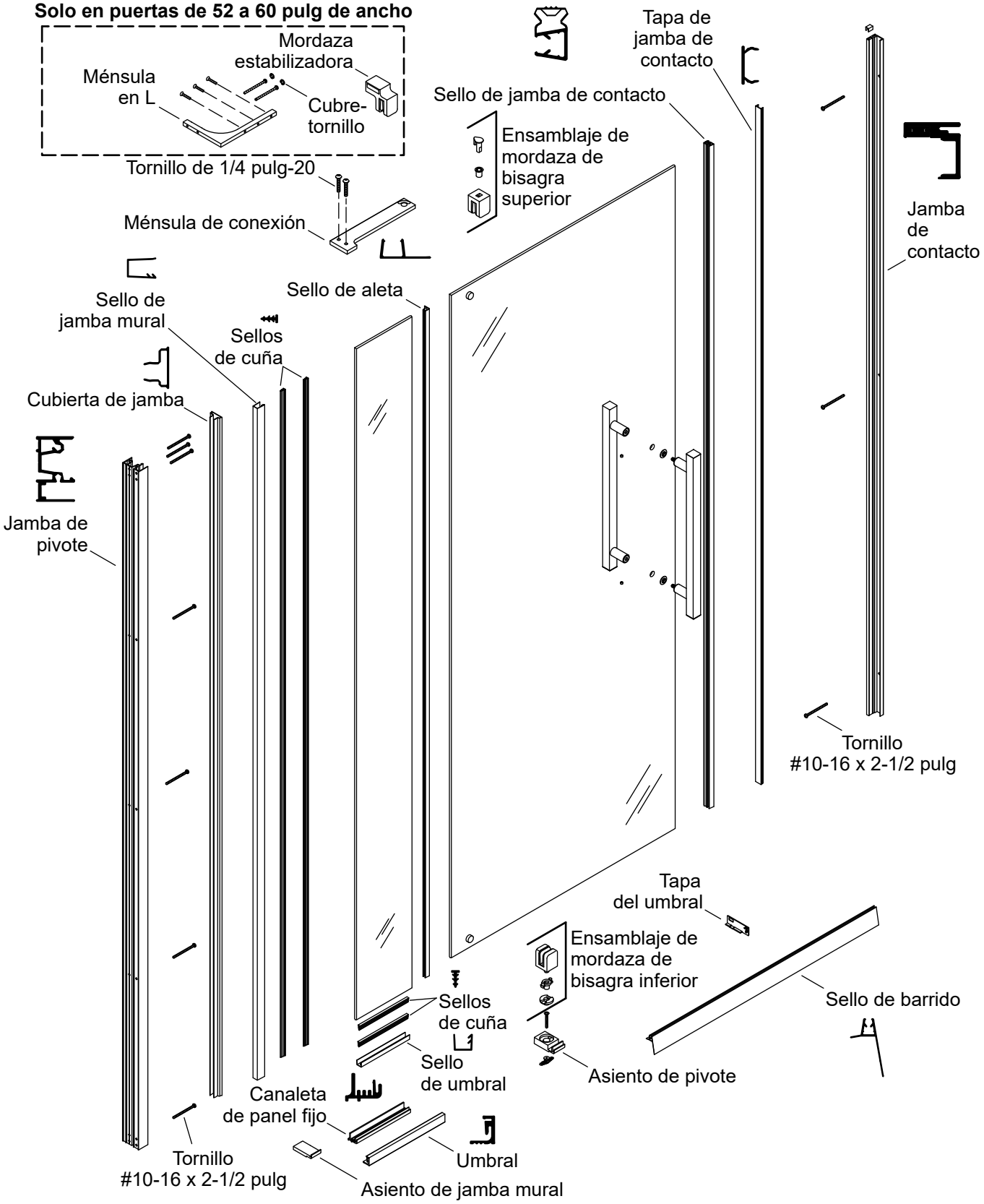

Lista de piezas

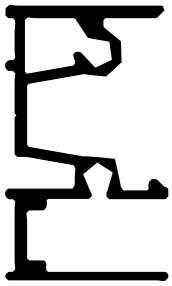

Jamba de pivote
(cant. 1)



Umbral
(cant. 1)

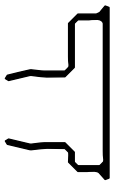

Cubierta de jamba
(cant. 1)

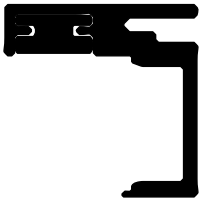

Jamba de contacto
(cant. 1)



Tapa de jamba
de contacto
(cant. 1)

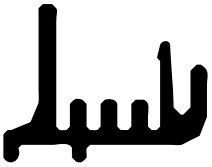

Canaleta del panel fijo
(cant. 1)

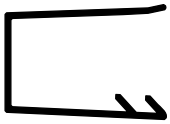

Sello de jamba mural
(cant. 1)

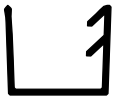

Sello de umbral
(cant. 1)

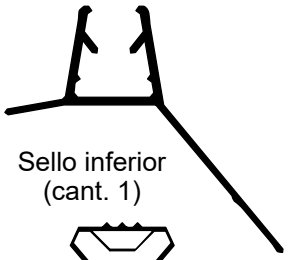

Sello inferior
(cant. 1)



Sello en cuña largo
(cant. 2)



Sello en cuña corto
(cant. 2)



Sello de alet
(cant. 1)



Sello de panel pivotante
(cant. 1)

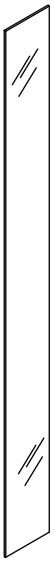

Panel fijo (cant. 1)

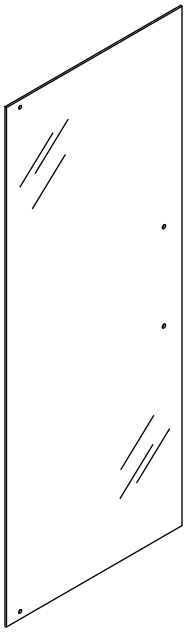

Panel pivotante (cant. 1)

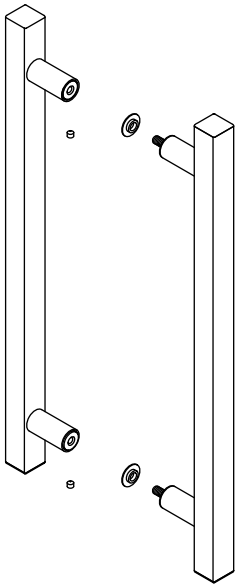

Ensamblaje de manija (cant. 1)

Lista de piezas (continuación)



Tornillo #10-16 x 2-1/2 pulg
(cant. 10)



Tornillo 1/4 pulg-20
(cant. 2)



Tornillo #8-18 x 1-1/2 pulg
(cant. 1)

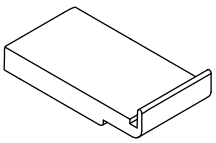

Sello de jamba mural
(cant. 1)

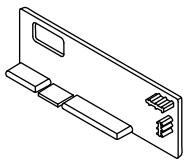

Tapa de umbral de
pivote izquierdo 1662790
(cant. 1)

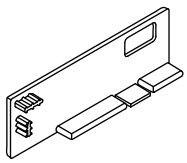

Tapa de umbral
de pivote derecho
1662791
(cant. 1)



Buje de
pasador pivote
(cant. 1)

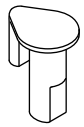

Pasador pivote
(cant. 1)

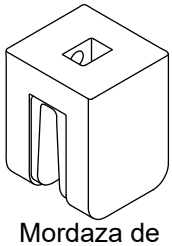

Mordaza de
bisagra superior
(cant. 1)

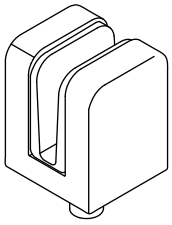

Mordaza de
bisagra inferior
(cant. 1)

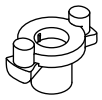

Buje de bisagra inferior
(cant. 1)



Inserto de
montaje de bisagra
(cant. 1)

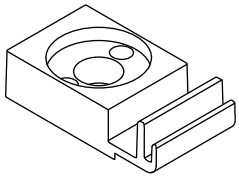

Asiento de pivote
(cant. 1)

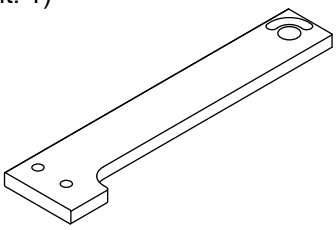

Ménsula de conexión
(cant. 1)

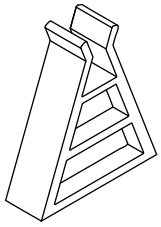

Bloque de instalación
(cant. 1)

Solo puertas de 52 a 60 pulg



Tornillo #8-18 x 2-1/2 pulg
(cant. 2)

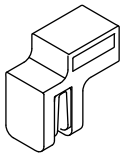

Mordaza estabilizadora
(cant. 1)

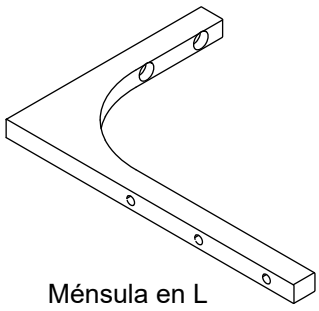

Ménsula en L
(cant. 1)



Cubretornillo
(cant. 2)



Tornillo de cabeza
hexagonal #8-32
(cant. 3)

1. Prepare el sitio

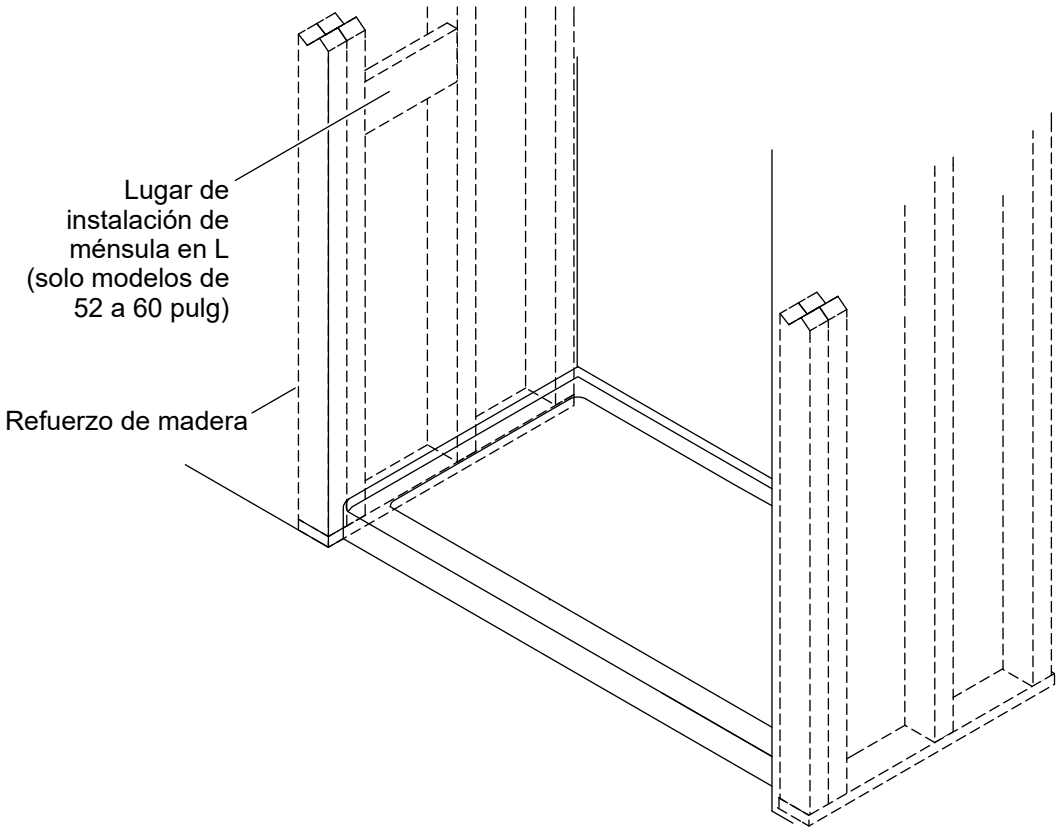

¡IMPORTANTE! Se requieren postes de madera dobles o un refuerzo de madera detrás de la pared donde se vayan a instalar las jambas murales.

- ☐ Antes de iniciar la instalación, instale postes de madera dobles o un refuerzo de madera.
- ☐ **Solo en modelos de 52 a 60 pulg:** Instale un refuerzo de madera en el lugar de instalación para de la ménsula en L.

2. Confirme la compatibilidad de la base de la ducha o el reborde de la bañera con las paredes

ES

Modelos de 32 a 48 pulg

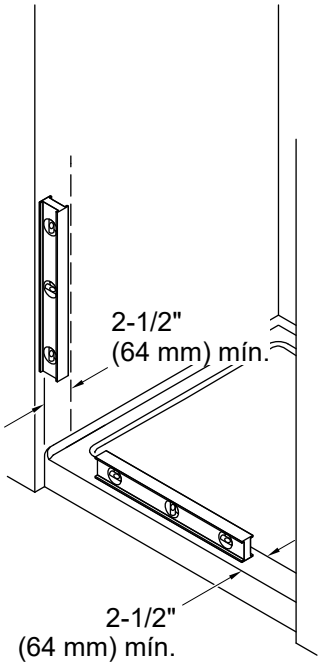

Modelos de 52 a 60 pulg

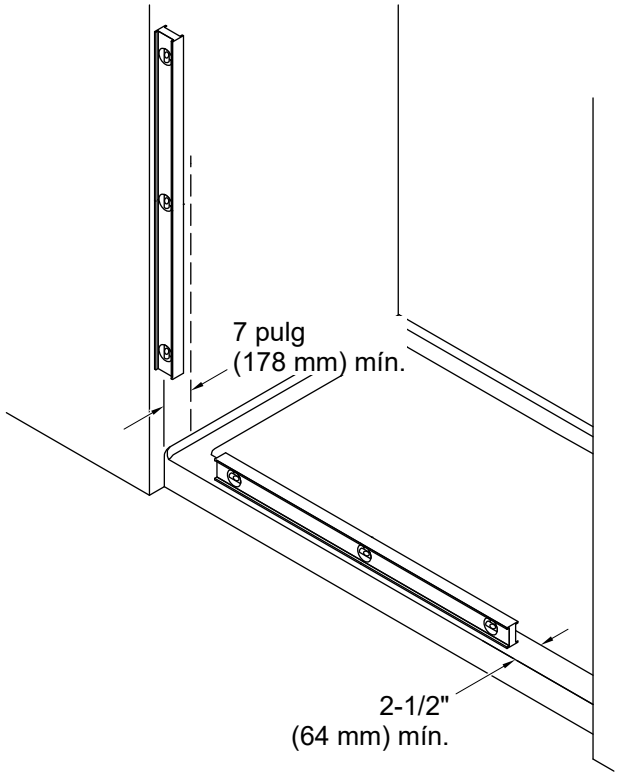

AVISO: Para asegurar la alineación y el funcionamiento correctos, confirme que el reborde de la base de la ducha o de la bañera y las paredes cumplan los siguientes requisitos. No instale la puerta si no se cumplen estos requisitos.

- ☐ **Modelos de 32 a 48 pulg:** Debe haber por lo menos 2-1/2" (64 mm) de superficie plana en las paredes de la ducha o de la bañera.
- ☐ **Modelos de 52 a 60 pulg:** Debe haber por lo menos 7″ (178 mm) de superficie plana en las paredes de la ducha o de la bañera.
- ☐ Debe haber por lo menos 2-1/2" (64 mm) de superficie plana en la base de la ducha o en el reborde de la bañera.
- ☐ Las paredes deben quedar a menos de 3/4" (19 mm) de estar a plomo.
- ☐ La base de la ducha o el reborde de la bañera deben estar planos y nivelados entre las paredes.

3. Determine la posición de la puerta

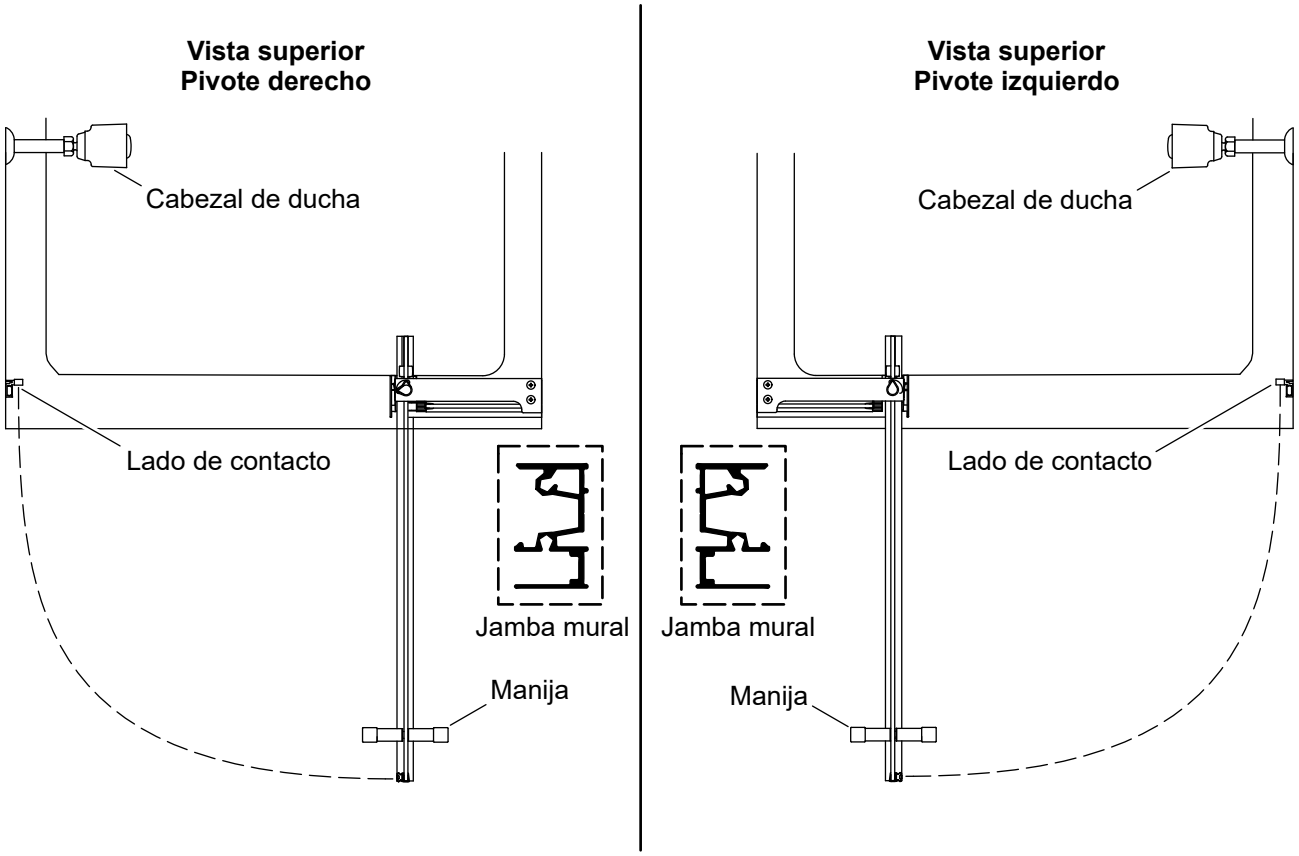

¡IMPORTANTE! En los pasos de instalación se muestra una configuración de pivote izquierdo, a menos que se indique lo contrario.

- ☐ Determine si la puerta va a ser instalada con pivote izquierdo o derecho.
- ☐ **Se recomienda:** Instale el panel pivotante en el mismo lado del cabezal de la ducha.

4. Prepare el umbral

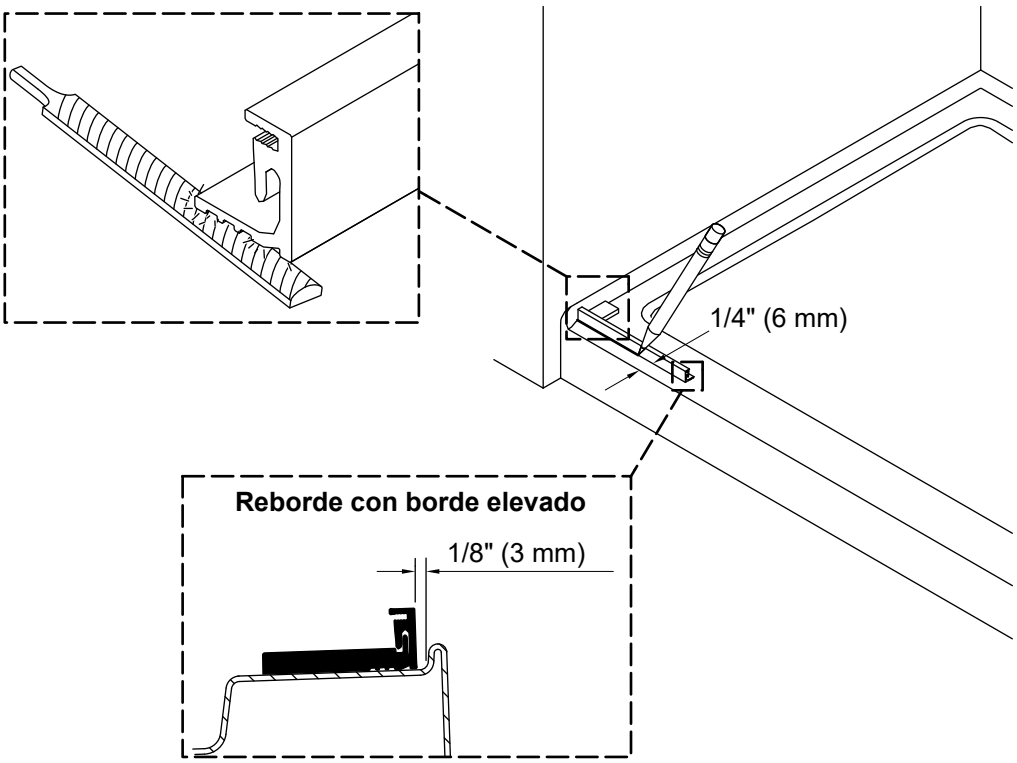

- ☐ De ser necesario, lime los extremos del umbral para que se ajusten a las paredes de la ducha. Con una moneda iguale y transfiera el radio de cada esquina.
- ☐ **Si el reborde de la base de la ducha o de la bañera es plano:** Alinee el umbral a 1/4" (6 mm) desde el reborde delantero de la base de la ducha o de la bañera, a todo lo largo, y marque este lugar.
- ☐ **Si el reborde de la base de la ducha o de la bañera tiene un borde elevado:** Alinee el umbral a 1/8" (3 mm) desde la parte posterior del borde elevado a todo lo largo, y marque este lugar.

5. Instale el umbral

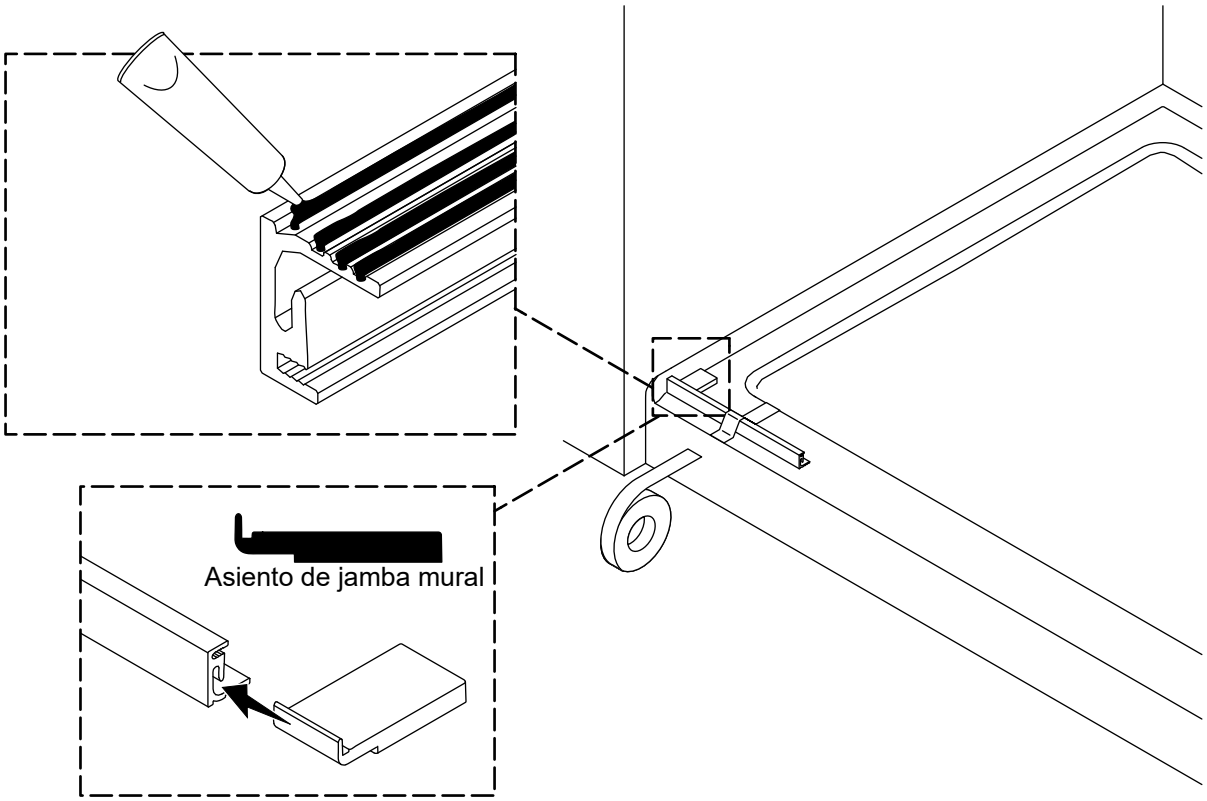

NOTA: No se usará el orificio inferior.

- ☐ Aplique sellador 100 % de silicona dentro de las ranuras en la parte inferior del umbral.
- ☐ Cambie de posición el umbral al lugar marcado previamente. Verifique que el umbral quede al ras contra la pared del panel fijo.
- ☐ Introduzca el asiento de la jamba mural en el umbral y deslícelo contra la pared.
- ☐ Fije con cinta adhesiva con firmeza el umbral en su lugar.

6. Instale la ménsula de conexión

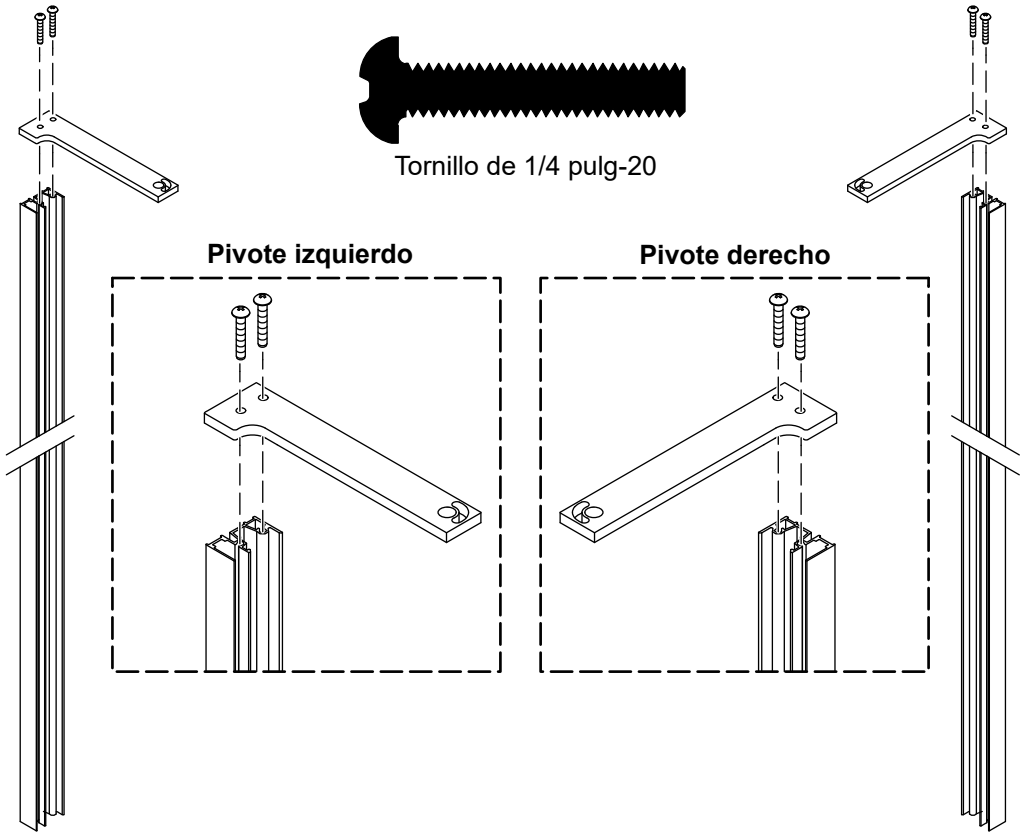

- ☐ Coloque la ménsula de conexión en la jamba mural. Oriente como se indica.
- ☐ Fije la ménsula de conexión a la jamba mural con los tornillos que se incluyen.

7. Marque los lugares para los orificios

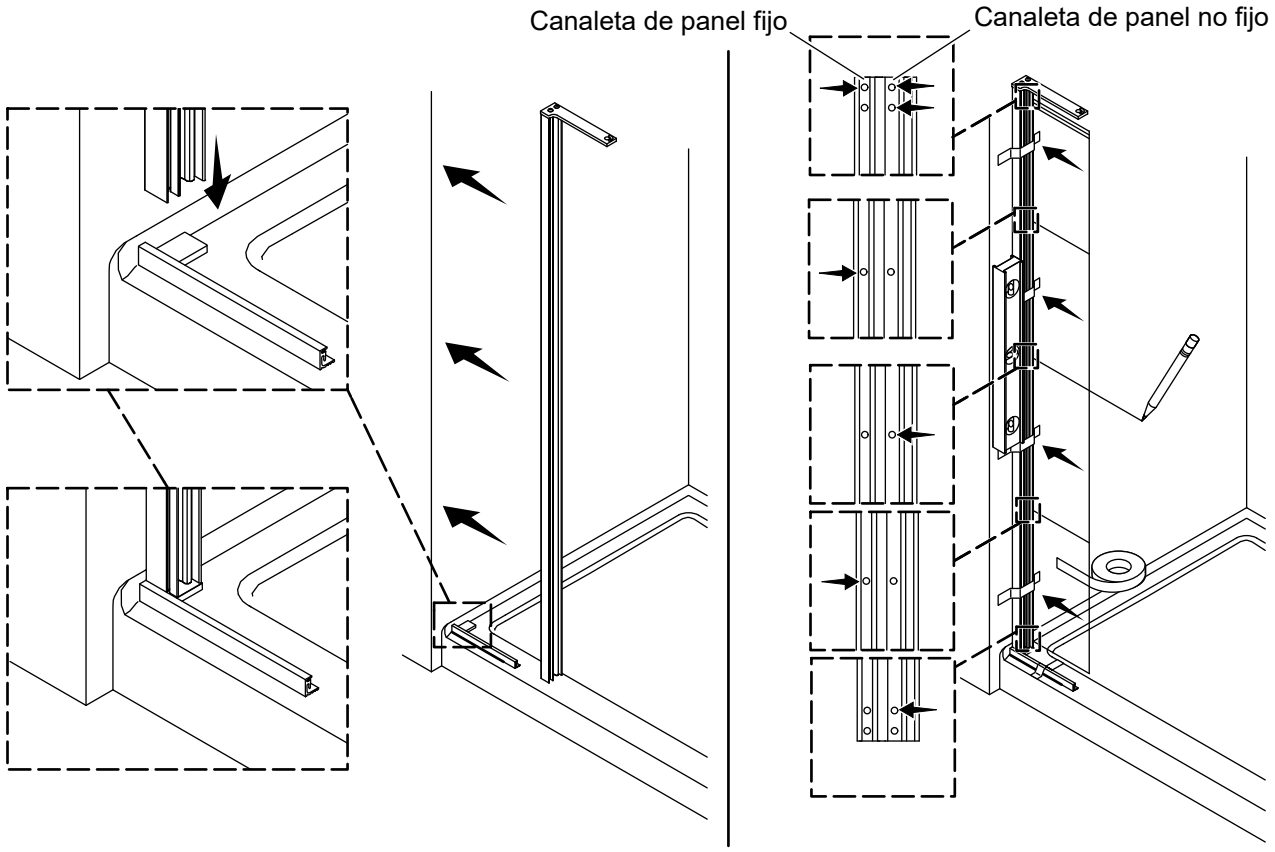

NOTA: La jamba mural tiene 2 canaletas con orificios. Se marcarán 7 orificios en total entre las 2 canaletas.

NOTA: No se usará el orificio inferior en cada una de las canaletas.

- ☐ Mueva la jamba mural a su lugar contra la pared y sobre el asiento de la jamba mural.
- ☐ Coloque la jamba mural a plomo. Verifique que el fondo de la jamba mural quede oprimido contra el umbral cuando quede a plomo.
- ☐ Con cinta de enmascarar pegue la jamba mural en su lugar.

Marque los orificios de la canaleta del panel no fijo

- ☐ Marque los 2 orificios superiores en la canaleta del panel no fijo.
- ☐ Marque 2 orificios más, saltándose un orificio entre cada orificio marcado. No marque el orificio inferior.

Marque los orificios de la canaleta del panel fijo

- ☐ Marque el orificio superior en la canaleta del panel fijo.
- ☐ Marque 2 orificios más, saltándose un orificio entre cada orificio marcado. No marque el orificio inferior.

8. Perfore los orificios

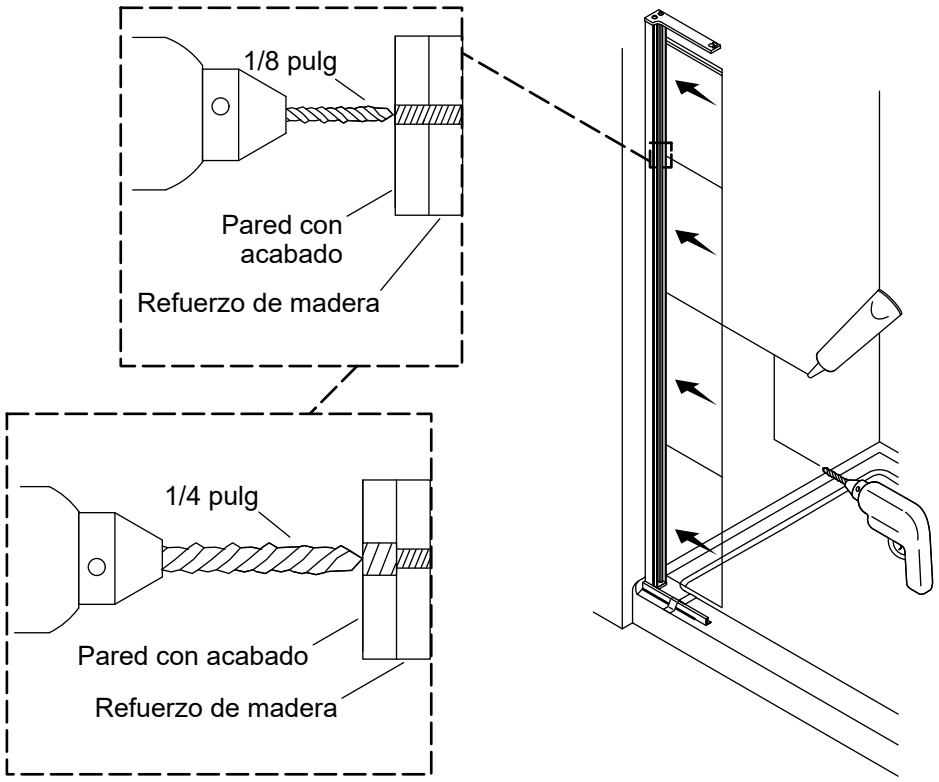

⚠ **AVISO: Riesgo de sufrir lesiones graves.** Siempre use anteojos y guantes de seguridad al cortar y al taladrar.

¡IMPORTANTE! Use la broca apropiada para el material de la pared.

- ☐ Retire la jamba mural.
- ☐ Perfore orificios de 1/8 pulg en cada marca. Luego perfore un orificio de 1/4 pulg SOLO a través de la pared acabada.
- ☐ Aplique sellador 100 % de silicona dentro de cada uno de los orificios.

9. Instale la jamba mural

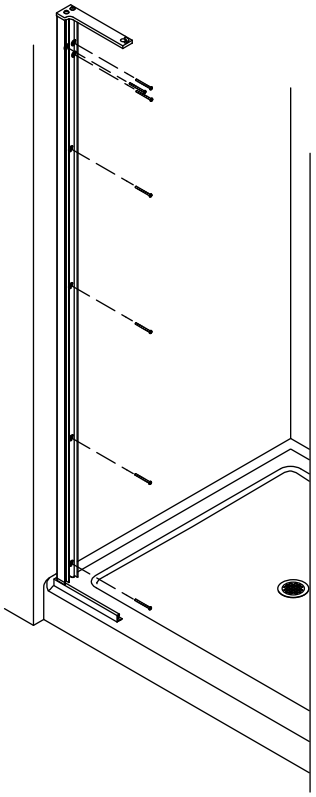

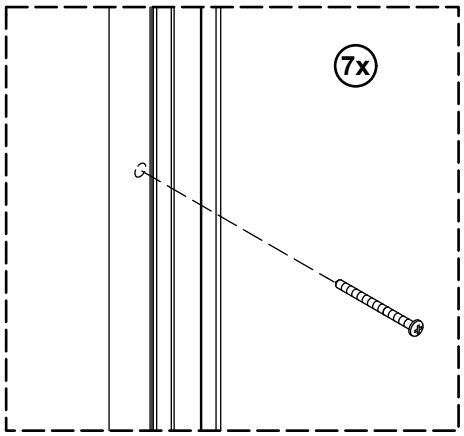



Tornillo #10-16 x 2-1/2 pulg

NOTA: Apriete los 3 tornillos superiores con un destornillador Torx T-25 de mango largo (no se incluye) para evitar dañar el acabado.

☐ Mueva la jamba mural de nuevo a la posición marcada previamente, y fije con los 7 tornillos #10-16 x 2-1/2 pulg (se incluyen) con un destornillador Torx T-25 (no se incluye).

10. Instale la cubierta de la jamba

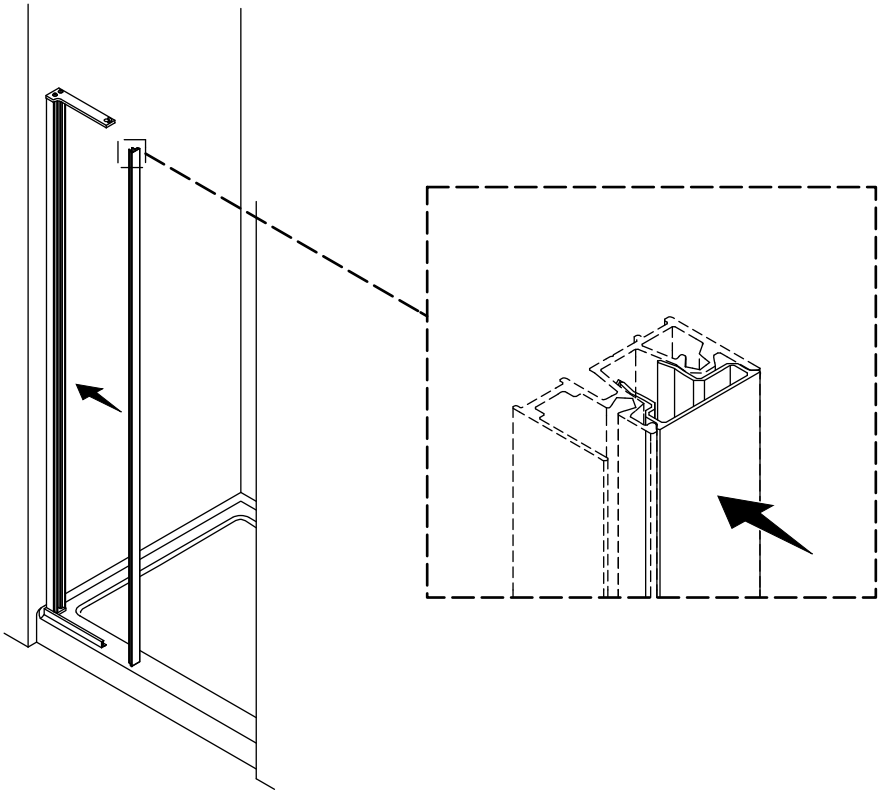

☐ Meta a presión la cubierta de la jamba en su lugar en la jamba mural. De ser necesario, use un mazo de goma.

11. Coloque el asiento del pivote

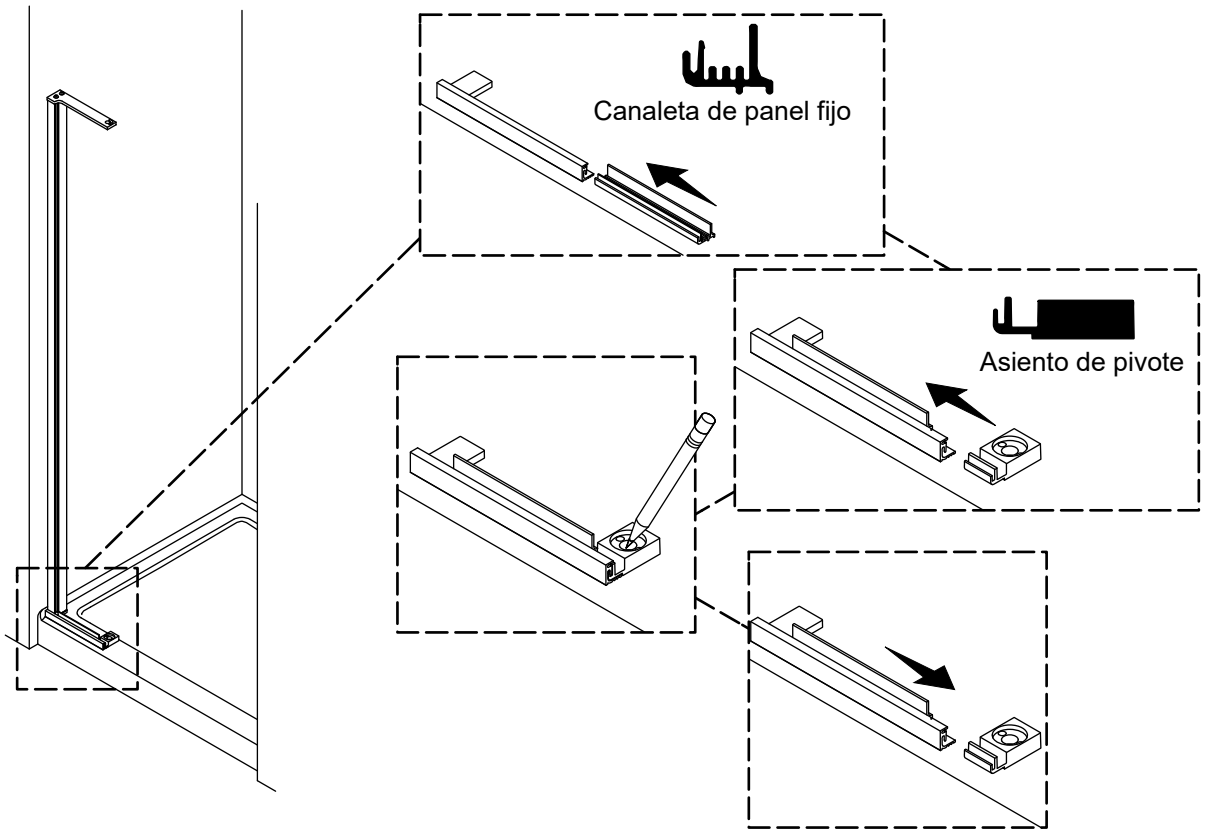

- ☐ Introduzca la canaleta del panel fijo en el umbral.
- ☐ Introduzca el asiento del pivote en el umbral.
- ☐ Verifique que el asiento del pivote haga contacto con el extremo de la canaleta del panel fijo, y marque el lugar del orificio intermedio del asiento del pivote.
- ☐ Retire el asiento del pivote.

12. Fije el asiento del pivote (pisos de baldosas con refuerzo de madera)

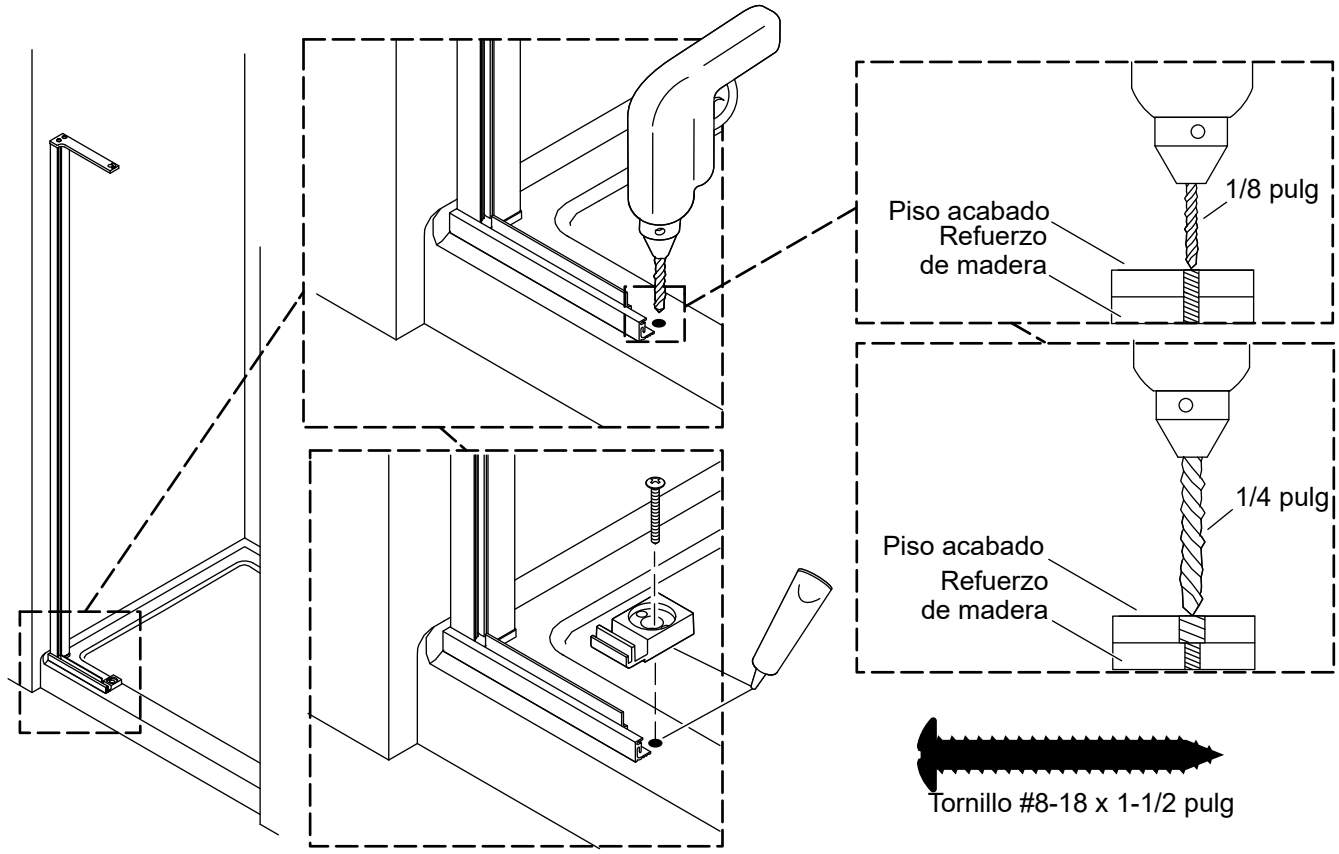

¡IMPORTANTE! Use la broca apropiada para el material de la pared.

NOTA: Al instalar en una base de ducha de acrílico pase a la sección "Fije el asiento del pivote (bases de ducha de acrílico)".

- ☐ Perfore orificios de 1/8 pulg en cada marca. Luego perfore un orificio de 1/4 pulg SOLO a través de la pared acabada.
- ☐ Aplique sellador 100 % de silicona en el orificio perforado.
- ☐ Aplique sellador 100 % de silicona a la cara inferior del asiento del pivote, y deslícelo de nuevo al umbral.
- ☐ Fije el asiento del pivote con el tornillo #8-18 x 1-1/2 pulg, que se incluye.

13. Fije el asiento del pivote (bases de ducha de acrílico)

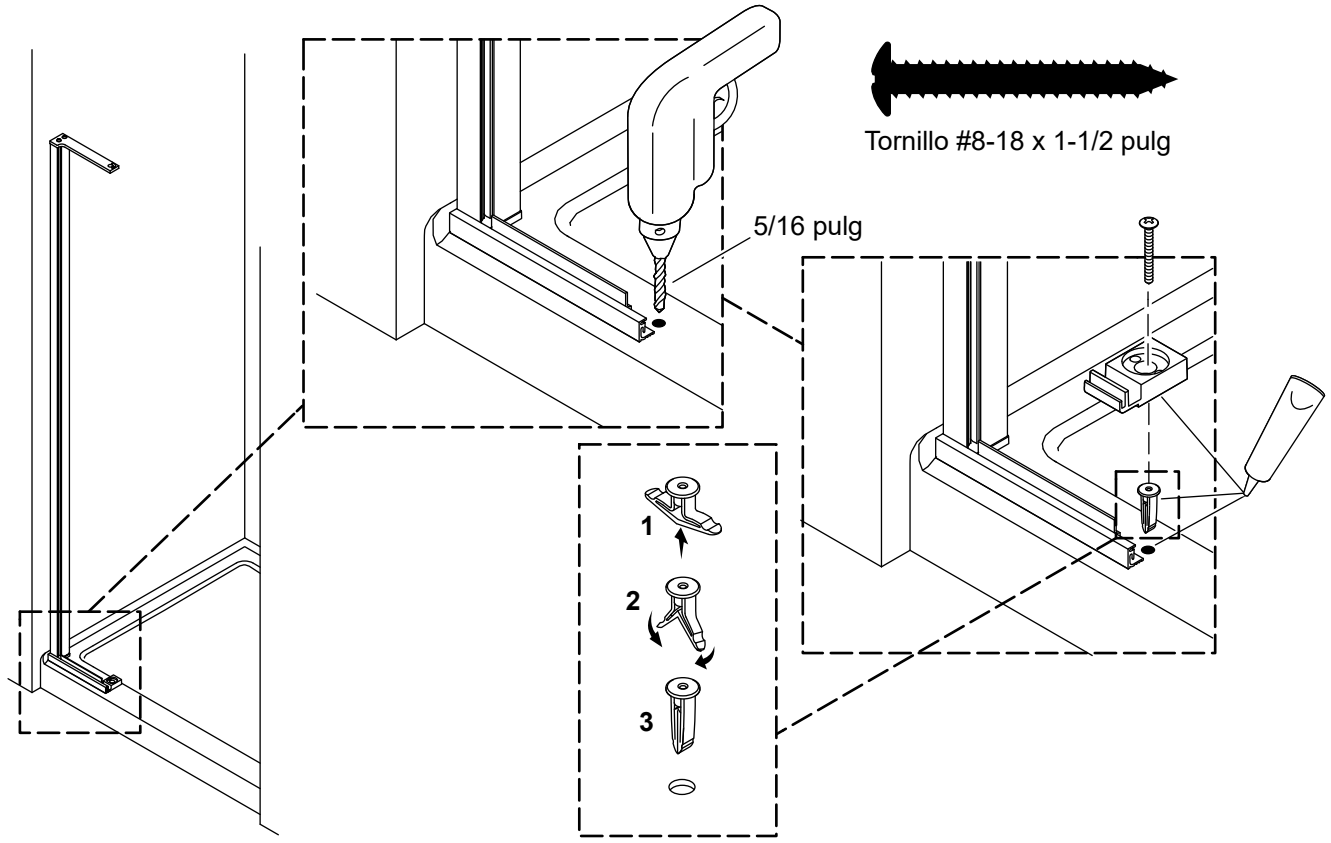

¡IMPORTANTE! Use la broca apropiada para el material de la pared.

- ☐ Con una broca de 5/16 pulg, taladre 2 orificios en el lugar marcado.
- ☐ Aplique sellador 100 % de silicona al orificio perforado y a la cara inferior del anclaje tipo mariposa.
- ☐ Instale el anclaje tipo mariposa.
- ☐ Aplique sellador 100 % de silicona al orificio del anclaje tipo mariposa.
- ☐ Aplique sellador 100 % de silicona a la cara inferior del asiento del pivote, y deslícelo de nuevo al umbral.
- ☐ Fije el asiento del pivote con el tornillo #8-18 x 1-1/2 pulg, que se incluye.

14. Mida y recorte los sellos del panel fijo

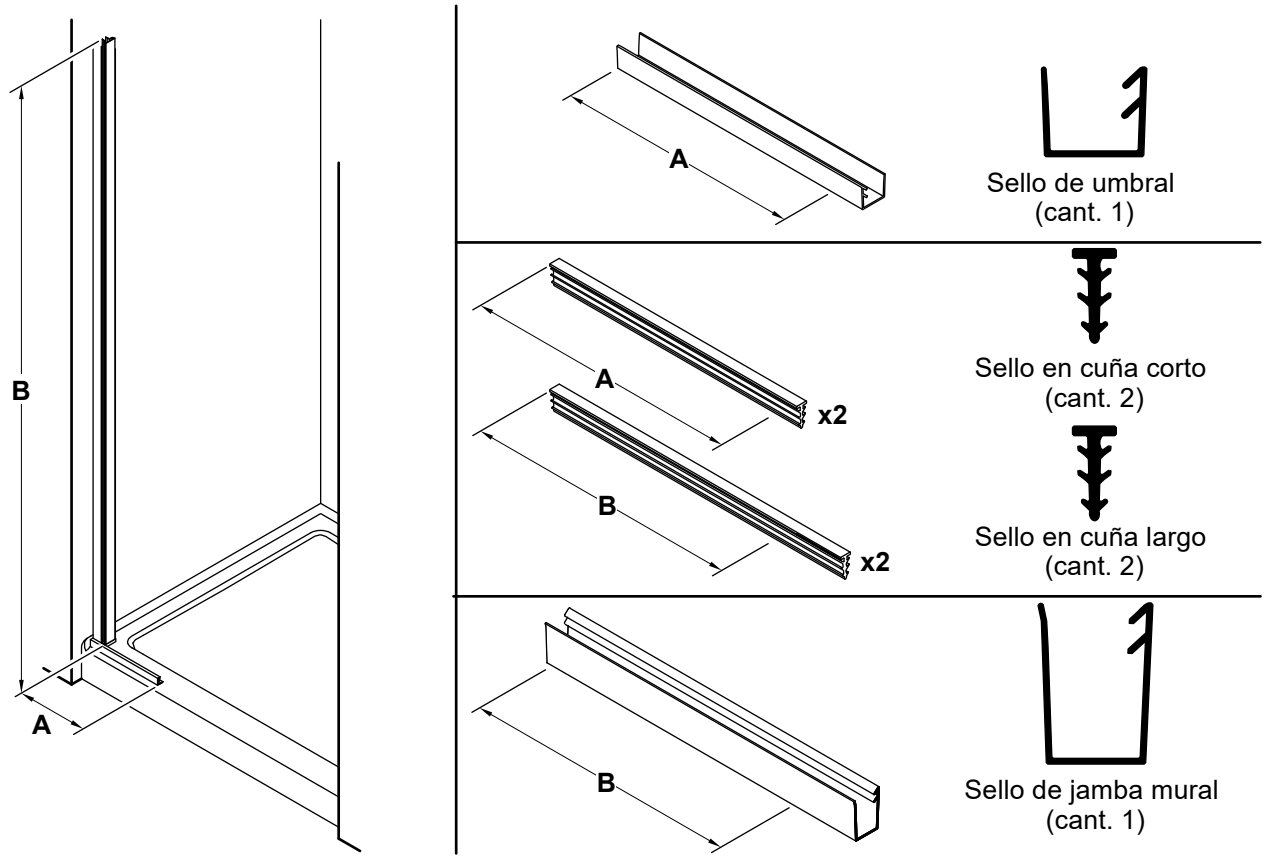

- ☐ Mida la distancia "**A**" desde el borde interior de la jamba mural hasta el borde de la canaleta del panel fijo.
- ☐ Marque la distancia "**A**" en el sello del umbral y en los 2 sellos en cuña cortos.
- ☐ Mida la distancia "**B**" desde el borde inferior de la jamba mural hasta la parte superior de la jamba mural.
- ☐ Marque la distancia "**B**" en el sello de la jamba mural y en los 2 sellos en cuña largos.
- ☐ Verifique que los 3 sellos (sello del umbral y los 2 sellos en cuña cortos) igualen la distancia "**A**".
- ☐ Verifique que los 3 sellos (sello de la jamba mural y los 2 sellos en cuña largos) igualen la distancia "**B**".
- ☐ Recorte los sellos en la línea marcada.
- ☐ Coloque los sellos a un lado, para usarlos más adelante.

15. Instale el sello de la jamba mural del panel fijo

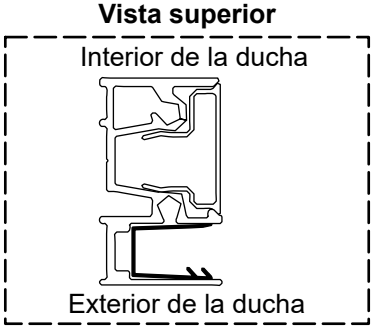

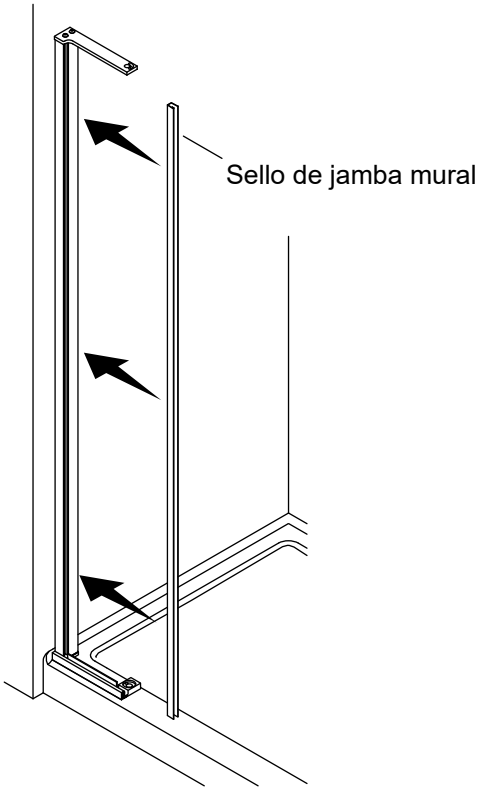

NOTA: El sello de la jamba mural del panel fijo sobresaldrá por abajo, hacia dentro de la canaleta en el umbral.

☐ Introduzca el sello de la jamba mural en la jamba mural del panel fijo, como se indica. El sello de la jamba mural sobresaldrá de la parte inferior de la jamba mural y quedará justo contra el asiento de la jamba mural.

16. Instale el sello del umbral

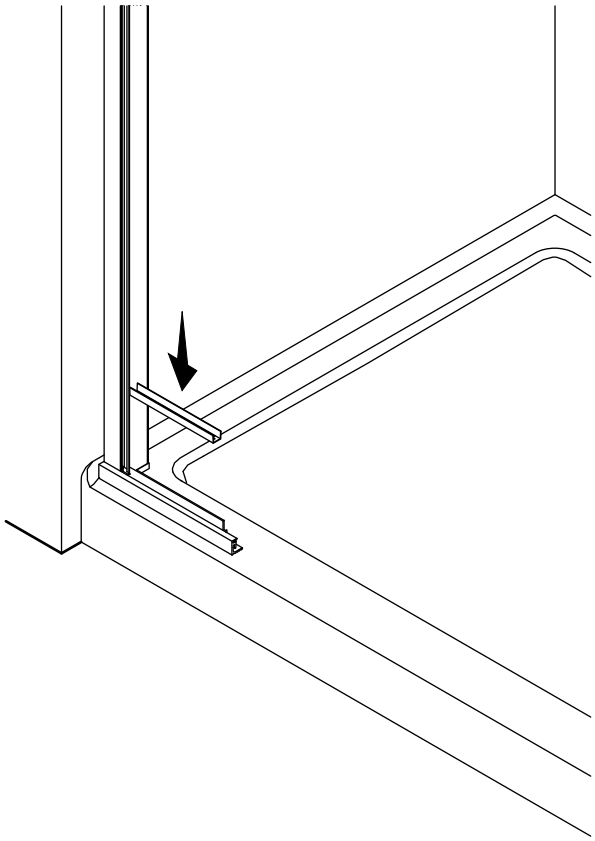

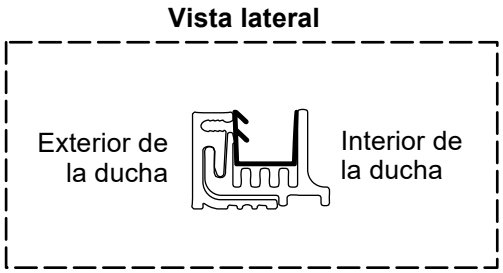

- ☐ Instale el sello del umbral en la canaleta del panel fijo.
- ☐ Verifique que el sello del umbral quede al ras contra el sello de la jamba mural.

17. Instale el panel fijo

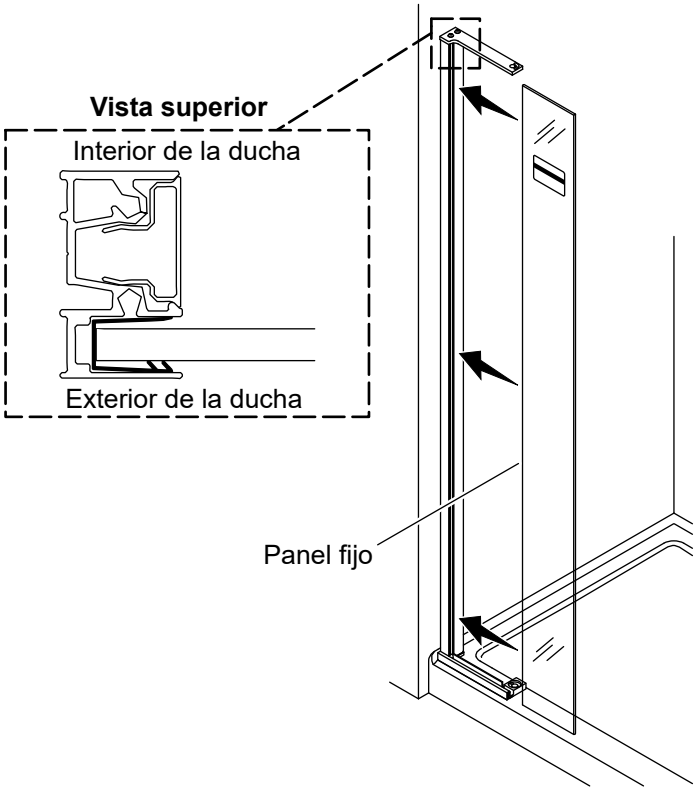

⚠ **PRECAUCIÓN: Riesgo de sufrir lesiones personales.** El vidrio templado podría quebrarse en pedazos. Use mangas largas y ropa de protección para evitar sufrir lesiones en caso de que el vidrio llegara a quebrarse en pedazos.

¡IMPORTANTE! La etiqueta en el panel fijo debe quedar hacia el exterior de la ducha.

- ☐ Introduzca el panel fijo en el sello de la jamba mural y en el sello del umbral.
- ☐ Verifique que el panel fijo quede completamente asentado en el sello del umbral y oprimido por completo contra el sello de la jamba mural. **No incline el panel fijo para ajustarlo a una pared que no esté a plomo.**

18. Instale los sellos en cuña

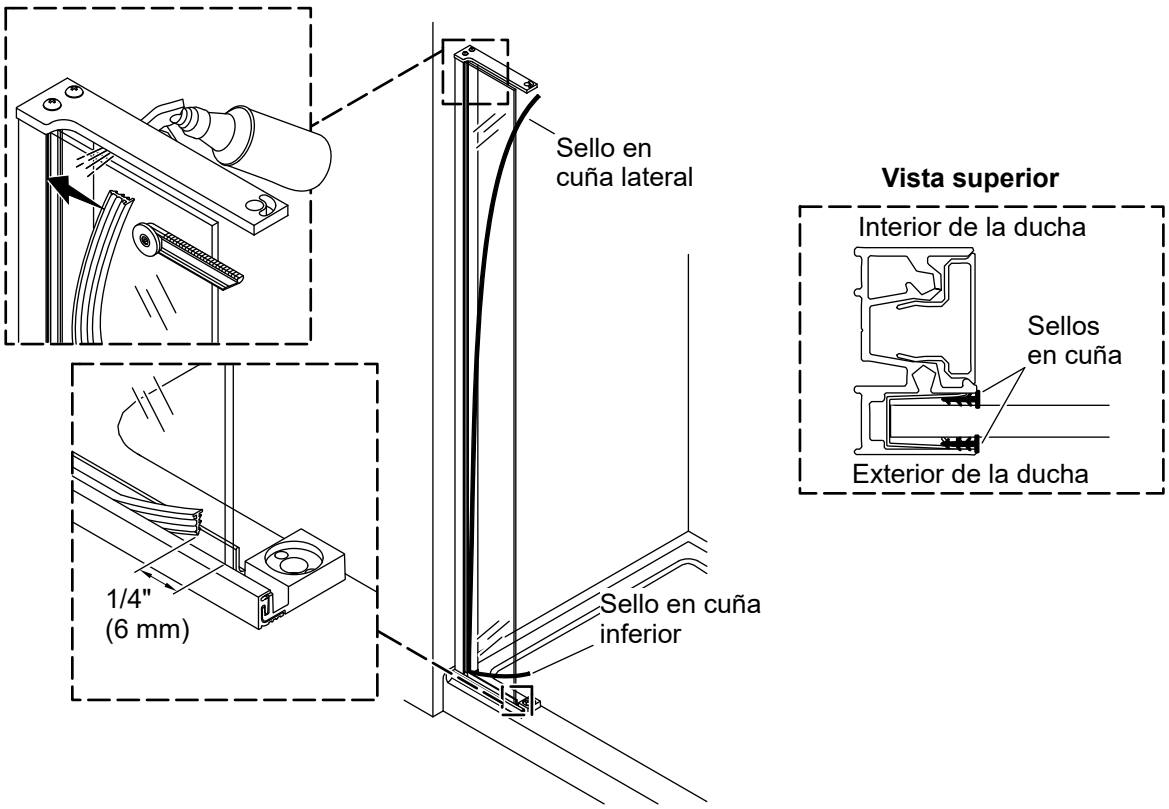

⚠ **PRECAUCIÓN: Riesgo de ocasionar daños al producto.** No use objetos filosos para empujar el sello en cuña a su lugar.

NOTA: Se recomienda usar agua para introducir por completo el sello en cuña en el sello de la jamba mural del panel fijo.

Sellos en cuña inferiores

- ☐ Comenzando por la jamba mural del panel fijo, empuje el sello en cuña inferior por completo entre el sello de la canaleta del panel fijo y el panel fijo, como se indica.
- ☐ Instale un segundo sello en cuña entre el sello de la canaleta del panel fijo y el panel fijo en la parte exterior de la ducha.
- ☐ Recorte los sellos en cuña inferiores de forma que quede una separación de 1/4″ (6 mm) desde borde abierto del panel fijo.

Sellos en cuña laterales

- ☐ Comenzando por la parte inferior, empuje por completo un sello en cuña lateral entre el sello de la jamba mural del panel fijo y el panel fijo, como se indica.
- ☐ Instale un segundo sello en cuña entre el sello de la jamba mural del panel fijo y el panel fijo en la parte exterior de la ducha.
- ☐ Recorte el exceso de longitud de los sellos en cuña laterales.

19. Solo en puertas de 52 a 60 pulg de ancho - Instale la mordaza estabilizadora

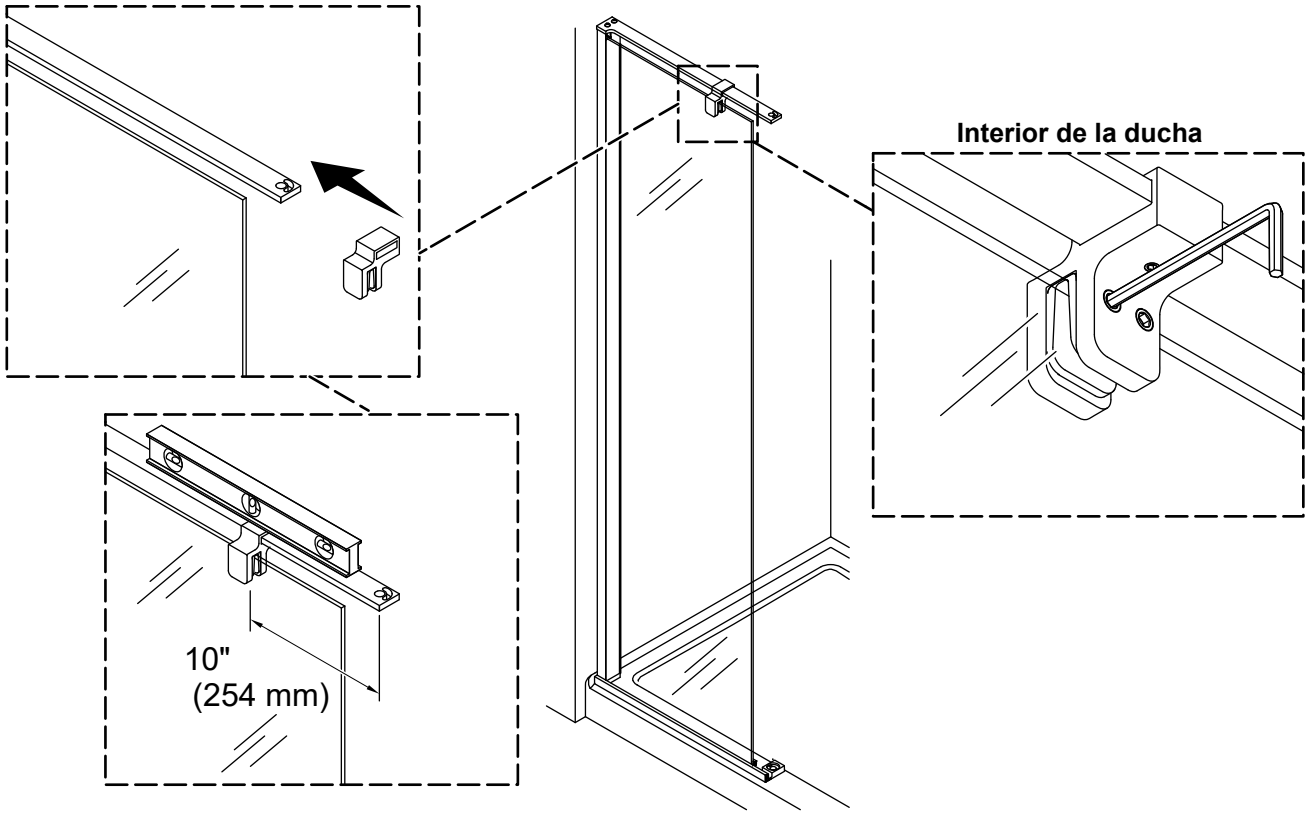

NOTA: En puertas distintas a las de 52 a 60 pulg de ancho, proceda a la sección "Instale el sello de aleta".

- ☐ Afloje los tornillos de fijación en la mordaza estabilizadora, de forma que esta se deslice libremente en la ménsula de conexión y el panel fijo.
- ☐ Introduzca la mordaza estabilizadora en la ménsula de conexión, y verifique que la canaleta de la mordaza se deslice al panel fijo.
- ☐ Coloque la mordaza a 10" (254 mm) del borde de la ménsula de conexión.
- ☐ Revise si la ménsula de conexión está nivelada.
- ☐ Una vez que la ménsula de conexión esté nivelada, apriete los tornillos de fijación en la mordaza estabilizadora del panel de vidrio con una llave hexagonal de 5 mm (no se incluye) y el tornillo de fijación de la ménsula de conexión con una llave hexagonal de 3 mm (no se incluye).

20. Solo en puertas de 52 a 60 pulg de ancho - Marque la ménsula en L

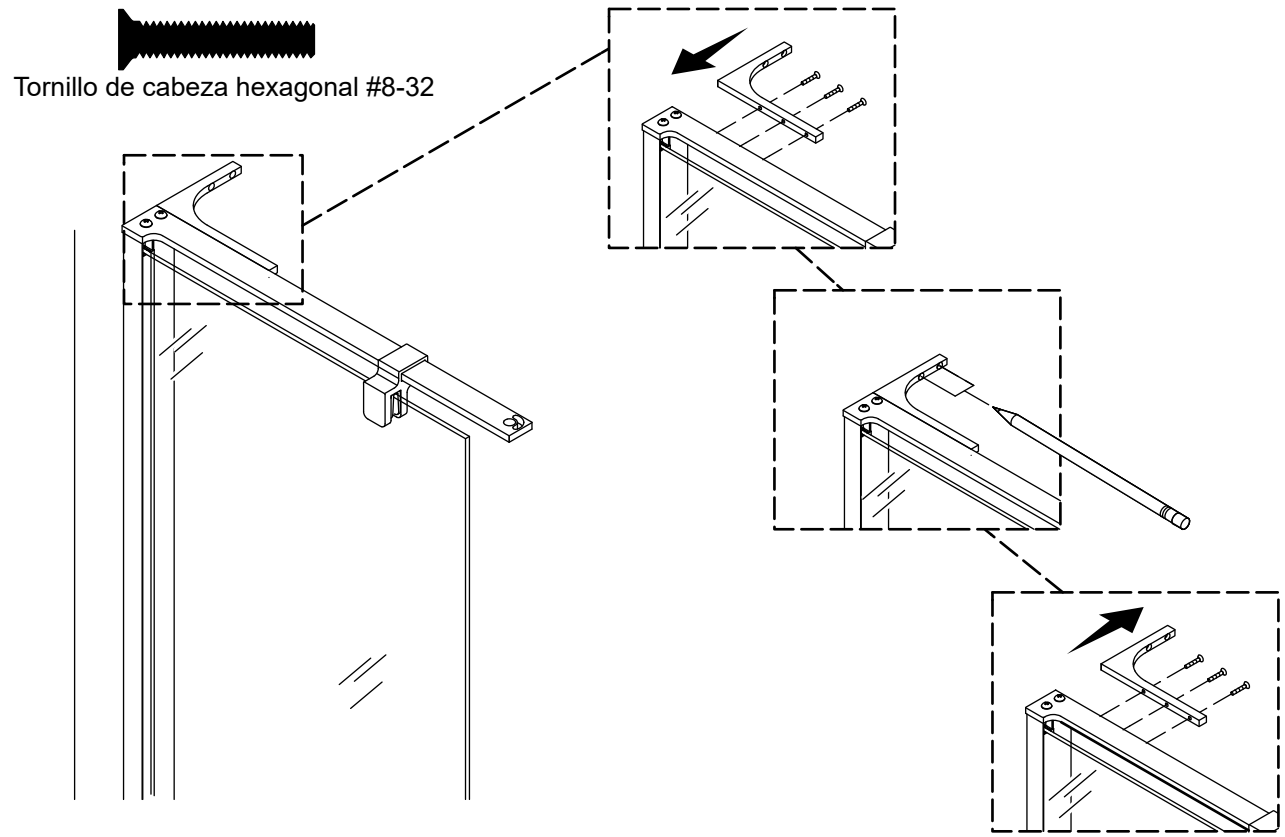

¡IMPORTANTE! La ménsula en L debe fijarse a un refuerzo de madera en la pared.

- ☐ Instale la ménsula en L a la ménsula de conexión con los tornillos de cabeza hexagonal #8-32 (se incluyen) con una llave hexagonal de 3/32 pulg (no se incluye).
- ☐ Marque la ubicación de los 2 orificios en la pared.
- ☐ Separe la ménsula en L de la ménsula de conexión.

21. Solo en puertas de 52 a 60 pulg de ancho - Instale la ménsula en L

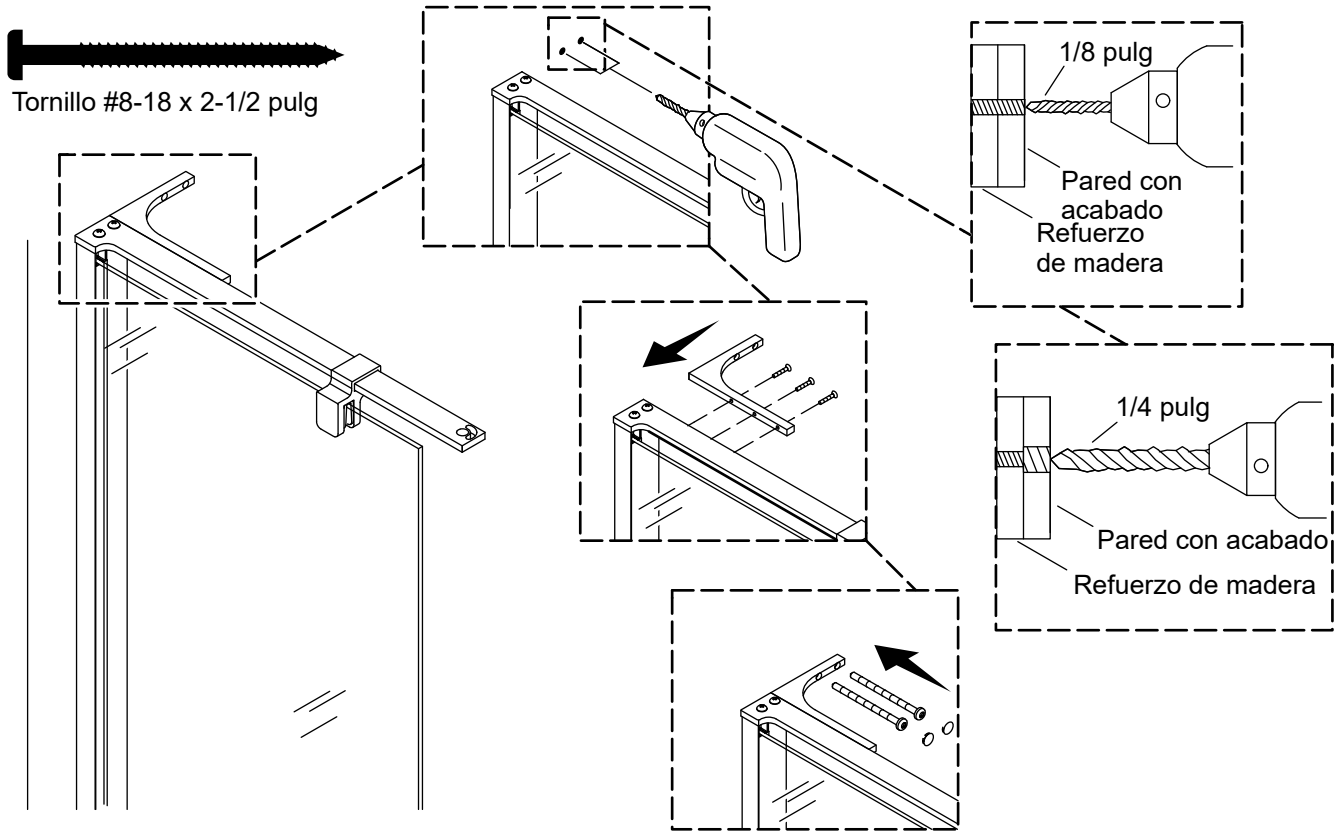

⚠ **AVISO: Riesgo de sufrir lesiones graves.** Siempre use anteojos y guantes de seguridad al cortar y al taladrar.

¡IMPORTANTE! Use la broca apropiada para el material de la pared.

- ☐ Perfore orificios de 1/8 pulg en cada marca. Luego perfore un orificio de 1/4 pulg SOLO a través de la pared acabada.
- ☐ Vuelva a instalar la ménsula en L a la ménsula de conexión.
- ☐ Fije la ménsula en L a la pared con los tornillos #8-18 x 2-1/2 pulg (se incluyen) con un destornillador Torx T-20 (no se incluye).
- ☐ Instale los cubretornillos de plástico incluidos en los 2 orificios para tornillos del lado de la pared en la ménsula en L.

22. Instale el sello de aleta

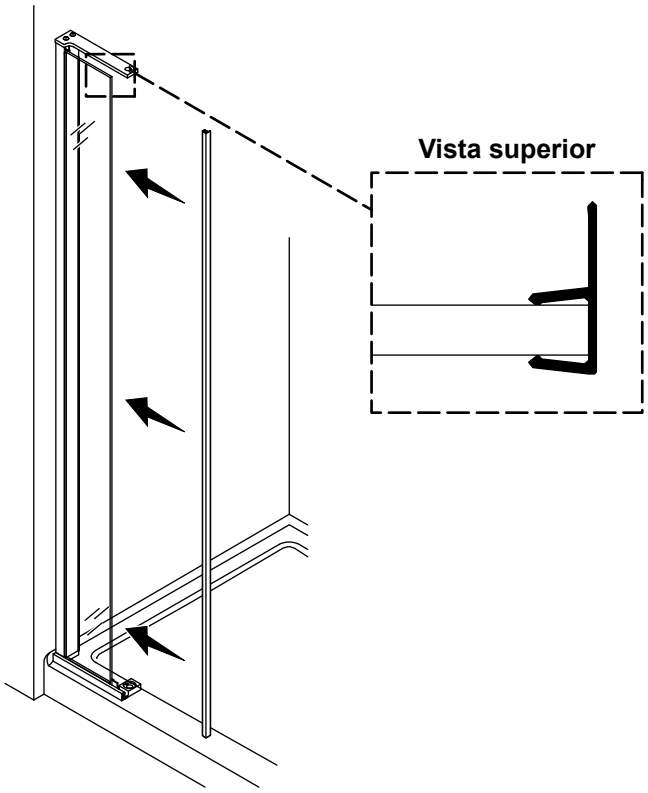

☐ Empezando desde abajo, oprima el sello de aleta contra el panel fijo de forma que la aleta quede hacia el interior de la ducha.

23. Prepare el montaje de bisagra inferior

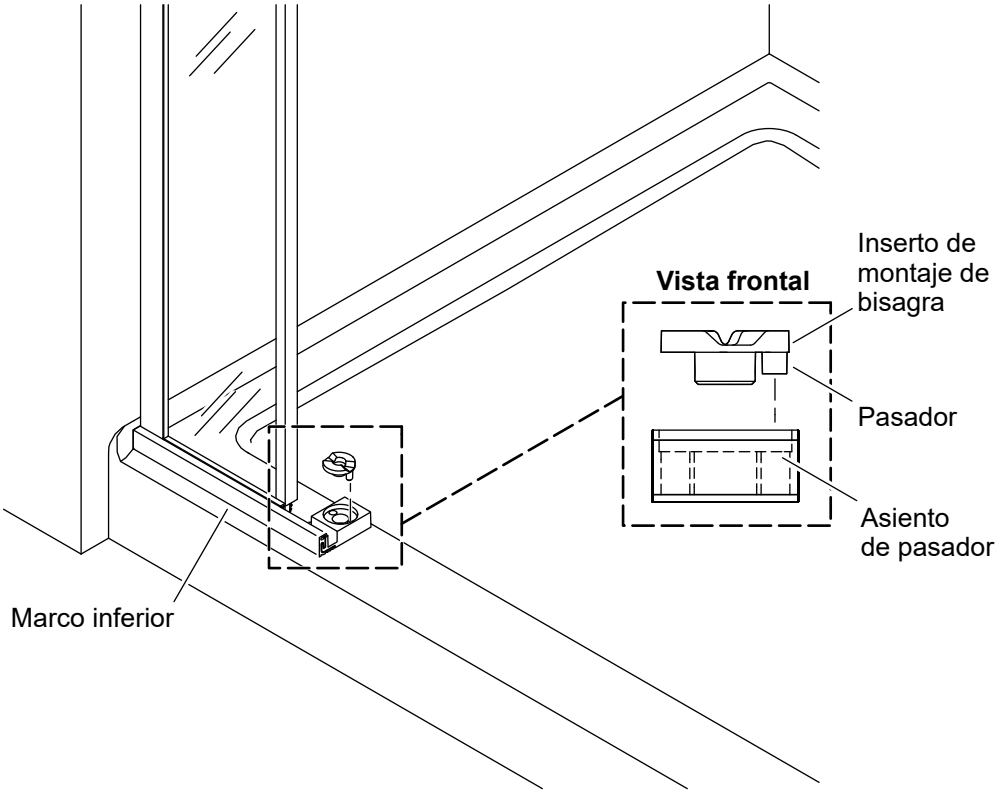

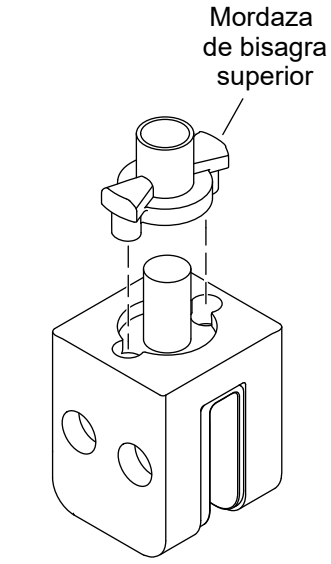

NOTA: El pasador quedará en el asiento para el pasador en el lado opuesto en una configuración con el pivote en el lado derecho.

- ☐ Coloque el inserto del montaje de bisagra en el asiento del pivote. El pasador debe introducirse en el asiento para el pasador en el lado opuesto al panel fijo.
- ☐ Ensamble el buje de la bisagra inferior en la mordaza de la bisagra inferior.
- ☐ Coloque a un lado para instalar más adelante.

24. Instale las morzadas de las bisagras superior e inferior

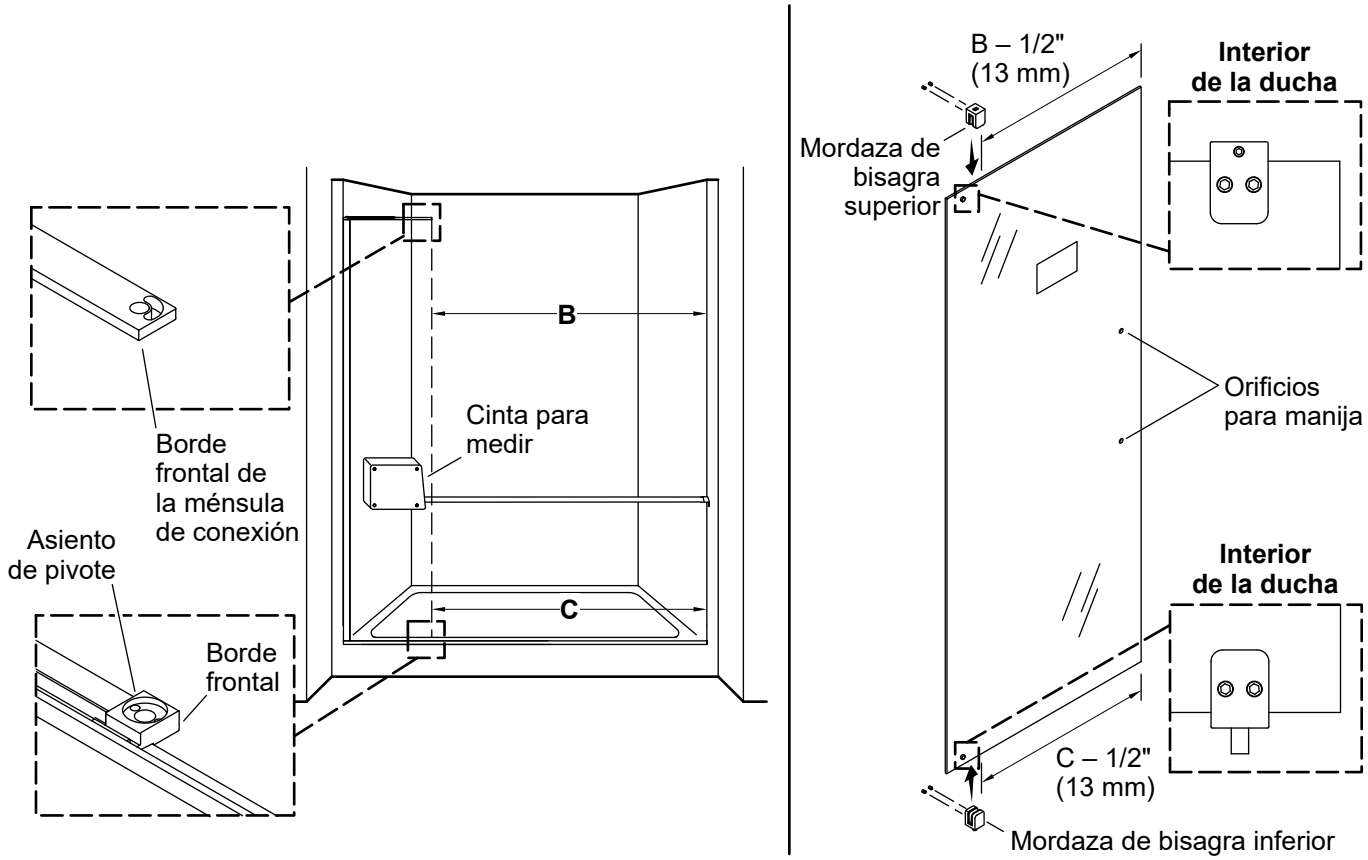

⚠ **PRECAUCIÓN: Riesgo de sufrir lesiones personales.** Se recomienda que 2 personas realicen este paso. No retire los protectores esquineros del panel pivotante.

⚠ **PRECAUCIÓN: Riesgo de ocasionar daños al producto.** No gire el panel de vidrio colocándolo sobre alguna de sus esquinas.

¡IMPORTANTE! Verifique que los tornillos de fijación de las mordazas de las bisagras superior e inferior queden hacia el interior de la ducha. Verifique que etiqueta en el panel pivotante quede hacia el exterior de la ducha.

- ☐ Coloque con cuidado el panel pivotante sobre los extremos de cartón del empaque de la puerta para la ducha. Verifique que la etiqueta engomada en el vidrio quede hacia el piso.
- ☐ Mida de la pared al borde delantero de la ménsula de conexión, distancia **"B"**, y anote la dimensión.
- ☐ Mida de la pared al borde delantero del asiento del pivote, distancia **"C"**, y anote la dimensión.
- ☐ En el lado opuesto a los orificios para la manija, coloque el borde delantero de la mordaza de la bisagra superior a 1/2" (13 mm) menos que la dimensión **"B."**
- ☐ Con una llave hexagonal de 5 mm (no se incluye) apriete con cuidado los tornillos de fijación 1/4 de vuelta adicional después de apretarlos a mano.
- ☐ En el lado opuesto a los orificios para la manija, coloque el borde delantero de la mordaza de la bisagra inferior a 1/2" (13 mm) menos que la dimensión **"C."**
- ☐ Con una llave hexagonal de 5 mm apriete con cuidado los tornillos de fijación 1/4 de vuelta adicional después de apretarlos a mano.

☐ Verifique que las mordazas de las bisagras queden al ras contra el vidrio, y que no se muevan.

☐ Coloque el panel pivotante en la ducha. Verifique que la mordaza de la bisagra inferior quede en la parte inferior.

25. Coloque el panel pivotante

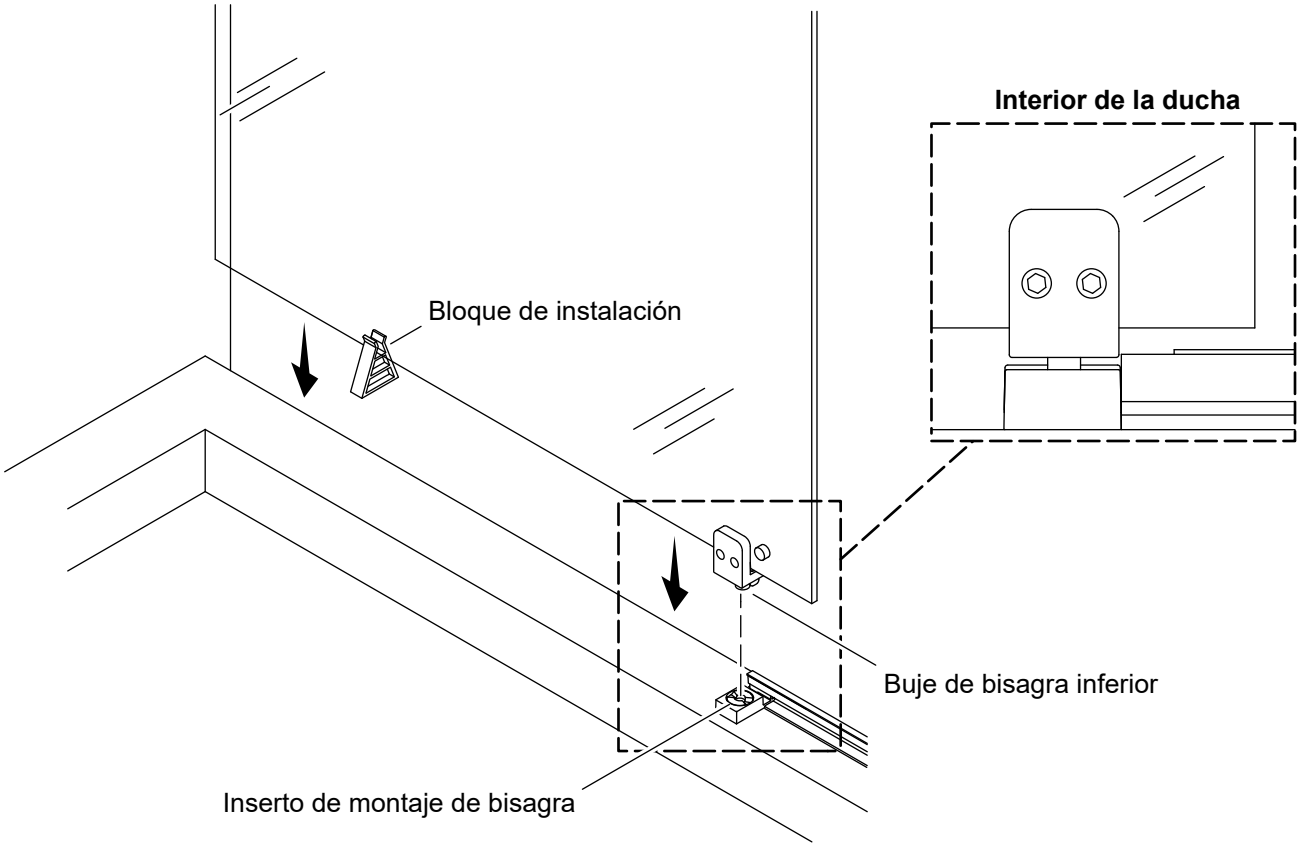

⚠ **AVISO: Riesgo de sufrir lesiones personales.** Se recomienda que 2 personas realicen este paso. Para ajustar la verticalidad del panel pivotante, una persona debe colocarse dentro de la ducha y la otra persona debe estar fuera.

- ☐ Instale el bloque de instalación en la parte inferior del panel pivotante en el lado opuesto a la mordaza inferior.
- ☐ Baje el panel pivotante de forma que el buje de la bisagra inferior asiente en el inserto de montaje de la bisagra en el asiento del pivote y que el bloque de instalación soporte el otro extremo del panel pivotante.

26. Fije el panel pivotante

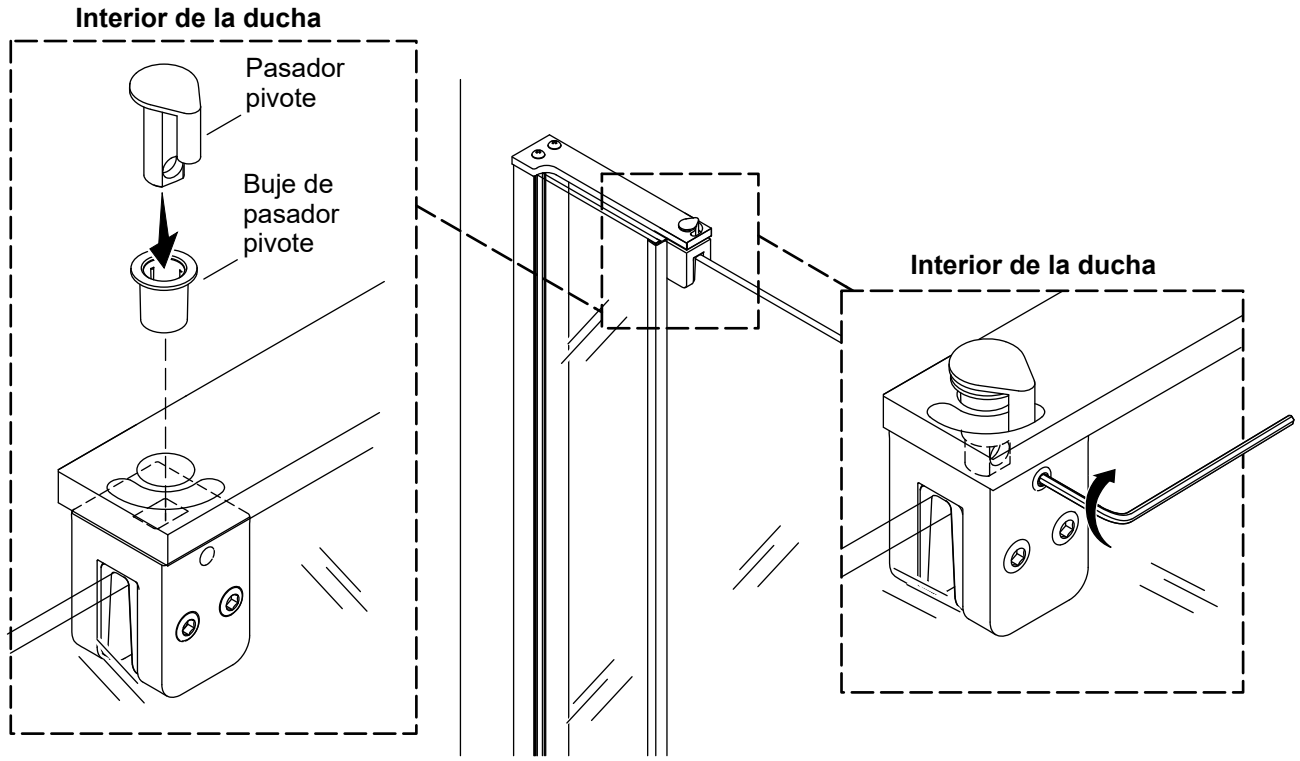

⚠ **AVISO: Riesgo de sufrir lesiones personales.** Se recomienda que 2 personas realicen este paso.

- ☐ Introduzca el pasador pivote en el buje del pasador pivote y luego instale el pasador/buje pivote en el orificio en la ménsula de conexión.
- ☐ Mueva en vaivén la parte superior del panel pivotante para que entre a su lugar bajo la ménsula de conexión, y simultáneamente levante el pasador pivote para permitir que la mordaza superior quede alineada con el orificio en la ménsula de conexión.
- ☐ Deje caer el pasador pivote a través del orificio de la ménsula de conexión y dentro del orificio de la mordaza superior. Solo hay una forma de instalar el pasador pivote debido al limitador de sobre rotación.
- ☐ Fije el panel pivotante apretando por completo el tornillo de fijación del pasador pivote en el orificio para el mismo con una llave hexagonal de 3 mm (no se incluye). El tornillo de fijación debe quedar al ras con la superficie de la mordaza superior después de apretarlo.
- ☐ Si el tornillo de fijación sobresale de la superficie de la morzada superior después de apretarlo, significa que el tornillo no ha quedado bien asentado dentro del orificio para el tornillo de fijación del pasador pivote. Si esto ocurre, saque el tornillo y ajuste el pasador pivote en la posición correcta para que el tornillo entre en el orificio para el tornillo de fijación del pasador pivote.

27. Instale el sello de la jamba de contacto

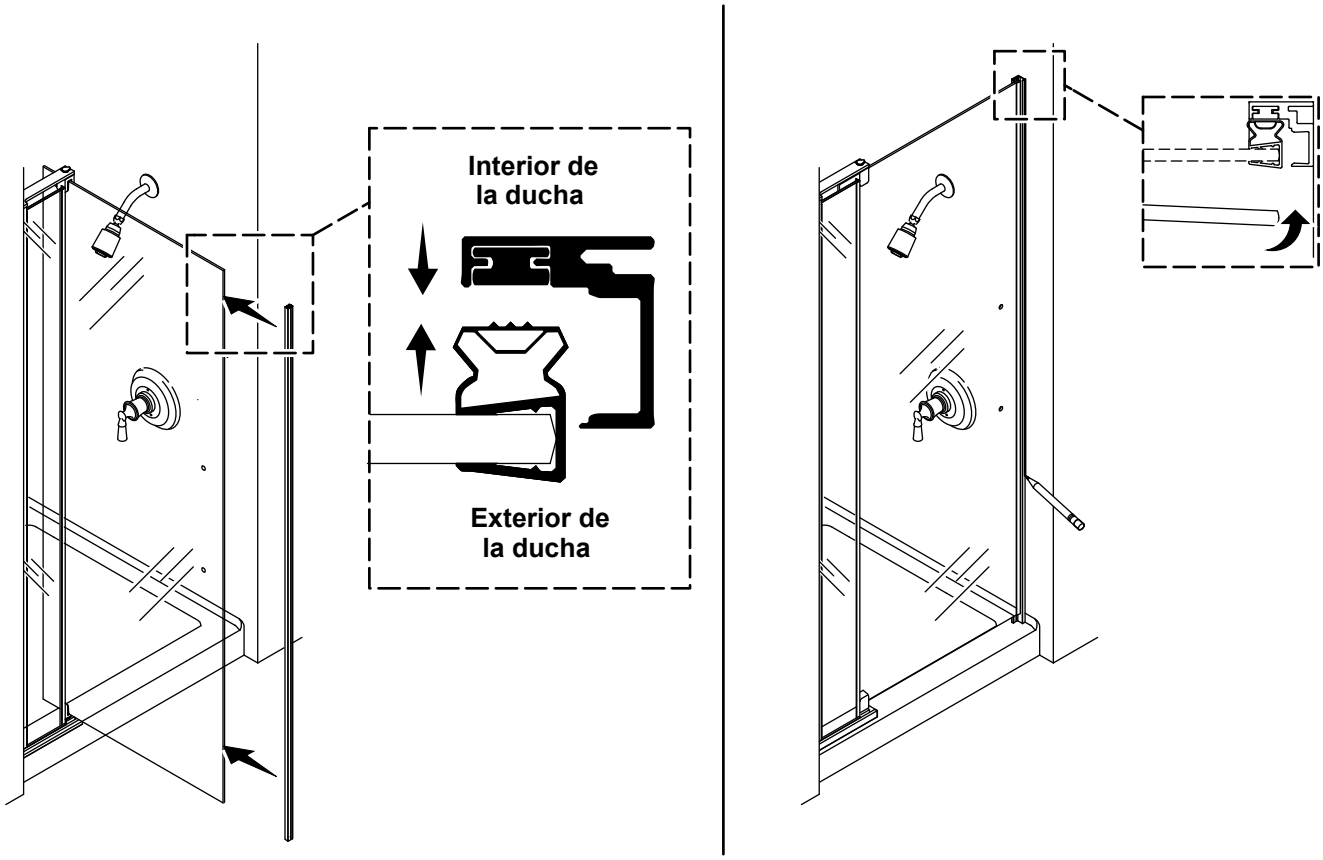

⚠ **AVISO: Riesgo de sufrir lesiones personales.** Si el panel pivotante debe ser ajustado, recomendamos que 2 personas hagan el ajuste.

- ☐ Instale el sello de la jamba de contacto en el borde del panel pivotante.
- ☐ Una la jamba de contacto al sello de la jamba de contacto en el panel pivotante con los imanes alineados.
- ☐ Cierre el panel pivotante hasta que este quede paralelo con el panel fijo.
- ☐ **Si la jamba de contacto no queda justa contra la pared:** Con 2 personas ajuste la posición del panel pivotante aflojando las mordazas y moviendo el panel pivotante de forma que la jamba de contacto quede justa contra la pared.
- ☐ Verifique la alineación de los imanes, y luego apriete las mordazas de la bisagra superior y de la inferior.
- ☐ Marque la ubicación del borde de la jamba de contacto en la pared.

28. Marque y perfore los orificios para la jamba de contacto

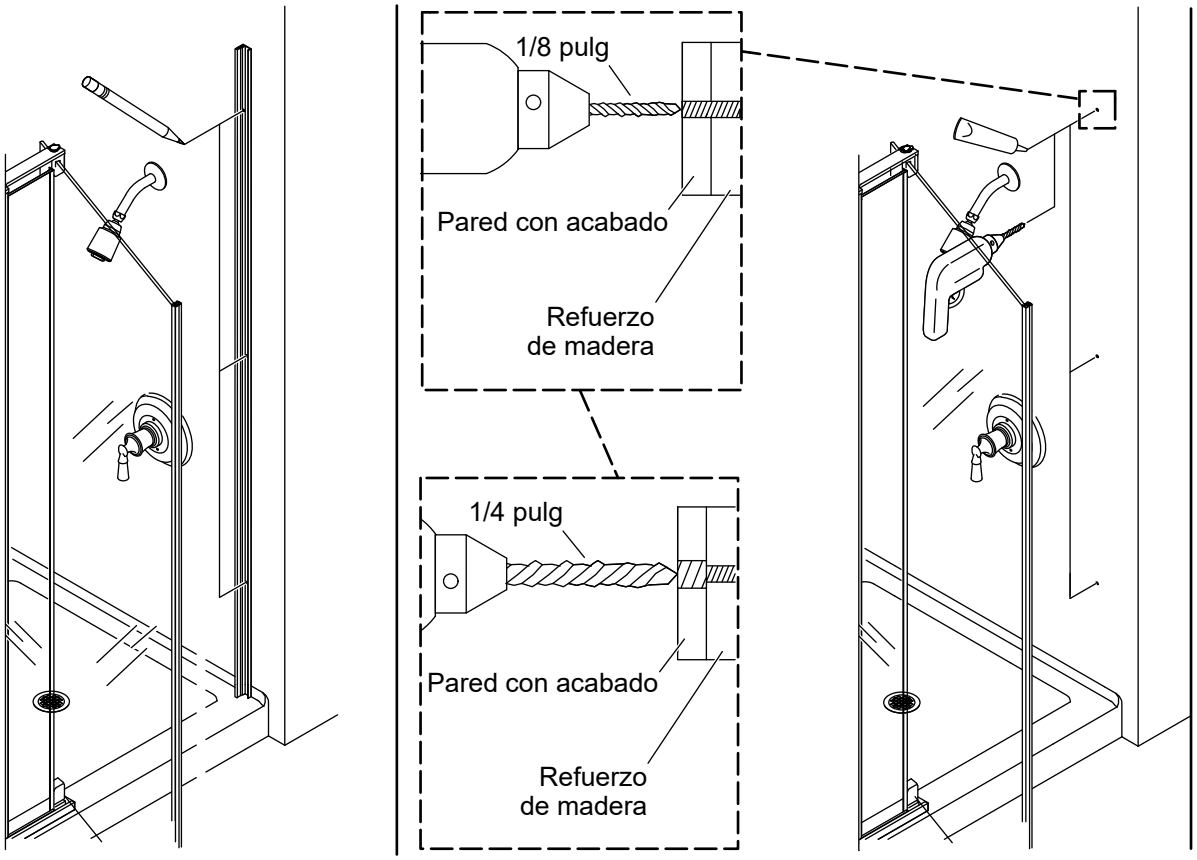

⚠ **AVISO: Riesgo de sufrir lesiones graves.** Siempre use anteojos y guantes de seguridad al cortar y al taladrar.

¡IMPORTANTE! Use la broca apropiada para el material de la pared.

- ☐ Abra la puerta y retire la jamba de contacto del sello de la jamba de contacto.
- ☐ Alinee la jamba de contacto con el lugar marcado, y marque el centro de cada ranura en la jamba de contacto.
- ☐ Retire la jamba de contacto.
- ☐ Perfore orificios de 1/8 pulg en cada marca. Luego perfore un orificio de 1/4 pulg SOLO a través de la pared acabada.
- ☐ Aplique sellador 100 % de silicona dentro de cada uno de los orificios.

29. Instale la jamba de contacto

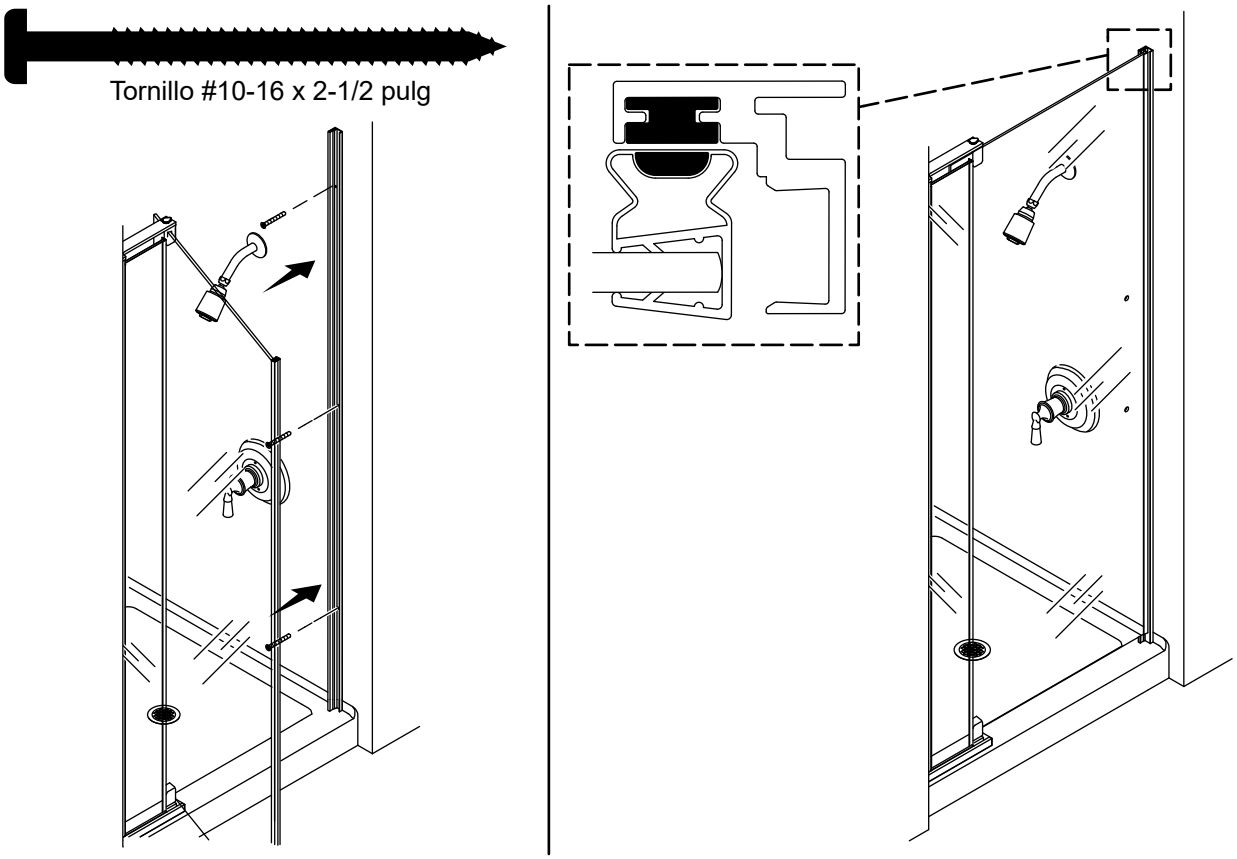

- ☐ Coloque la jamba de contacto en el lugar marcado, y fíjela con 3 tornillos #10-16 x 2-1/2 pulg usando un destornillador Torx T-25 (no se incluye).
- ☐ Cierre el panel pivotante para verificar la alineación de los imanes.
- ☐ **Si el panel no está a plomo:** Afloje las mordazas, ajuste el panel pivotante, y vuelva a apretar las mordazas.
- ☐ **Si la jamba de contacto no está a plomo:** Afloje los tornillos en la jamba de contacto, y ajuste la jamba de contacto con las ranuras. Vuelva a apretar los tornillos de la jamba de contacto.

30. Instale la tapa de la jamba de contacto

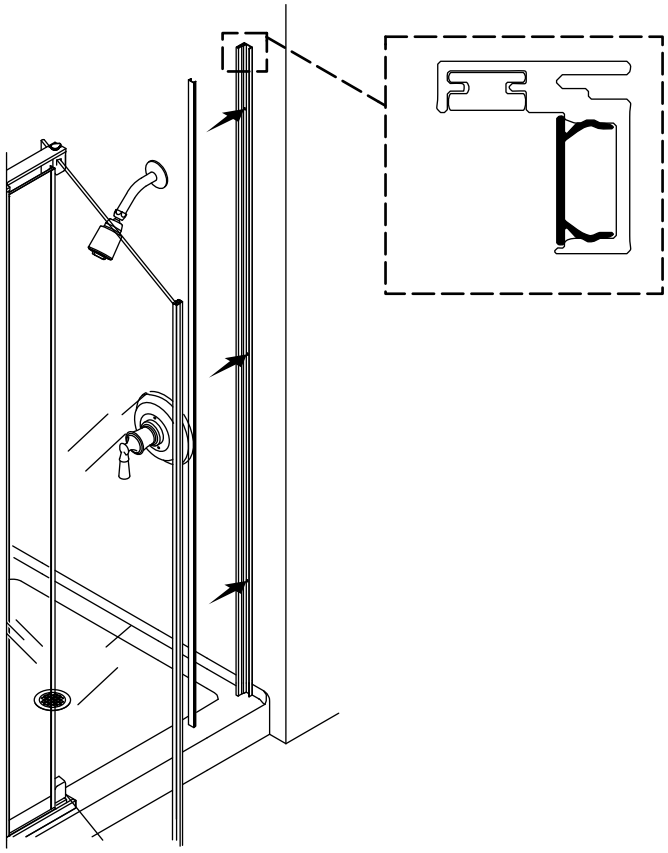

☐ Meta a presión la cubierta de la jamba de contacto en su lugar en la jamba de contacto.

31. Instale la manija

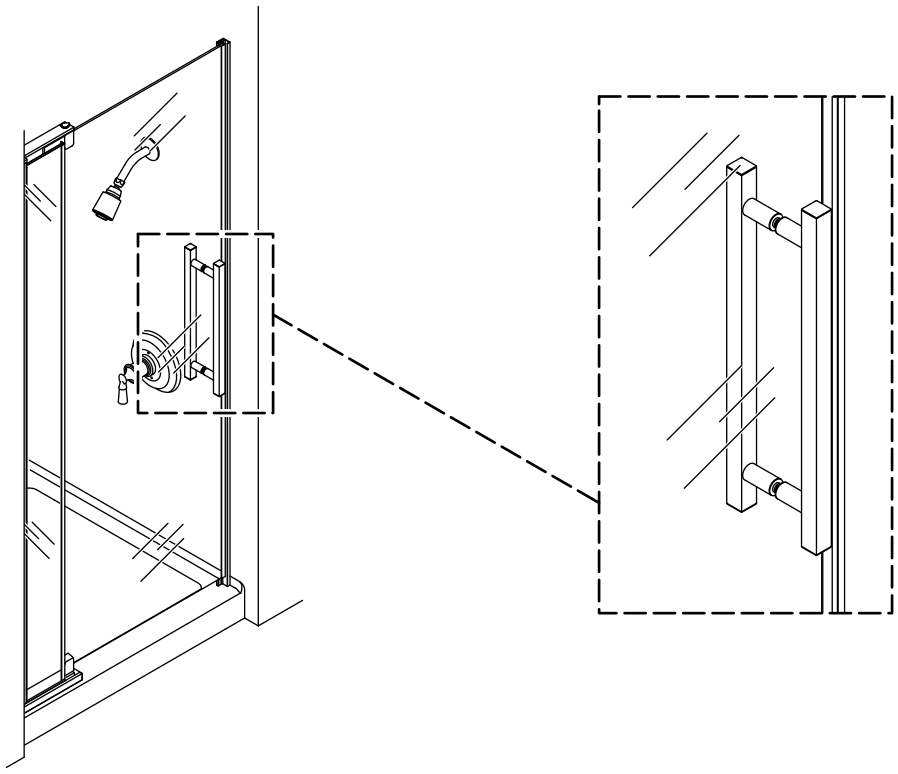

AVISO: La manija puede parecer distinta a la ilustrada.

☐ Instale la manija de acuerdo a las instrucciones de la manija, que se incluyen.

32. Instale la tapa del umbral

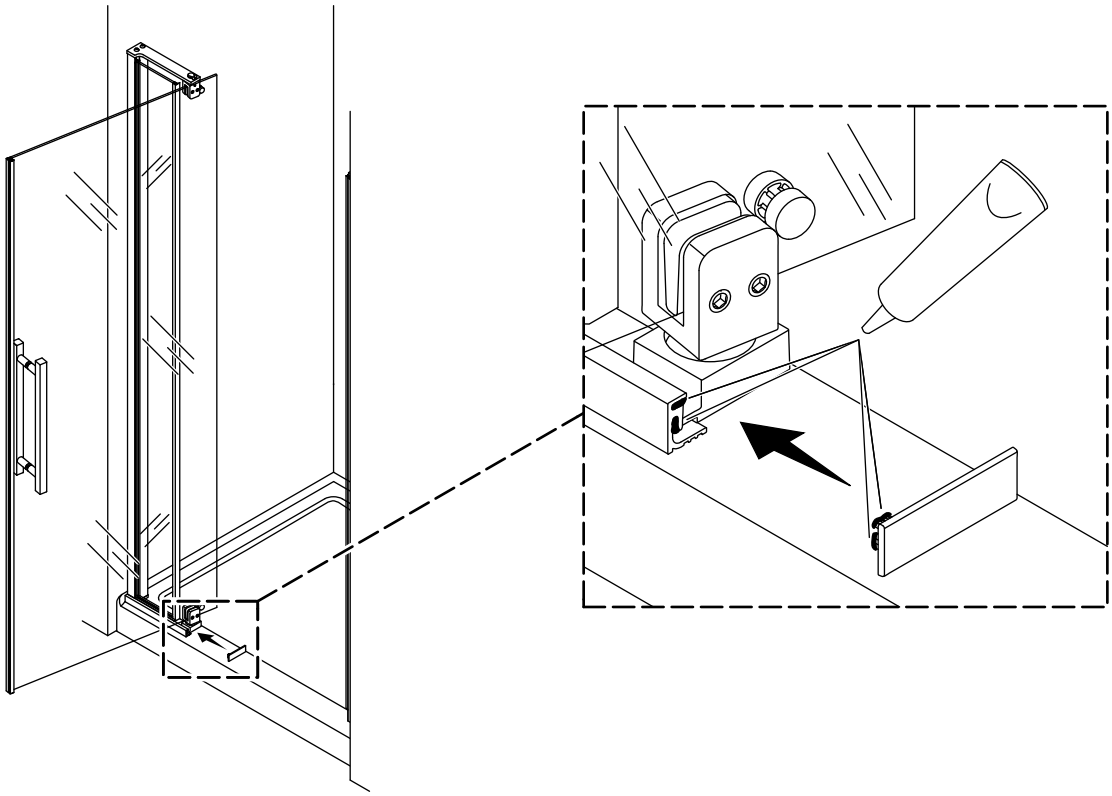

AVISO: En instalaciones con pivote a la derecha, use la tapa 1662790. En instalaciones con pivote a la izquierda, use la tapa 1662791.

- ☐ Aplique sellador 100 % de silicona en las ranuras en el extremo libre del umbral.
- ☐ Aplique sellador 100 % de silicona en las lengüetas y en la cara inferior de la tapa del umbral.
- ☐ Instale la tapa del umbral en el extremo del umbral.

33. Mida y recorte el sello de barrido

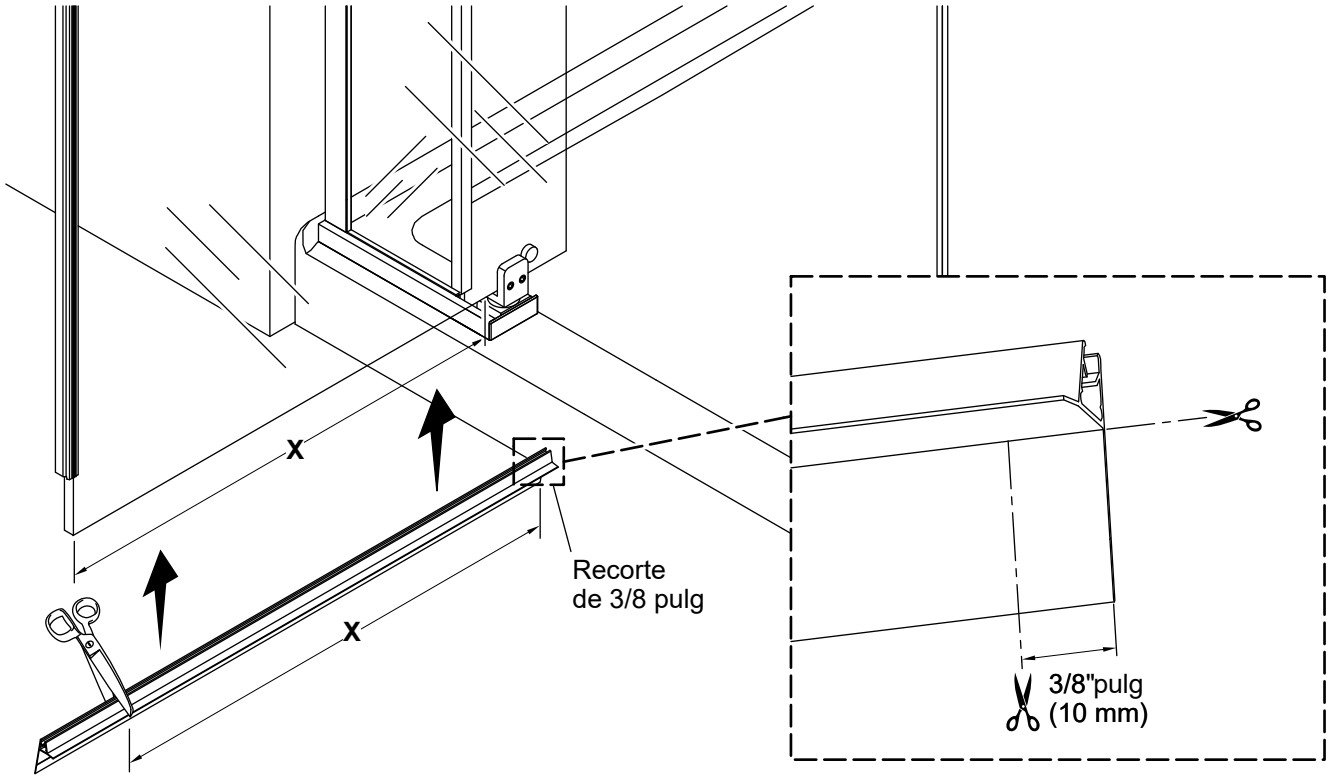

- ☐ Mida la distancia "X" desde el borde de la mordaza de la bisagra inferior hasta borde alejado del panel pivotante.
- ☐ Recorte el sello de barrido a la longitud "X".
- ☐ Recorte 3/8" (10 mm) de la aleta del sello de barrido del lado de las bisagras.

34. Instale el sello de barrido

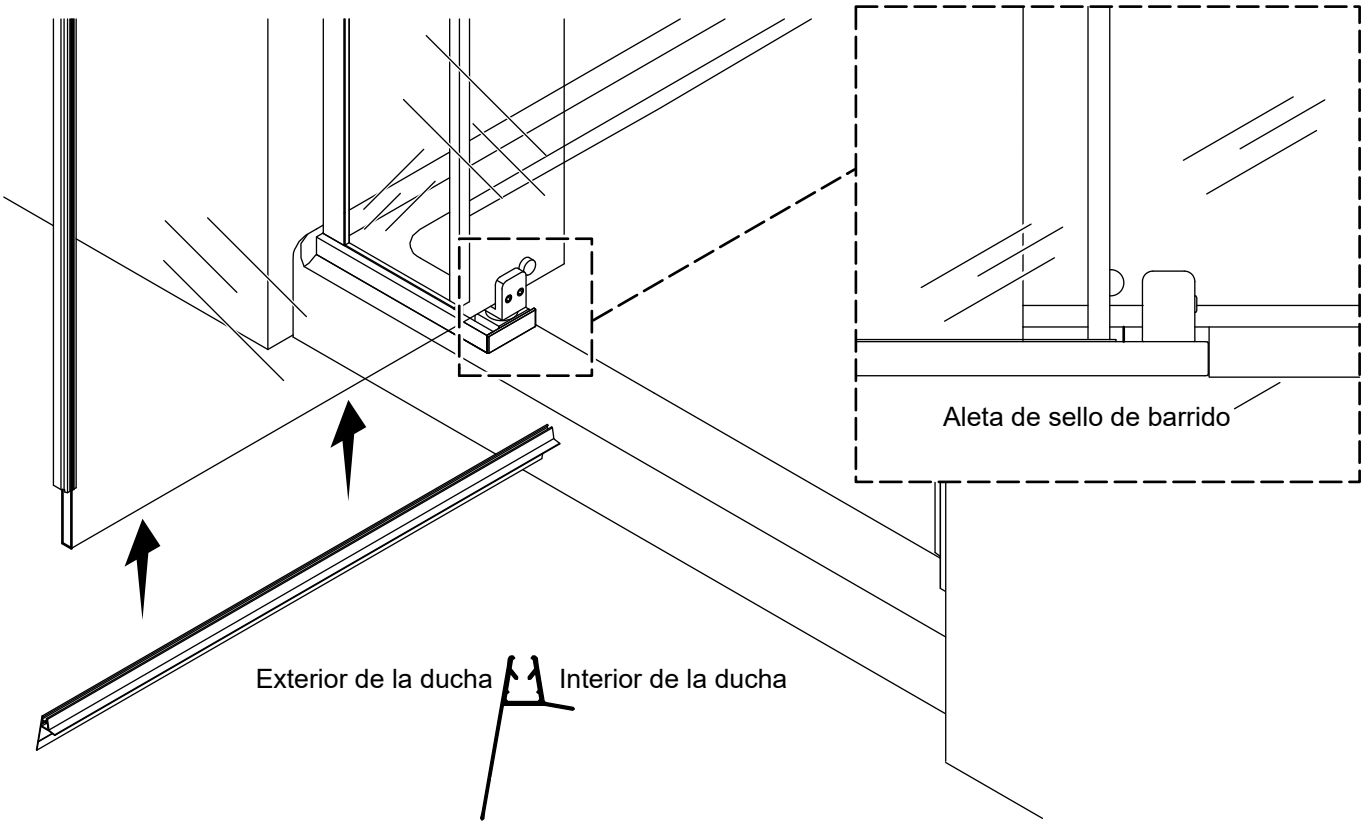

- ☐ Instale el sello de barrido en la parte inferior del panel pivotante.
- ☐ Verifique que el sello de barrido quede contra la mordaza de la bisagra inferior y al ras con el borde del panel pivotante.
- ☐ Verifique que la aleta en el sello de barrido haga contacto con la tapa del umbral cuando la puerta esté cerrada.

35. Complete la instalación

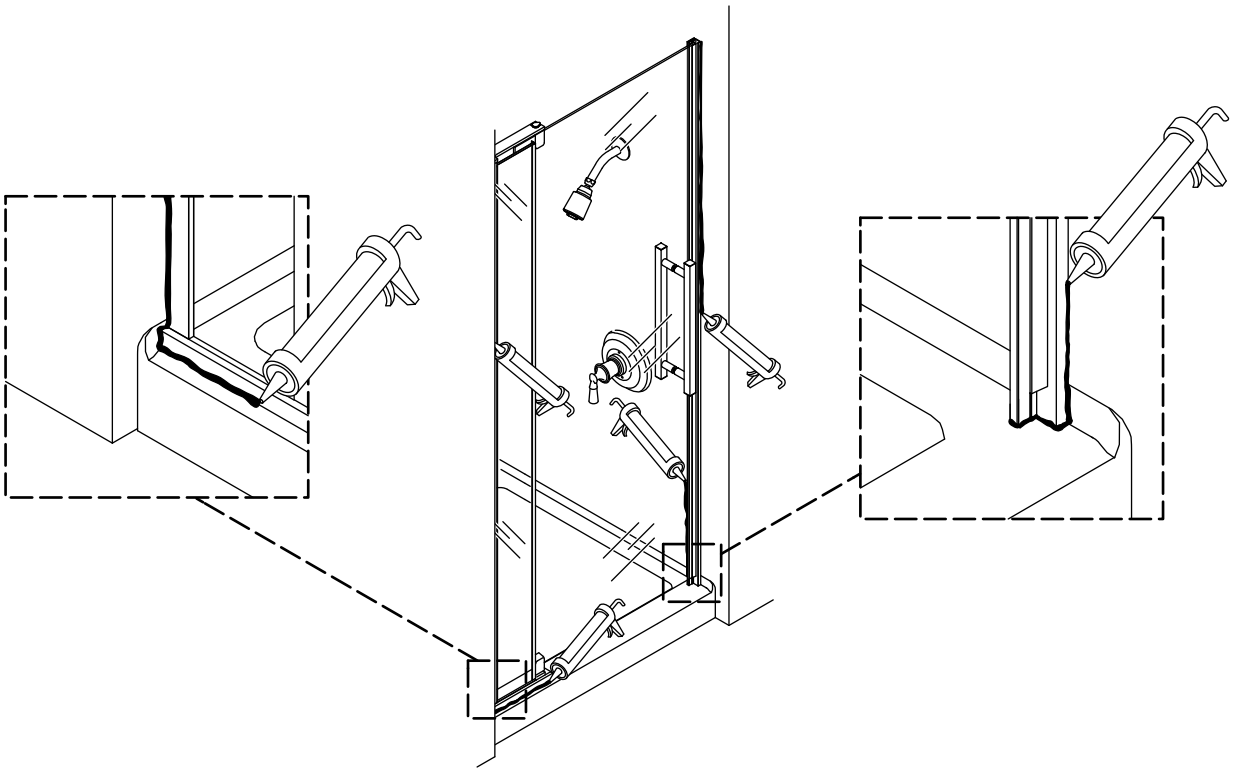

- ☐ Aplique sellador 100 % de silicona a los bordes exteriores de las jambas murales y del umbral.
- ☐ Aplique sellador 100 % de silicona a la unión donde la jamba de contacto hace contacto con el umbral y con la pared.

Resolución de problemas

Esta guía de resolución de problemas está diseñada únicamente como ayuda general. Todos los problemas eléctricos deben ser resueltos por un representante de servicio autorizado (ASR) de Kohler Co., o por un electricista capacitado. Para obtener servicio de garantía, llame al 1-800-4KOHLER desde EE. UU. y Canadá, o al 001-800-456-4537 desde México.

Síntomas	Causa probable	Acción recomendada
1. La puerta de ducha no se ajusta a la abertura.	**A.** El tamaño de la puerta está equivocado.	**A.** Cambie la puerta por un modelo que se ajuste.
2. La puerta se ajusta a la abertura, pero no es posible apretar los tornillos en la parte superior.	**A.** Altura mínima en lo alto entre la parte superior de la puerta y el techo (cielo raso). **B.** El tamaño de la puerta está equivocado.	**A.** Use un destornillador corto o uno de trinquete para apretar los tornillos. **B.** Cambie la puerta por un modelo que se ajuste.
3. El panel fijo traquetea en la jamba mural.	**A.** El sello de cuña no está instalado entre el panel fijo y la jamba mural. **B.** Está suelto el tornillo de fijación que conecta la mordaza de la bisagra superior al pasador pivote. **C.** Los tornillos de fijación de la mordaza estabilizadora están sueltos. **D.** La mordaza estabilizadora no está correctamente colocada.	**A.** Instale el sello de cuña entre el panel fijo y la jamba mural. Verifique que el sello en cuña cubra la altrura total del panel fijo. **B.** Apriete el tornillo de fijación que conecta la mordaza de la bisagra superior al pasador pivote. Use un trabador de roscas, de ser necesario. **C.** Apriete los tornillos de fijación de la mordaza estabilizadora. **D.** Verifique que la mordaza estabilizadora esté correctamente colocada. Consulte la sección "Solo en puertas de 52 a 60 pulg de ancho - Instale la mordaza estabilizadora" para colocar la mordaza estabilizadora y cambiarla de posición, de ser necesario.
4. El umbral traquetea al cerrar la puerta.	**A.** El umbral está suelto en la base de ducha.	**A.** Aplique sellador 100 % de silicona a lo largo de la unión entre el umbral y la base de la ducha. Antes de usar la ducha deje que el sellador de silicona se seque y endurezca por completo durante 24 horas.
5. La bisagra inferior rechina.	**A.** El pasador en el inserto de montaje de la bisagra se dobló durante la instalación. **B.** El buje de la bisagra inferior se dañó durante la instalación.	**A.** Cambie el inserto de montaje de la bisagra en el asiento del pivote. **B.** Cambie el buje de la bisagra inferior.

Síntomas	Causa probable	Acción recomendada
6. Se fuga agua.	**A.** Se fuga agua por debajo del umbral. **B.** Se fuga agua por debajo del panel pivotante. **C.** Se fuga agua entre el panel fijo y la jamba mural. **D.** Se fuga agua entre la pared y la jamba mural, o entre el umbral y la jamba mural. **E.** Se fuga agua entre la pared y la jamba de contacto.	**A.** Aplique sellador 100 % de silicona al borde exterior del umbral. Antes de usar la ducha, siga las instrucciones del fabricante del sellador de silicona. **B.** Verifique que el sello de barrido quede bien instaldo al panel pivotante. **C.** Verifique que el sello en cuña lateral esté instalado entre el panel fijo y la jamba mural, y que cubra toda la altura del panel fijo. **D.** Aplique sellador 100 % de silicona a lo largo de las uniones interior y exterior entre la jamba mural y la pared. No aplique sellador de silicona dentro del umbral. Antes de usar la ducha deje que el sellador de silicona se seque y endurezca por completo durante 24 horas. Antes de usar la ducha, siga las instrucciones del fabricante del sellador de silicona. **E.** Aplique sellador 100 % de silicona a lo largo de las uniones interior y exterior entre la jamba de contacto y la pared. No aplique sellador de silicona dentro del umbral. Antes de usar la ducha deje que el sellador de silicona se seque y endurezca por completo durante 24 horas. Antes de usar la ducha, siga las instrucciones del fabricante del sellador de silicona.
7. No se puede instalar el panel pivotante.	**A.** La ménsula de conexión está instalada al revés. **B.** No se instaló el asiento de la jamba mural.	**A.** Retire la ménsula de conexión. Vuelva a instalar la ménsula de conexión en la orientación correcta de acuerdo a la sección "Instale la ménsula de conexión". **B.** Retire todos los componentes de la puerta. Instale el asiento de la jamba mural de acuerdo a la sección "Instale el umbral". Vuelva a instalar los componentes de la puerta de acuerdo a las instrucciones.
8. La puerta no cierra por completo.	**A.** El inserto del montaje de bisagra en el asiento del pivote está instalado al revés.	**A.** Retire the panel pivotante y cambie de posición el inserto de montaje de la bisagra, de forma que el pasador quede hacia el lado del panel pivotante del asiento del pivote. Vuelva a instalar el panel pivotante.
9. Hay una separación muy grande entre el panel pivotante y la jamba de contacto, o la separación es más ancha en la parte superior o en la inferior.	**A.** Alineación incorrecta.	**A.** Ajuste el panel pivotante o la jamba de contacto.

kohler.com

THE BOLD LOOK OF KOHLER®

©2026 Kohler Co.

1675287-2

1675287-2-**A**