Collage® | K-33694-L

Armoire à pharmacie avec cadre et charnière gauche, 12 po x 32 po

Fonctionnalités

- Deux tablettes réglables en verre trempé offrant un rangement supplémentaire dans la salle de bain.
- Intérieur miroir.
- Charnières réglables de trois façons à fermeture en douceur avec capacité d'ouverture à 92° pour un accès aisé à l'armoire
- Miroir grossissant trois fois, réglable en hauteur, sur la porte intérieure.
- Tiroir basculant pratique pour ranger les petits articles fréquemment utilisés

Couleurs/finis offerts

Les tuiles de couleur sont à titre de référence seulement.

NA NA Not Applicable

1-800-4KOHLER (1-800-456-4537)
Kohler Co. se réserve le droit de faire des révisions aux spécifications du produit sans préavis.
Pour consulter la fiche technique la plus récente, visitez www.kohler.com aux États-Unis ou www.kohler.ca au Canada.
10-09-2026 02:16 - US-CA

Codes/normes

EPA TSCA Title VI/CARB P2

Informations techniques

Toutes les dimensions de produits sont nominales.

Éclairage inclus:	Non
Type de miroir:	Bord poli

Gabarit de découpe

Largeur:	11-13/16" (300 mm)
Hauteur:	31-3/4" (806 mm)
Profondeur:	4" (102 mm)

Matériel

- Cadre en aluminium anodisé noir

Garantie

Visitez le site Web pour des informations détaillées sur la garantie.

1-800-4KOHLER (1-800-456-4537)
Kohler Co. se réserve le droit de faire des révisions aux spécifications du produit sans préavis.
Pour consulter la fiche technique la plus récente, visitez www.kohler.com aux États-Unis ou www.kohler.ca au Canada.
10-09-2026 02:16 - US-CA

THE BOLD LOOK OF KOHLER

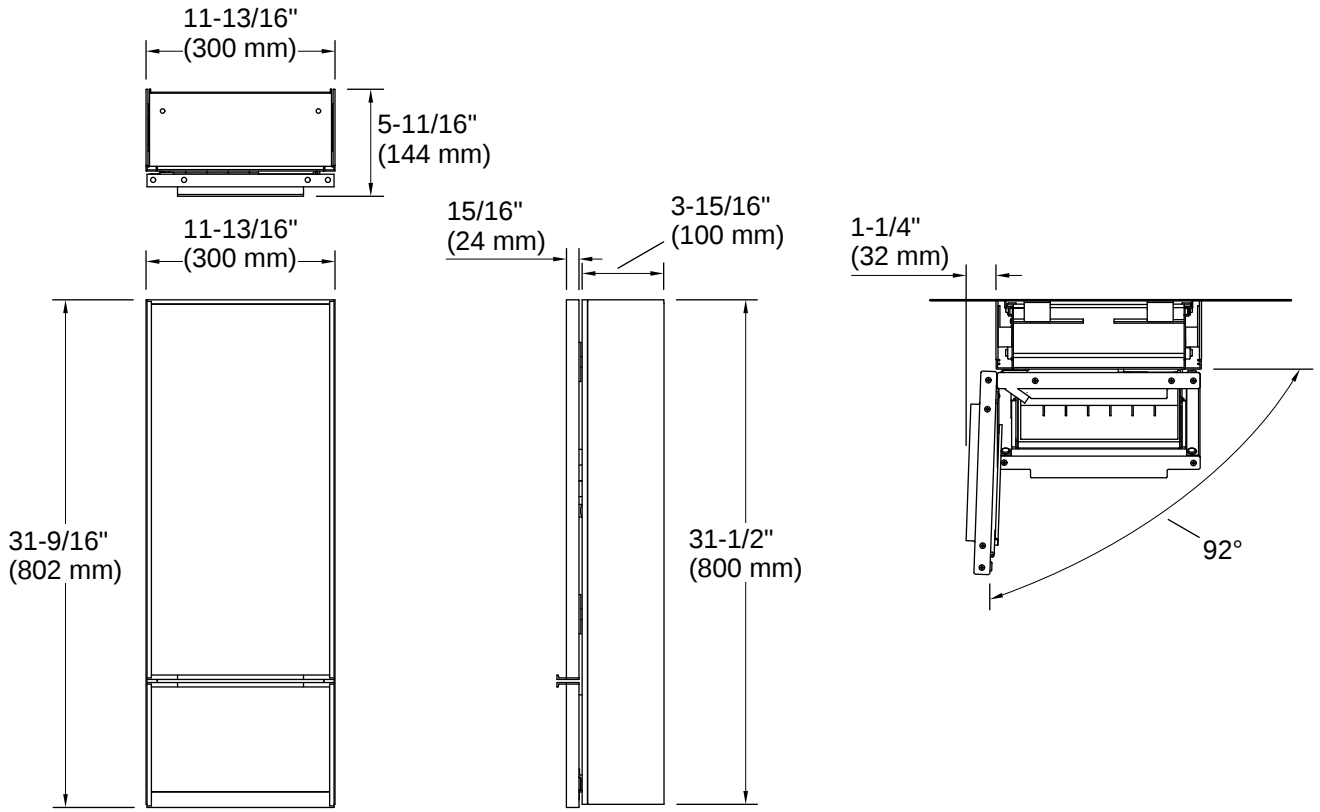

Installation

- Battant à gauche
- Encastré ou montage en surface
- Comprend la quincaillerie de montage en surface ou encastré

Notes d'installation

Installez ce produit conformément aux instructions d'installation.

Installez ce produit conformément aux instructions d'installation.
Découpe pour une installation encastrée : 281 mm (11 1/16 po) L x 781 mm (30 3/4 po) H x 102 mm (4 po) P.
IMPORTANT! Pour un montage encastré, la cavité murale doit être avec cadre et l'armoire arrimée aux montants du cadre. Réacheminer tous les fils électriques ou les tuyaux d'alimentation en eau depuis la cavité murale. En présence de tuyauterie d'évent ou de drain ou s'il s'agit d'un mur porteur, consulter un professionnel avant de continuer.
ATTENTION : Risque de dommages matériels. Pour une installation en surface, utilisez des chevilles d'ancrage (non fournies) adaptées pour la capacité de poids de ce produit. Se référer aux instructions du fabricant des chevilles d'ancrage.

1-800-4KOHLER (1-800-456-4537)
Kohler Co. se réserve le droit de faire des révisions aux spécifications du produit sans préavis.
Pour consulter la fiche technique la plus récente, visitez www.kohler.com aux États-Unis ou www.kohler.ca au Canada.
10-09-2026 02:16 - US-CA

THE BOLD LOOK OF KOHLER