Memoirs® Stately | K-3933-RA

Toilette à devant arrondi deux pièces, 1,28 gal/chasse

Fonctionnalités

- Design deux pièces
- La cuvette à devant arrondi offre une solution idéale pour les petites salles de bains et salles d'eau
- La fonctionnalité Comfort Height® offre un siège de hauteur de chaise permettant de s'asseoir et se lever plus facilement pour la plupart des adultes
- Levier de déclenchement à droite en Polished Chrome
- Combinaison composée de la cuvette et du réservoir de toilette
- S'agence aux autres produits de la collection Memoirs au motif Stately
- Le modèle de cartouche facile à purger nécessite moins de force à actionner qu'un clapet de 3 po (76 mm) et possède 90 % moins de matériau d'étanchéité exposé qui résiste aux conditions causant l'usure, la déchirure, le rétrécissement et l'enflure.
- Admissible aux remises aux consommateurs dans certaines municipalités
- 1,28 g/chasse (4,8 l/chasse)
- Siphon entièrement émaillé de 2 1/8 po (54 mm)
- La cartouche AquaPiston® optimise le débit du réservoir en exploitant la gravité et la réduction naturelle de la cascade d'eau pour augmenter la puissance et l'efficacité de la chasse d'eau



Durabilité

Couleurs/finis offerts

Les tuiles de couleur sont à titre de référence seulement.

0 White

1-800-4KOHLER (1-800-456-4537)
Kohler Co. se réserve le droit de faire des révisions aux spécifications du produit sans préavis.
Pour consulter la fiche technique la plus récente, visitez www.kohler.com aux États-Unis ou www.kohler.ca au Canada.
10-08-2026 21:51 - US-CA

Codes/normes

Conforme à l'ADA lorsque l'installation respecte les exigences spécifiques de cette réglementation.
Les normes sur l'accessibilité peuvent exiger des commandes situées du côté ouvert de la toilette.
Les codes de plomberie peuvent exiger des toilettes allongées et des sièges allongés et ouverts dans les salles de bain publiques.

ADA

ASME A112.19.2/CSA B45.1
DOE - Energy Policy Act 1992
EPA WaterSense®
California Energy Commission (CEC)
ADA
ICC/ANSI A117.1

Informations techniques

Plomberie brute:	Standard 12" (305 mm)
Type de chasse d'eau:	AquaPiston
Débit de la chasse d'eau:	1.28 gpf (4.8 lpf)
Forme de la cuvette:	À devant arrondi
Trous de fixation du siège:	5-1/2" (140 mm)
Sortie d'évacuation:	Plancher
Taille du siphon:	2-1/8" (54 mm)
Type de siphon:	Exposé
Taille de la surface de l'eau:	11-1/2" x 8-3/4" (292 mm x 222 mm)
Du rebord à la surface de l'eau:	6-1/8" (156 mm)

Articles combinés inclus

- K-4387 Cuvette à devant arrondi avec siphon visible
- K-4434-RA Réservoir de toilette, 1,28 gal/chasse

Produits et accessoires recommandés

- 1023457 Trousse anneau en cire et quincaillerie de toilette
- 1265114 Conduite d'alimentation de toilette de 12 po
- [object Object]23726 Traitement pour drains
- K-9167-R Levier de declenchement
- K-5589 Siège de toilette à devant arrondi désodorisant
- K-76923 Siège de toilette avec bidet manuel à devant arrondi Quiet-Close™
- K-5420 Cache-boulons de toilette à profil bas

Garantie

Visitez le site Web pour des informations détaillées sur la garantie.

1-800-4KOHLER (1-800-456-4537)
Kohler Co. se réserve le droit de faire des révisions aux spécifications du produit sans préavis.
Pour consulter la fiche technique la plus récente, visitez www.kohler.com aux États-Unis ou www.kohler.ca au Canada.
10-08-2026 21:51 - US-CA

THE BOLD LOOK OF KOHLER

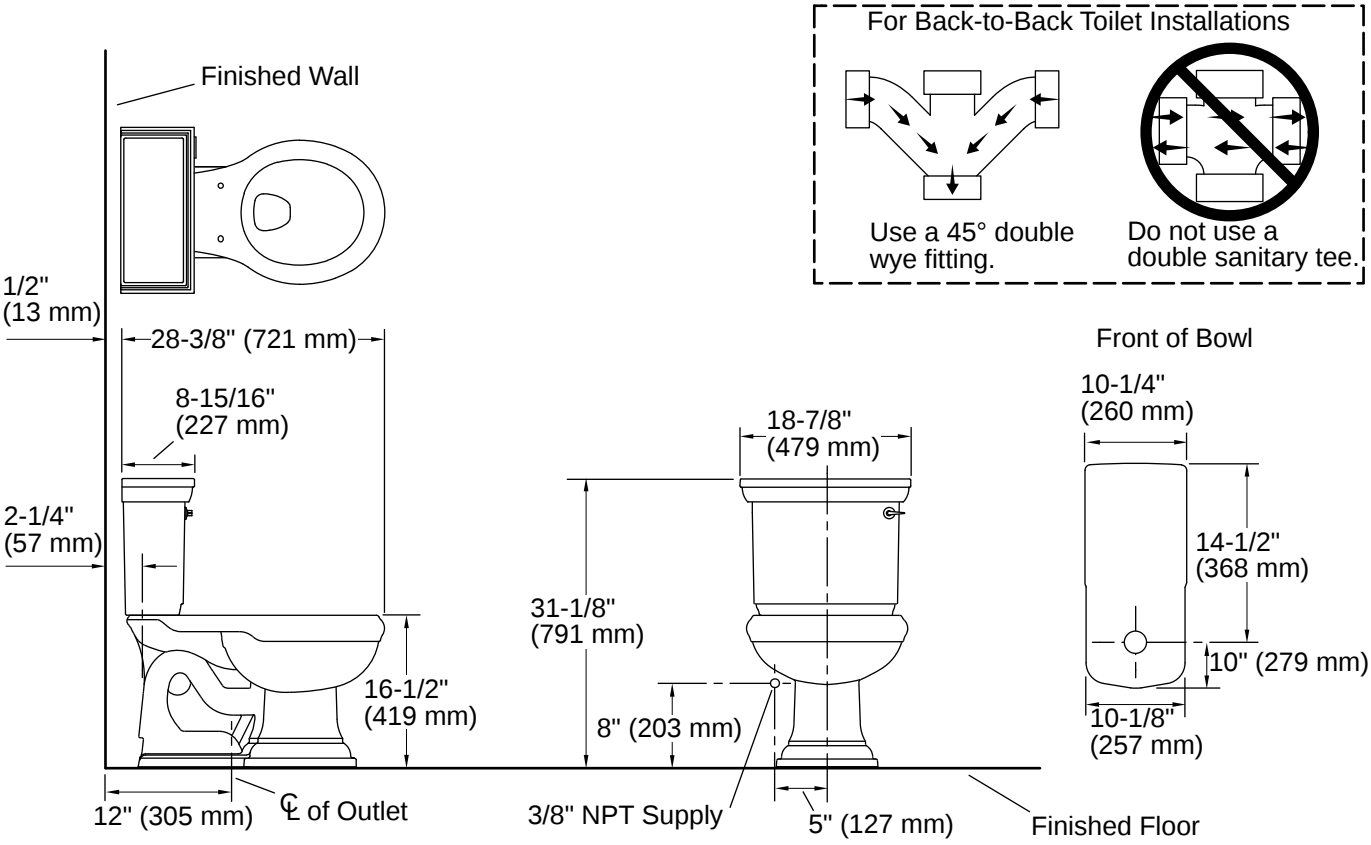

Installation

- Siège et conduite d’alimentation vendus séparément.

Notes d'installation

Installez ce produit conformément aux instructions d’installation.

Installez ce produit conformément aux instructions d’installation.
Pour les installations de toilettes dos à dos : Utiliser seulement un raccord à fourche double de 45 °.
Les codes de plomberie peuvent exiger des toilettes allongées et des sièges allongés et ouverts dans les salles de bain publiques.
Les normes sur l’accessibilité peuvent exiger des commandes situées du côté ouvert de la toilette.

1-800-4KOHLER (1-800-456-4537)
Kohler Co. se réserve le droit de faire des révisions aux spécifications du produit sans préavis.
Pour consulter la fiche technique la plus récente, visitez www.kohler.com aux États-Unis ou www.kohler.ca au Canada.
10-08-2026 21:51 - US-CA

THE BOLD LOOK OF KOHLER.