KOHLER®

KARESS

TWO-PIECE TOILET WITH SEAT

K-75921X

Features

- *Vitreous china*
- *Elongated bowl*
- *Includes quiet close seat*
- *Includes polished chrome push button*
- *Class Five+ dual flush system*
- *3/4.2 liter per flush*
- *305 mm rough-in for S-trap*
- *Ceramic S-trap*
- *730 x 370 x 805 mm*

Codes/Standards Applicable

Specified model meets or exceeds the following:

- *ASME A112.19.2/CSA B45.1*
- *TIS 792-2554*

Technical Information

Fixture:	
Configuration	two-piece, elongated
Water per flush	3/4.2 liter
Passageway	51 mm
Water area	255 x 185 mm
Water depth from rim	165 mm
Seat post hole centers	140 mm

Included Components:	
Bowl	K-75922X
Tank	K-45799X
Tank cover	1205663-SP
Quiet close seat	K-4141X-2P

Installation Notes

Install this product according to the installation guide.

Specified Model

Model	Description	Color/Finished
K-75921X-S	Karess two-piece toilet, S-trap with quiet close seat	0: White

Dimensions are approximate.
Unit: mm

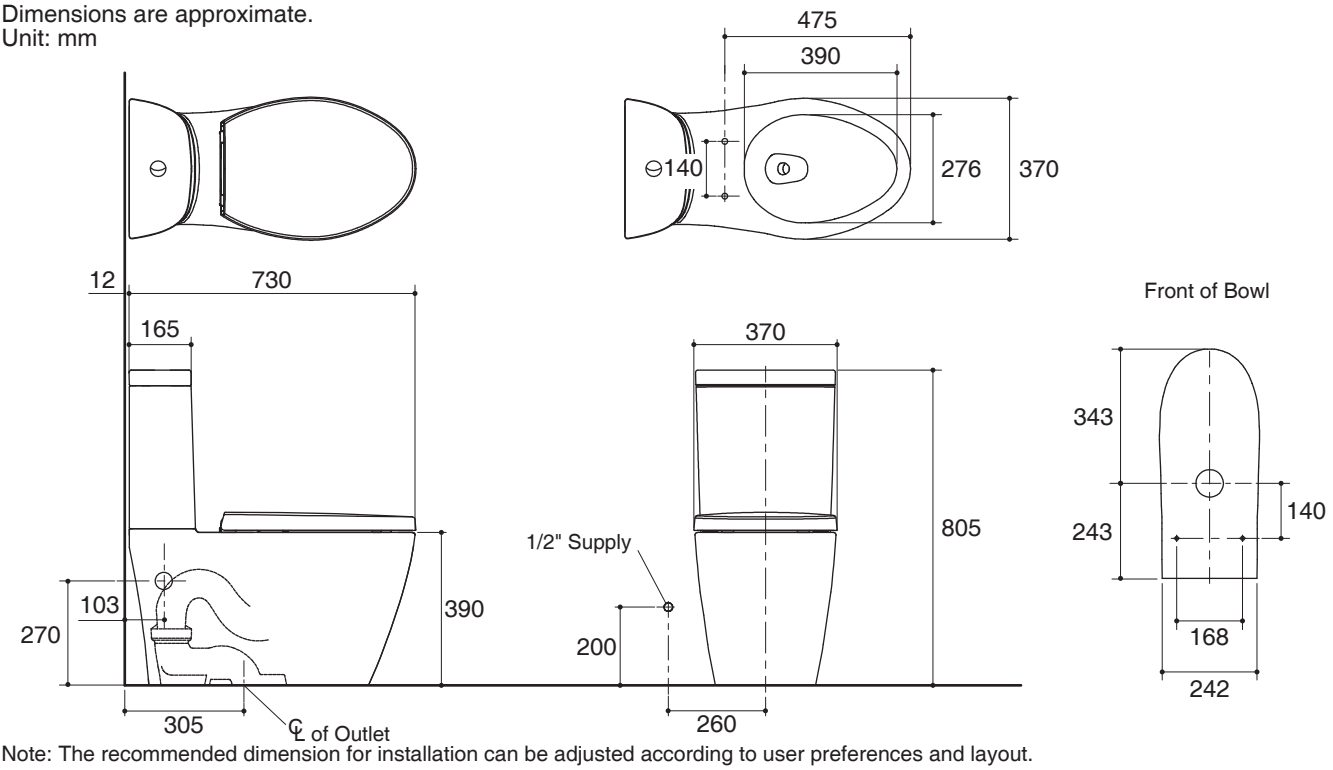

Note: The recommended dimension for installation can be adjusted according to user preferences and layout.

Product Diagram

Call Center: 0-2204-6222
kohler.com

KOHLER®

คาเรส

สุขภัณฑ์สองชิ้นพร้อมฝารองนั่ง
K-75921X

คุณลักษณะ
- *สุขภัณฑ์เซรามิกประเภทวิเทรียสไชน่า (Vitreous china)*
- *โถสุขภัณฑ์แบบหน้ายาว*
- *พร้อมฝารองนั่งแบบกันกระแทก*
- *พร้อมปุ่มกดชำระสีโครเมี่ยม*
- *ระบบชำระล้างแบบคลาสไฟว์พลัส ดูอัลฟลัช*
- *ใช้น้ำในการชำระล้าง 3/4.2 ลิตร*
- *ระยะจุดกึ่งกลางท่อน้ำทิ้งถึงผนัง 305 มม. สำหรับการติดตั้งท่อน้ำทิ้งลงพื้น*
- *ท่อน้ำทิ้งลงพื้นแบบเซรามิค*
- *730 x 370 x 805 มม.*

มาตรฐาน
คุณสมบัติตามมาตรฐาน
- *ASME A112.19.2/CSA B45.1*
- *มอก. 792-2554*

ข้อมูลเฉพาะ

สุขภัณฑ์	
ลักษณะ	สุขภัณฑ์สองชิ้น, หน้ายาว
การใช้น้ำชำระล้างต่อครั้ง	3/4.2 ลิตร
ขนาดท่อน้ำทิ้ง	51 มม.
ผิวหน้าน้ำ	255 x 185 มม.
ความลึกจากขอบโถสุขภัณฑ์ถึงผิวหน้าน้ำ	165 มม.
ระยะห่างระหว่างรูยึดฝารองนั่ง	140 มม.

ส่วนประกอบสุขภัณฑ์	
โถสุขภัณฑ์	K-75922X
ถังพักน้ำ	K-45799X
ฝาปิดถังพักน้ำ	1205663-SP
ฝารองนั่งแบบกันกระแทก	K-4141X-2P

ข้อสังเกตสำหรับการติดตั้ง
ติดตั้งสุขภัณฑ์โดยใช้คู่มือแนะนำการติดตั้ง

รุ่นผลิตภัณฑ์

รุ่น	ชื่อผลิตภัณฑ์	สี/วัสดุเคลือบผิว
K-75921X-S	สุขภัณฑ์สองชิ้น แบบท่อลงพื้น รุ่น คาเรส พร้อมฝารองนั่งแบบกันกระแทก	0: สีขาว

ขนาดระยะแสดงค่าโดยประมาณ
หน่วย: มม.

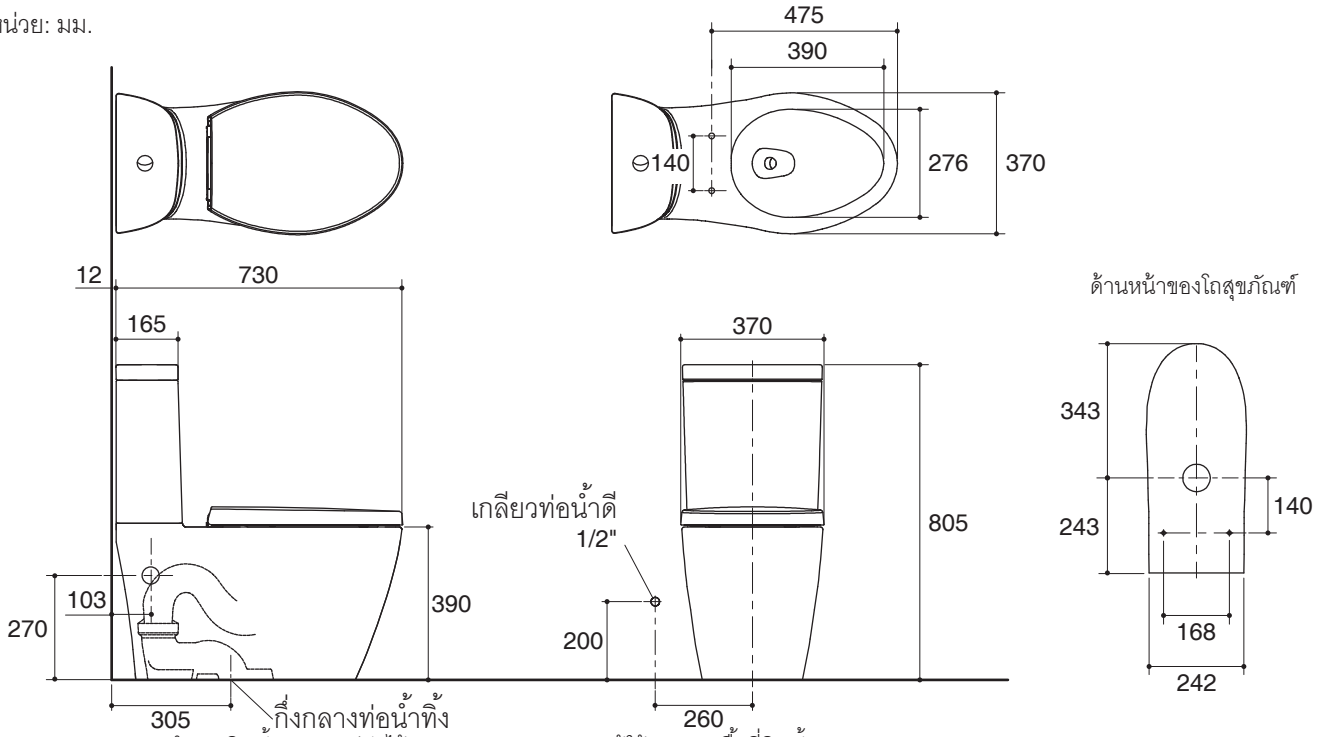

หมายเหตุ: ระยะแนะนำการติดตั้งสามารถปรับได้ตามความเหมาะสมของผู้ใช้งานและพื้นที่ติดตั้ง

ภาพแสดงผลิตภัณฑ์

ลูกค้าสัมพันธ์/Call Center: 0-2204-6222
kohler.com