K-76331-G

Bras de douche avec inverseur à 2 voies de 1,75 gal/min

Fonctionnalités

- Inverseur déviant l'eau entre la pomme de douche et la douchette.
- Raccord 1/2 po NPT
- Pour utilisation avec les pommes de douche et douchettes KOHLER (vendues séparément).
- Débit maximal de 6,6 l/min (1,75 gal/min)



Durabilité

Couleurs/finis offerts

Les tuiles de couleur sont à titre de référence seulement.

CP Polished Chrome

1-800-4KOHLER (1-800-456-4537)
Kohler Co. se réserve le droit de faire des révisions aux spécifications du produit sans préavis.
Pour consulter la fiche technique la plus récente, visitez www.kohler.com aux États-Unis ou www.kohler.ca au Canada.
10-09-2026 00:58 - US-CA

Codes/normes

ASME A112.18.1/CSA B125.1

Matériel

- Construction de métal de qualité supérieure pour durabilité et fiabilité
- Les finis KOHLER résistent à la corrosion et au ternissement

Composants inclus

- K-22181-G Trousse de douche, 6,6 l/min (1,75 gal/min) (QTY 1)

Produits et accessoires recommandés

- K-23723 Nettoyant pour robinet
- K-30646 Filtre de pomme de douche
- K-30647 Filtre de rechange pour pomme de douche, paquet de deux
- K-76334 Trousse de quincaillerie de bras de douche, traditionnel
- K-76335 Trousse de quincaillerie de bras de douche, carré

Garantie

Visitez le site Web pour des informations détaillées sur la garantie.

1-800-4KOHLER (1-800-456-4537)
Kohler Co. se réserve le droit de faire des révisions aux spécifications du produit sans préavis.
Pour consulter la fiche technique la plus récente, visitez www.kohler.com aux États-Unis ou www.kohler.ca au Canada.
10-09-2026 00:58 - US-CA

THE BOLD LOOK OF KOHLER

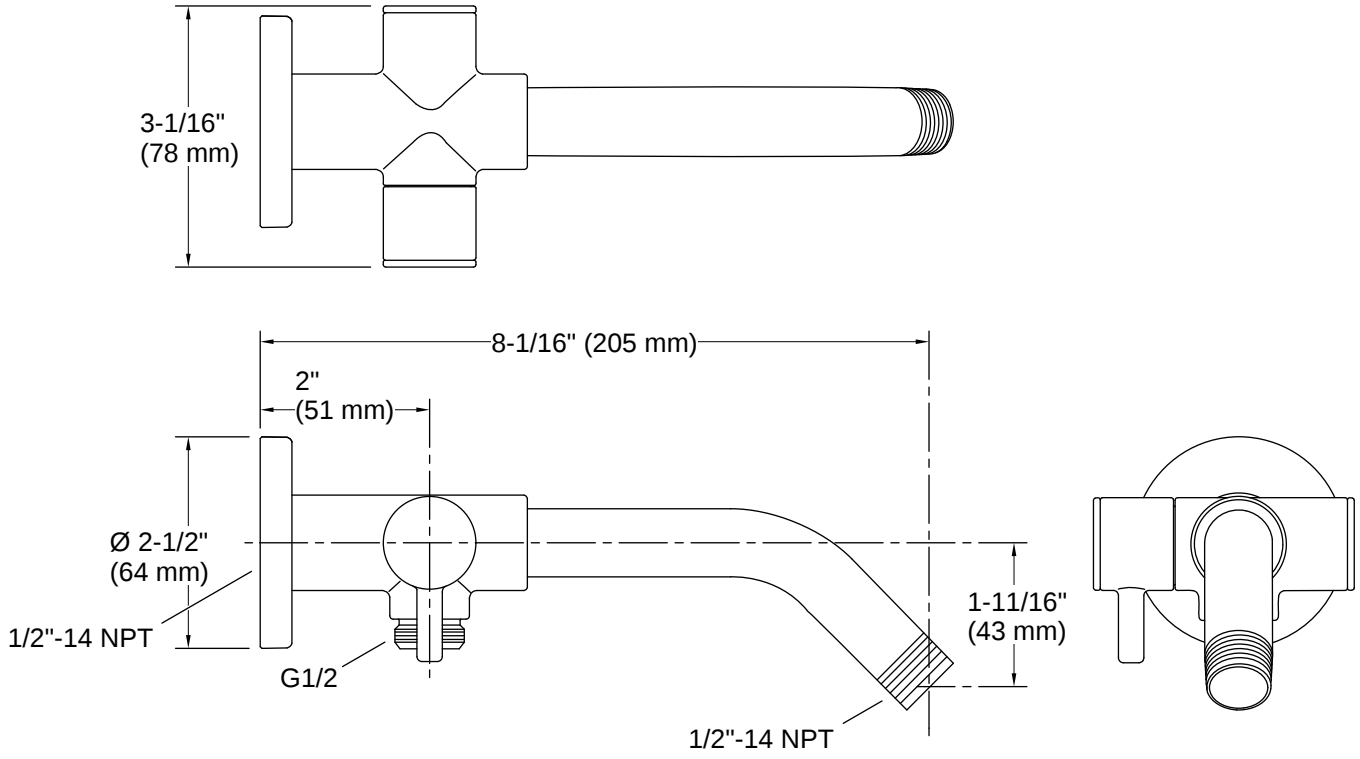

Installation

- Au mur

Notes d'installation

Installez ce produit conformément aux instructions d'installation.

Installez ce produit conformément aux instructions d'installation.

1-800-4KOHLER (1-800-456-4537)
Kohler Co. se réserve le droit de faire des révisions aux spécifications du produit sans préavis.
Pour consulter la fiche technique la plus récente, visitez www.kohler.com aux États-Unis ou www.kohler.ca au Canada.
10-09-2026 00:58 - US-CA

THE BOLD LOOK OF KOHLER.