PL PORTRAY FULL LENGTH CABINET GANGING RECESS MOUNT KIT

Important safety instructions - Save these instructions

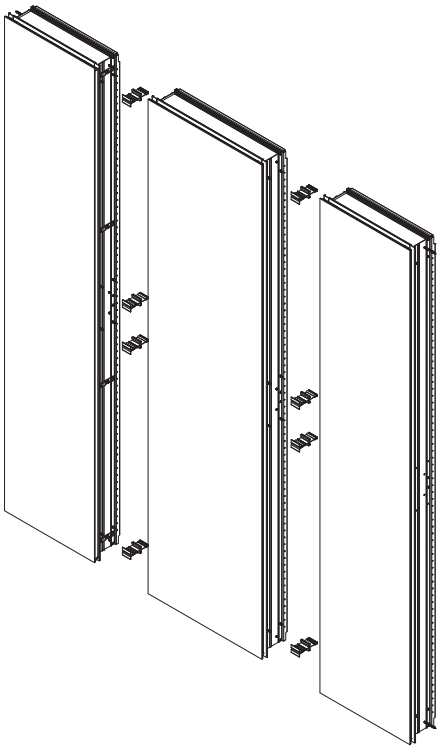

CONTENTS

Tools Needed - **2**
Parts - **2**
Dimensions - **3**
Ganging Cabinets - **4**
Recess Mounting - **5**
Final Assembly - **7**
Use and Maintenance - **7**
Warranty - **8**

Scan the QR code to see the entire PL Portray Cabinet series.

Use the camera app on your mobile device to look at this and other QR codes. This will allow you to quickly access web pages and other relevant documents.

GENERAL INFORMATION

This instruction manual contains information on how to gang and recess mount the PL Portray Full Length Cabinets. This series comes in many sizes. Refer to the specific model numbers for dimensions. These cabinets are modular and can be mounted with lighting.

Read the specific instruction for how your cabinet(s) will be mounted. The cabinets can be surface mounted or recess mounted.

Save these instructions for future use and reference. An improper installation voids the warranty. Installed cabinets cannot be returned.

If you experience any problems with your cabinet, contact your dealer or Robern directly.

Limited Warranty — One Year Term

© 2021 Robern, Inc. 701 N. Wilson Ave. Bristol, PA 19007 U.S.A.

800.877.2376 **www.robern.com**

Part no. CB-209-1372 3/29/21
PL Portray Full Length Cabinet Ganging Recess Mount Kit

TOOLS NEEDED

PARTS

NOTE: Refer back to the cabinet installation manual (209-1369) for a complete list of parts included with your cabinet.

Quickly access the cabinet installation manual by scanning the QR code.

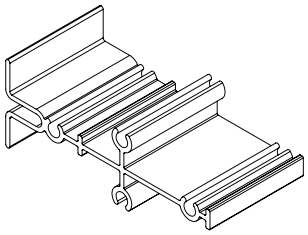

[R349-01-375M]
(8) Ganging Blocks

2X [216-1206] Ganging - Recess Mount Kit

[SS134]
(20) Hole Plugs

[SS672]
(20) Screw Caps

[SS676]
(20) 1/2" Screws

Depending on installation, not all parts will be used.

© 2021 Robern, Inc. 701 N. Wilson Ave. Bristol, PA 19007 U.S.A.
800.877.2376 **www.robern.com**

DIMENSIONS

Determine overall cabinet dimensions. If recessing cabinet, determine rough-in dimensions. See chart for specific model dimensions.

NOTE: Subtract 3/4” (19mm) from the total width and height (A and B) to determine the rough opening for recessing cabinets.

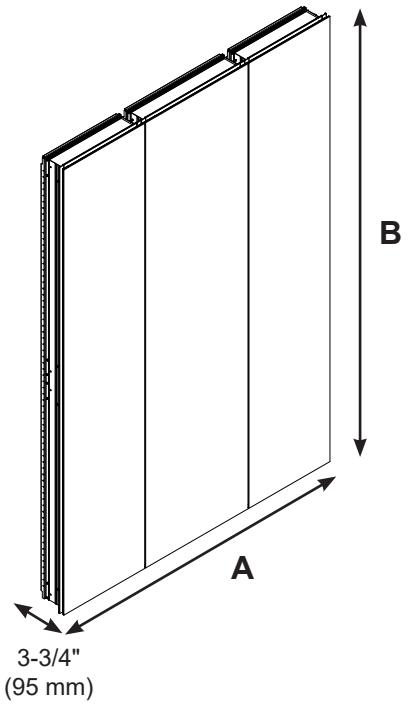

Rough Opening Width = Combined Cabinet Width* - 3/4" (19 mm)

Rough Opening Height = Cabinet Height - 3/4" (19 mm)

*Add widths (A) for all cabinets to be ganged

Example 1:
Two 24" wide cabinets
(23-1/4" + 23-1/4") - 3/4" = 45-3/4"

Example 2:
Two 16" wide cabinets and One 24" wide cabinet
(15-1/4" + 15-1/4" + 23-1/4") - 3/4" = 53"

Example 3:
Two 24" wide cabinets and three Inline lights
(3.5" + 23-1/4" + 3.5" + 23-1/4" + 3.5") - 3/4" = 56-1/4"

Rough Opening (RO) for recessed installation in chart below

Number in the column headings below reference the cabinet dimensions from the model number, width and height (WWHH)

	1672	2072	2472
A	15-1/4" (388 mm)	19-1/4" (489 mm)	23-1/4" (591 mm)
B	72" (1829mm)	72" (1829mm)	72" (1829mm)

© 2021 Robern, Inc. 701 N. Wilson Ave. Bristol, PA 19007 U.S.A.

GANGING CABINETS

Before beginning installation remove and set the door aside in a safe place.

NOTE: The cardboard sleeve attached to the door protects the edges and corners of the door during installation.

1. Remove door from cabinet by taking the hinges off of the mounting plates.

2. On a flat surface, lay the cabinet boxes side by side and attach to one another using the ganging blocks [R349-01-375M] and screws [SS676].

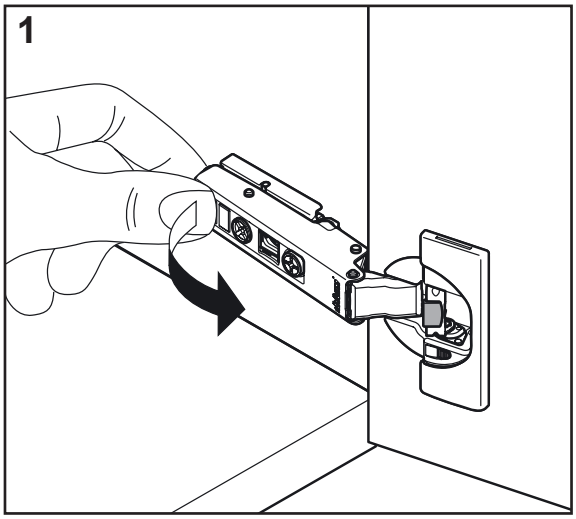

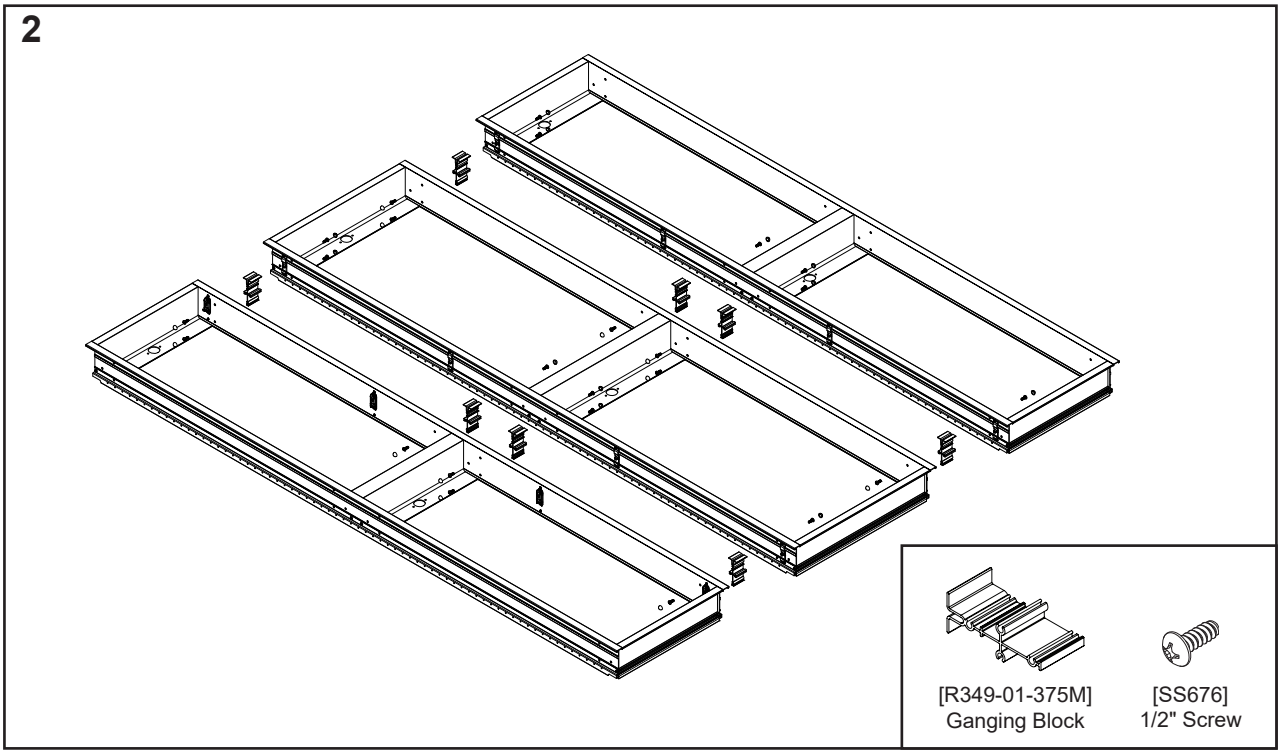

© 2021 Robern, Inc. 701 N. Wilson Ave. Bristol, PA 19007 U.S.A.

RECESS MOUNTING

These instructions are for recess mounting your cabinet.

1. Make rough opening and frame on all sides. Find the specific model dimensions to make rough opening (page 3).

NOTE: Ensure that the cabinets are mounted so that the doors have at least 1" (25mm) clearance from finished floor and at least 1" (25mm) clearance from the ceiling.

2. Electrical Option Cabinets: Provide a separate electrical connection for electrical options and lighting. Pull electric wire through the hole. Be sure to provide enough wire to make proper and safe connections to Portray Electric Upgrade. Portray Electric Upgrade can be mounted to the bottom or middle of cabinet.

WARNING: An Electrical option cabinet must be wired to a Class A 20 Amp GFCI (Ground Fault Circuit Interrupter) protected circuit when used in bathrooms and all other locations required by the National Electric Code.

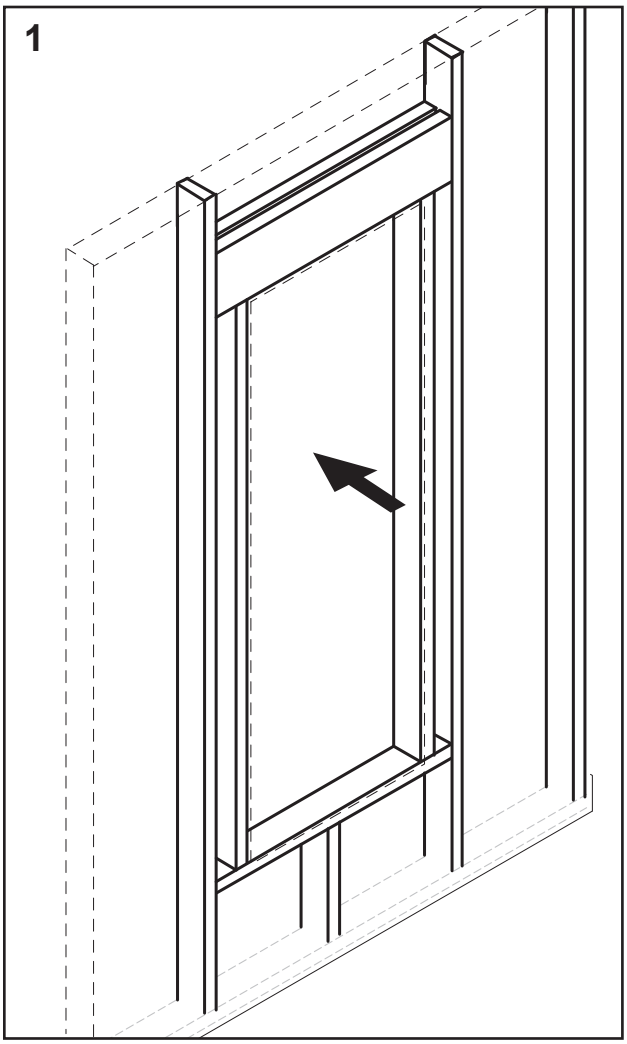

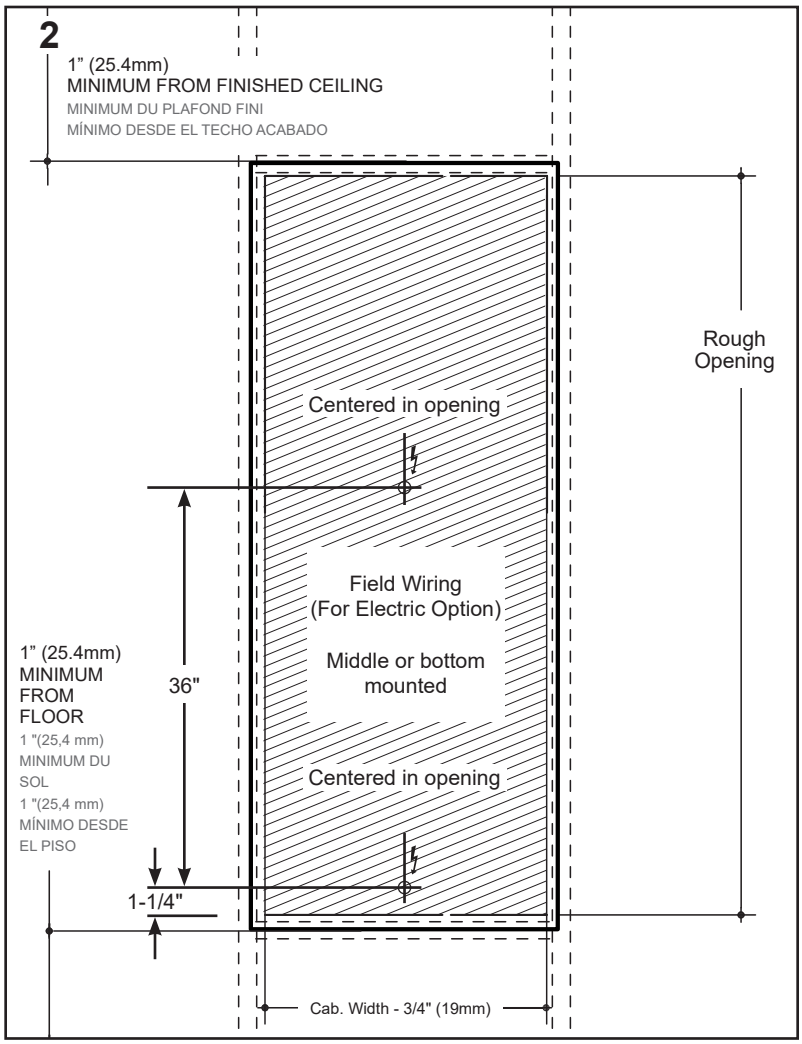

© 2021 Robern, Inc. 701 N. Wilson Ave. Bristol, PA 19007 U.S.A.

RECESS MOUNTING

3. Place cabinets in rough opening and make sure they are installed square, plumb, and level.

4. Install a #10 X 2” screw [SS674] through top mounting hole in cabinet side and screw into wall stud as shown. Do not over-tighten screws or cabinet box may deform.

NOTE: The #10 x 2" screw [SS674] is included in the hardware bag that came with the cabinet.

5. Once cabinets are installed square, plumb, and level, install #10 X 2” screws into wall studs through the seven remaining mounting holes. Do not over tighten screws.

6. Drill one additional mounting hole at the top of the center cabinet (nearer to the hinge side of the cabinet) and install a #10 x 2" screw [SS674] into the wall header.

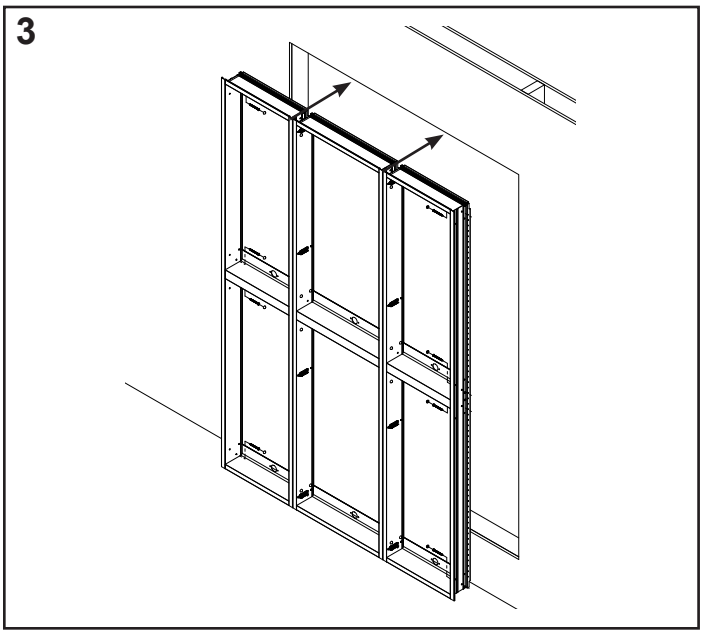

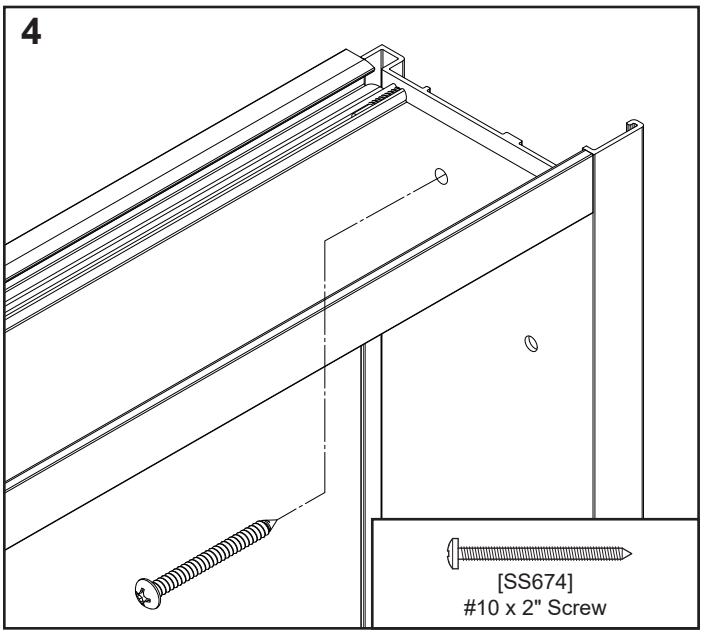

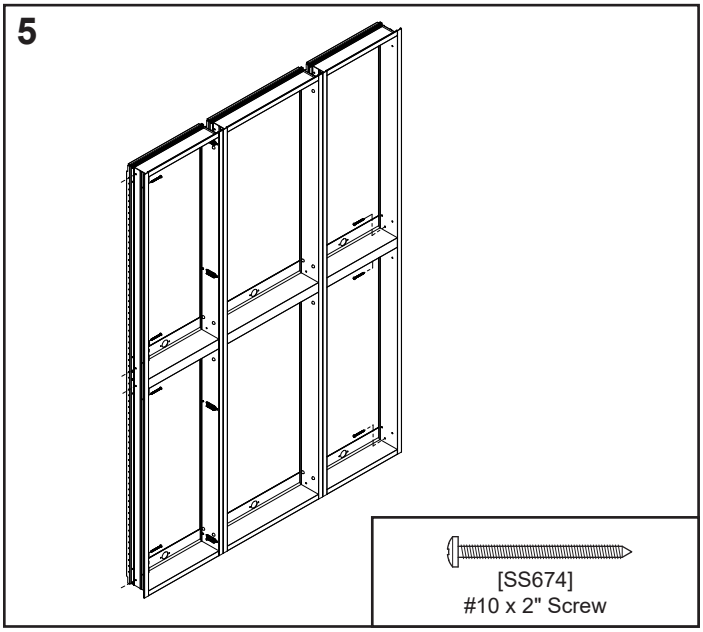

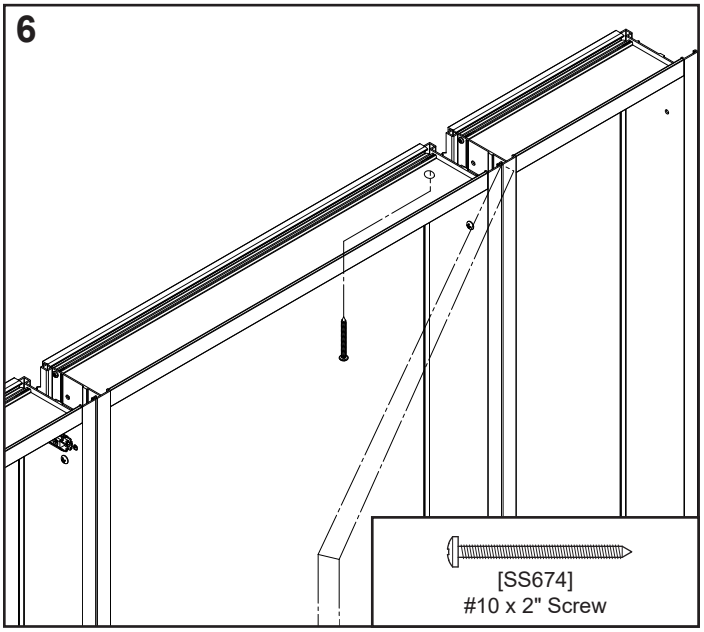

© 2021 Robern, Inc. 701 N. Wilson Ave. Bristol, PA 19007 U.S.A.

FINAL ASSEMBLY

To complete installation, follow the instructions for final assembly in your cabinet's installation manual.

Quickly access the cabinet installation manual by scanning the QR code.

USE AND MAINTENANCE

CAUTION: Maximum shelf load 34 LBS

The cabinet door and interior are constructed of mirrored glass and aluminum. Use only a damp cloth to clean. Ammonia or vinegar-based cleaners can damage mirrors.

A 50/50 solution of water and isopropyl alcohol is recommended for cleaning the mirrors. A mild detergent may be used on the surfaces.

When cleaning, spray the cloth, not the cabinet, mirror, or surround surfaces. Do not use abrasive cleansers on any part of the light fixture.

NOTE: Do not store items in the cabinet area directly behind the hinge as damage may occur to cabinet or items.

No Ammonia
No Vinegar

© 2021 Robern, Inc. 701 N. Wilson Ave. Bristol, PA 19007 U.S.A.
800.877.2376 **www.robern.com**

WARRANTY

Limited Warranty One Year Term

ROBERN warrants to the original purchaser that, it will, at its election repair, replace, or make appropriate adjustment to products made by this company shown to have significant defects in material or workmanship which are reported to ROBERN in writing within one (1) year from the date of delivery. ROBERN is not responsible for installation costs. The warranty is void in the event the product is damaged in transit, or if damage or failure is caused by abuse, misuse, abnormal usage, faulty installation, damage in an accident, improper maintenance, or any repairs other than those authorized by ROBERN. At the expiration of the one year warranty period, ROBERN shall be under no further obligation under any warranty, expressed or implied, including the implied warranty of merchantability. ROBERN shall not be liable for any consequential damages arising out of or in connection with the use or performance of its products. Some states do not allow limitations on how long an implied warranty lasts or do not allow the exclusion or limitation of incidental or consequential damages, so the above limitation or exclusion may not apply to you. Any liability against ROBERN under any implied warranty, including the warranty of merchantability, is expressly limited to the terms of this warranty. Permission to return any merchandise under this warranty must be authorized by ROBERN and returned prepaid by the purchaser. Claims under this warranty should be sent directly to your dealer.

©2021 ROBERN, INC.
ALL RIGHTS RESERVED

KIT DE MONTAGE DE L'ARMOIRE SUSPENDUE ET ENCASTRÉE DEC PLEINE LONGUEUR PL

Consignes de sécurité importantes - Conservez ces instructions

KIT DE MONTAJE EMPOTRADO DE ACOPLAMIENTO DE AMARIO PL PORTRAY DE LARGO COMPLETO

Instrucciones de seguridad importantes - debe guardar estas instrucciones

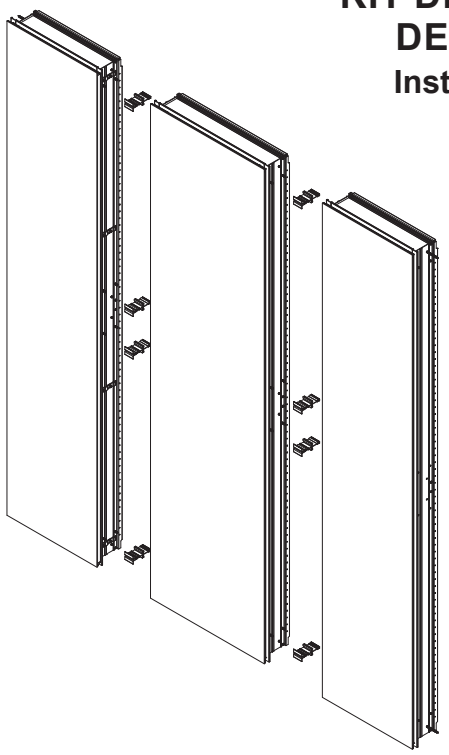

Scannez le code QR pour voir la gamme complète des armoires PL Portray.

Escanee el código QR para ver toda la serie de armarios PL Portray.

Utilisez la fonction appareil photo de votre appareil mobile pour consulter ce code et d'autres codes QR. Cela vous permettra d'accéder rapidement à des pages Web et à d'autres documents utiles.

Utilice la aplicación de la cámara de su dispositivo móvil para leer este y otros códigos QR. Con ello podrá acceder rápidamente a páginas web y otros documentos relevantes.

CONTENU

Outils Nécessaires - **2**
Pièces - **2**
Dimensions - **3**
Armoire Suspendue - **4**
Montage Encastré - **5**
Assemblage Final - **7**
Utilisation et Entretien - **7**
Garantie - **8**

CONTENIDO

Herramientas Necesarias - **2**
Piezas - **2**
Dimensiones - **3**
Armarios Agrupados - **4**
Montaje Empotrado - **5**
Montaje Final - **7**
Uso y Mantenimiento - **7**
Garantía - **8**

INFORMATIONS GÉNÉRALES

Ce manuel d'instructions contient les informations nécessaires pour encastrer et suspendre l'armoire PL Portray pleine longueur. Cette série est disponible en plusieurs formats. Pour connaître les dimensions, veuillez vous référer aux numéros de modèle correspondants. Ces armoires sont modulaires et peuvent être montées avec un éclairage.

Lisez les instructions spécifiques pour savoir comment monter votre (vos) armoire(s). Les armoires peuvent être montées en surface ou encastrées.

Conservez ces instructions pour pouvoir vous y reporter et les utiliser ultérieurement. Une mauvaise installation annule la garantie. Les armoires installées ne peuvent pas être retournées.

Si vous rencontrez des problèmes avec votre armoire, contactez votre revendeur ou Robern directement.

Garantie limitée — Durée d'un an

INFORMACIÓN GENERAL

Este manual de instrucciones contiene información sobre cómo empotrar y acoplar los armarios PL Portray de largo completo. Esta colección está disponible en muchos tamaños. Consulte los códigos específicos del modelo para conocer las dimensiones. Estos armarios son modulares y, además, se pueden montar con accesorios de iluminación.

Lea las instrucciones específicas sobre cómo montar sus armarios. Los armarios se pueden montar en una superficie o empotrados.

Guarde estas instrucciones para consultarlas en el futuro según sea necesario. Un montaje incorrecto anulará la garantía del producto. Los armarios que se hayan instalado no se podrán devolver.

Si tiene algún problema con su armario, póngase en contacto con su distribuidor o también puede hacerlo directamente con Robern.

Garantía limitada — Plazo de un año

© 2021 Robern, Inc. 701 N. Wilson Ave. Bristol, PA 19007 U.S.A.

800.877.2376 **www.robern.com**

No. de pièce / Pieza n.° CB-209-1372 3/29/21
Kit de montage de l'armoire suspendue et encastrée dec pleine longueur pl /
Kit de montaje empotrado de acoplamiento de amario pl portray de largo completo

OUTILS NÉCESSAIRES

HERRAMIENTAS NECESARIAS

PIÈCES

REMARQUE : Reportez-vous au manuel d'installation de l'armoire (209-1369) pour une liste complète des pièces fournies.

Accédez rapidement au manuel d'installation de l'armoire en scannant le code QR.

PIEZAS

NOTA: Consulte el manual de instalación del armario (209-1369) si desea obtener una lista completa de las piezas que se incluyen con su armario.

Podrá acceder rápidamente al manual de instalación del armario escaneando el código QR.

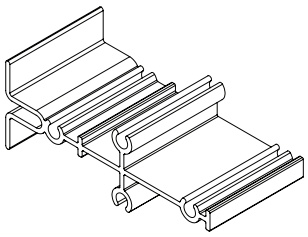

[R349-01-375M]
(8) Blocs de suspension
(8) Bloques de acoplamiento

2X [216-1206] Suspension - Kit de montage encastré
2X [216-1206] Acoplamiento - Kit de montaje empotrado

[SS134]
(20) Bouchons de trous
(20) Tapones para agujeros

[SS672]
(20) Capsules à vis
(20) Tapones de rosca

[SS676]
(20) 1/2" Vis
(20) 1/2" Tornillos

En fonction de l'installation, toutes les pièces peuvent ne pas être utilisées.
Según el montaje, no será necesario utilizar todas las piezas.

DIMENSIONS

Déterminez les dimensions générales de l'armoire. Si l'armoire est encastrée, déterminez les dimensions d'encombrement. Voir le tableau pour les dimensions spécifiques du modèle.

REMARQUE : Soustrayez 19 mm (3/4 po) de la largeur et de la hauteur totales (A et B) pour déterminer l'ouverture approximative pour les armoires encastrées.

DIMENSIONES

Identifique las dimensiones generales del armario. Si va a empotrar el armario, identifique primero las dimensiones de montaje. Consulte la tabla para identificar las dimensiones específicas de su modelo.

NOTA: Reste 3/4” (19 mm) del ancho y alto total (A y B) para determinar el espacio bruto de entrada para empotrar armarios.

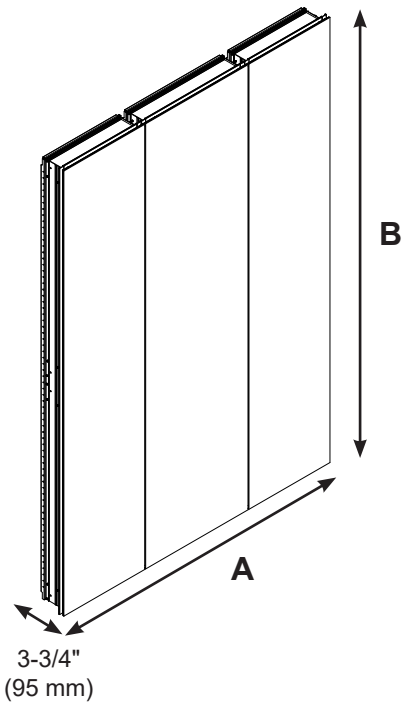

Largeur de l'ouverture brute = Largeur combinée des armoires* - 3/4" (19 mm)
Ancho de la apertura aproximada = Ancho combinado del armario* - 3/4" (19 mm)

Hauteur d'ouverture approximative = Hauteur de l'armoire - 3/4" (19 mm)
Altura de la apertura aproximada = Hauteur de l'armoire - 3/4" (19 mm)

*Ajouter les largeurs (A) pour toutes les armoires à assembler
*Sume los anchos (A) de todos los armarios que se vayan a agrupar

Exemple 1 :
Deux armoires d'une largeur de 24 po
(23-1/4" + 23-1/4") - 3/4" = 45-3/4"

Ejemplo 1:
Dos armarios de 24” de ancho
(23-1/4" + 23-1/4") - 3/4" = 45-3/4"

Exemple 2 :
Deux armoires d'une largeur de 16 po et une armoire d'une largeur de 24 po
(15-1/4" + 15-1/4" + 23-1/4") - 3/4" = 53"

Ejemplo 2:
Dos armarios de 16” de ancho y un armario de 24” de ancho
(15-1/4" + 15-1/4" + 23-1/4") - 3/4" = 53"

Exemple 3 :
Deux armoires de 24 po de large et trois lampes en ligne
(3.5" + 23-1/4" + 3.5" + 23-1/4" + 3.5") - 3/4" = 56-1/4"

Ejemplo 3:
Dos armarios de 24” de ancho y tres luces en línea
(3.5" + 23-1/4" + 3.5" + 23-1/4" + 3.5") - 3/4" = 56-1/4"

Ouverture approximative (RO) pour installation encastrée dans le tableau ci-dessous

Le nombre dans les en-têtes de colonne ci-dessous correspond aux dimensions de l'armoire en fonction du numéro de modèle, de la largeur et de la hauteur (WWHH)

	1672	2072	2472
A	15-1/4" (388 mm)	19-1/4" (489 mm)	23-1/4" (591 mm)
B	72" (1829mm)	72" (1829mm)	72" (1829mm)

Apertura aproximada (RO) para instalación empotrada, consulte la tabla a continuación

El número en las cabeceras de las columnas que aparece a continuación se refiere a las dimensiones del armario del número de modelo, ancho y alto (WWHH)

	1672	2072	2472
A	15-1/4" (388 mm)	19-1/4" (489 mm)	23-1/4" (591 mm)
B	72" (1829mm)	72" (1829mm)	72" (1829mm)

© 2021 Robern, Inc. 701 N. Wilson Ave. Bristol, PA 19007 U.S.A.

ARMOIRE SUSPENDUE

Avant de commencer l'installation, retirez et mettez la porte de côté dans un endroit sûr.

REMARQUE : Le manchon du carton fixé à la porte protège les bords et les coins de la porte pendant l'installation.

1. Retirez la porte de l'armoire en retirant les charnières des plaques de montage.

2. Sur une surface plane, posez les boîtes d'armoire côte à côte et fixez-les l'une à l'autre à l'aide des cales d'assemblage [R349-01-375M] et des vis [SS676].

ARMARIOS AGRUPADOS

Antes de comenzar la instalación, retire y coloque la puerta a un lado en un lugar seguro.

NOTA: La funda de cartón acoplada a la puerta protege los bordes y las esquinas de la puerta durante la instalación.

1. Extraiga la puerta del armario quitando las bisagras de las placas de montaje.

2. Sobre una superficie plana, coloque las cajas del armario una al lado de la otra y, luego, fíjelas entre sí usando los bloques de unión [R349-01-375M] y los tornillos [SS676].

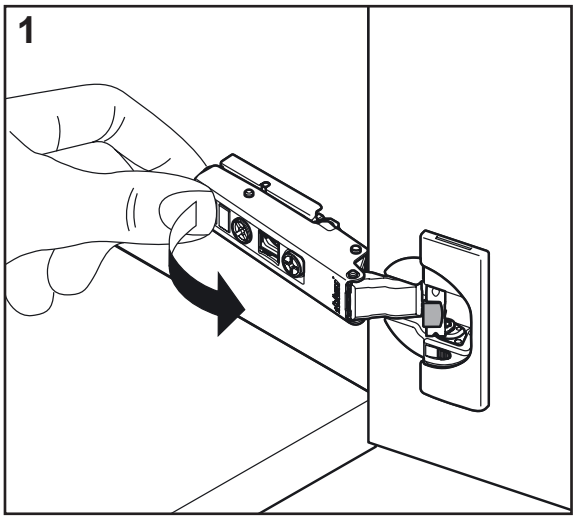

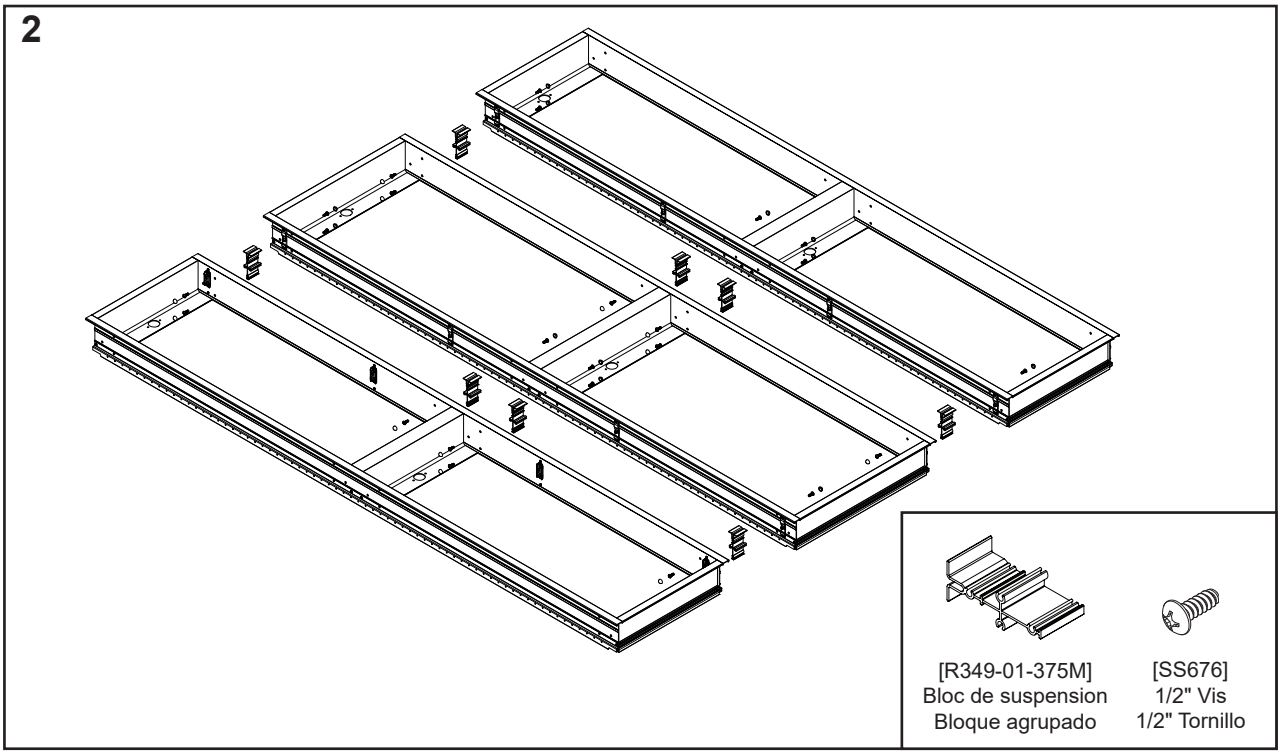

© 2021 Robern, Inc. 701 N. Wilson Ave. Bristol, PA 19007 U.S.A.
800.877.2376 **www.robern.com**

No. de pièce / Pieza n.° CB-209-1372 3/29/21
Kit de montage de l'armoire suspendue et encastrée dec pleine longueur pl /
Kit de montaje empotrado de acoplamiento de amario pl portray de largo completo

MONTAGE ENCASTRÉ

Ces instructions concernent le montage encastré de votre armoire.

1. Faites une ouverture et un encadrement approximatifs sur tous les côtés. Find the specific model dimensions to make rough opening (page 3).

REMARQUE : Les armoires doivent être montées de façon à ce qu'il y ai un espace d'au moins 1 po (25 mm) entre la porte et le plancher. Le même espace doit être respecté 1 po (25 mm) entre la porte et le plafond.

2. Armoires à option électrique : Prévoyez un branchement électrique séparé pour les options électriques et l'éclairage. Faites passer un fil électrique par le trou. Veillez à prévoir suffisamment de fil pour effectuer des connexions correctes et sûres à Portray Electric Upgrade. La mise à niveau électrique Portray peut être montée sur la partie inférieure ou au centre de l'armoire.

ATTENTION : L'armoire électrique en option doit être câblée à un circuit protégé par un disjoncteur de fuite à la terre (GFCI ou Ground Fault Circuit Interrupter) de classe A de 20 ampères lorsqu'elle est utilisée dans les salles de bain et dans tous les autres endroits requis par le code national de l'électricité.

MONTAJE EMPOTRADO

Estas instrucciones se corresponden al montaje empotrado de su armario.

1. Haga una abertura y un marco aproximados en todos los lados. Identifique las dimensiones específicas del modelo para realizar una abertura aproximada (página 3).

NOTA: Asegúrese de que los armarios estén montados de modo que las puertas tengan al menos 1” (25 mm) de espacio libre desde el suelo acabado y al menos 1” (25 mm) de espacio libre desde el techo.

2. Armarios con opciones eléctricas: Obtenga una conexión eléctrica independiente para las opciones eléctricas y la iluminación. Pase el cable eléctrico a través del agujero. Compruebe que tiene suficiente cable para realizar las conexiones adecuadas y seguras para el Portray Electric Upgrade. La actualización eléctrica de Portray se puede montar en la parte inferior o en el medio del armario.

¡ADVERTENCIA: Cuando se vaya a utilizar en baños y todas las demás ubicaciones requeridas por el Código Eléctrico Nacional, el armario con opción eléctrica deberá estar conectado a un circuito protegido con GFCI (interruptor de circuito por fallo a tierra) de clase A de 20 amperios.

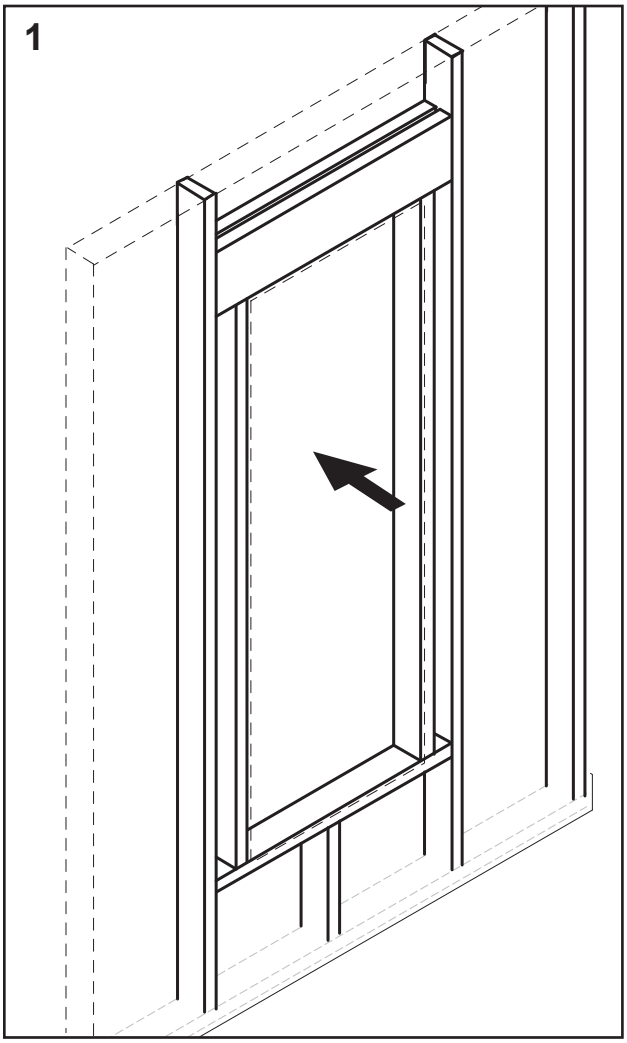

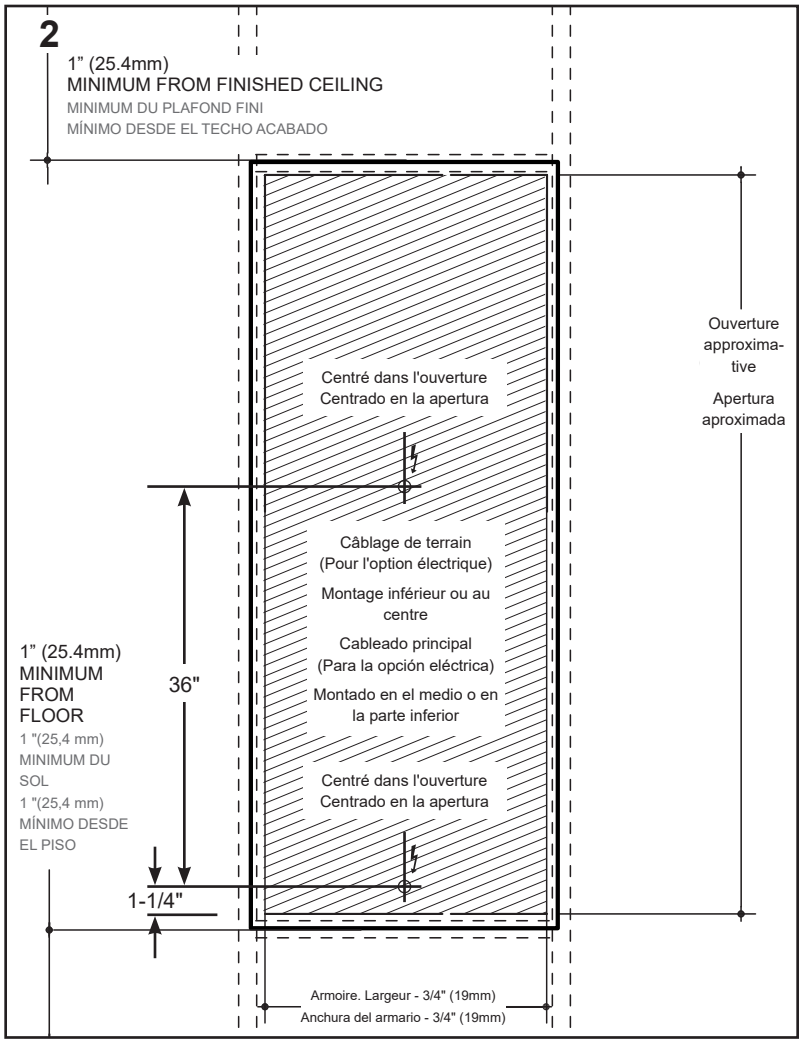

© 2021 Robern, Inc. 701 N. Wilson Ave. Bristol, PA 19007 U.S.A.

MONTAGE ENCASTRÉ

3. Placez les armoires dans l'ouverture approximative et assurez-vous qu'elles sont installées perpendiculairement, à la verticale et horizontalement.

4. Installez une vis #10 X 2 po [SS674] dans le trou de montage supérieur du côté de l'armoire et vissez dans le montant mural comme indiqué. Ne serrez pas trop les vis, car le boîtier de l'armoire risque de se déformer.

REMARQUE : La vis #10 x 2 po [SS674] est incluse dans le sac de matériel fourni avec les armoires.

5. Une fois que les armoires sont installées, bien droites, perpendiculaires et à niveau, posez les vis #10 x 2 po sur les montants muraux dans les septs trous de montage restants. Ne serrez pas trop les vis.

6. Percez un trou de montage supplémentaire en haut de l'armoire centrale (à côté de la charnière de l'armoire) et posez une vis #10 x 2 po [SS674] sur la partie supérieure du mur.

MONTAJE EMPOTRADO

3. Coloque los armarios en una abertura sin terminar y asegúrese de que estén instalados a escuadra, en vertical y bien nivelados.

4. Instale uno de los 10 tornillos de 2” [SS674] a través del orificio de montaje superior que se encuentra en el lado del armario y, a continuación, atorníllelo sobre el taco de la pared como se detalla en la figura. No apriete demasiado los tornillos, ya que la caja del armario podría deformarse.

NOTA: El tornillo #10 de 2” [SS674] está incluido en la bolsa de piezas que viene con el armario.

5. Una vez que los armarios estén instalados en escuadra, en vertical y bien nivelados, instale tornillos los #10 de 2” en los tacos de la pared a través de los siete orificios de montaje restantes. No apriete demasiado los tornillos.

6. Taladre un orificio de montaje adicional sobre la parte superior del armario central (un poco más cerca del lado de las bisagras del armario) e instale un tornillo #10 de 2” [SS674] sobre la cabecera de la pared.

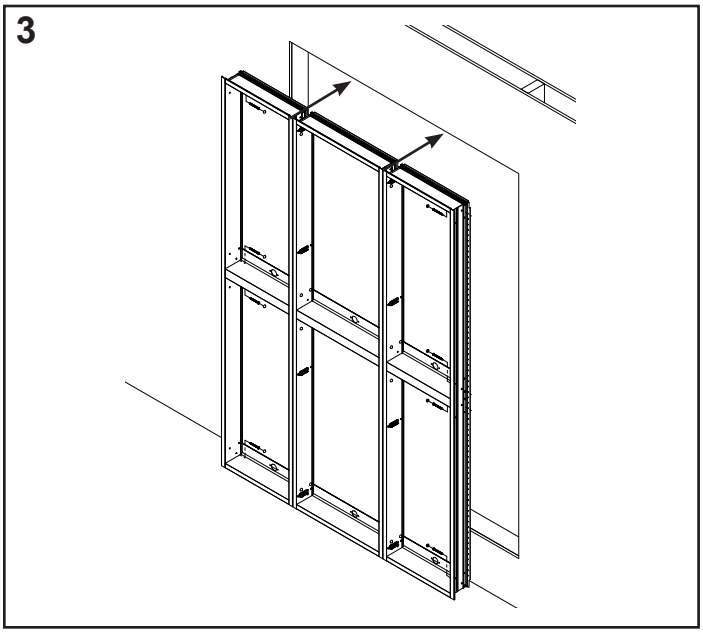

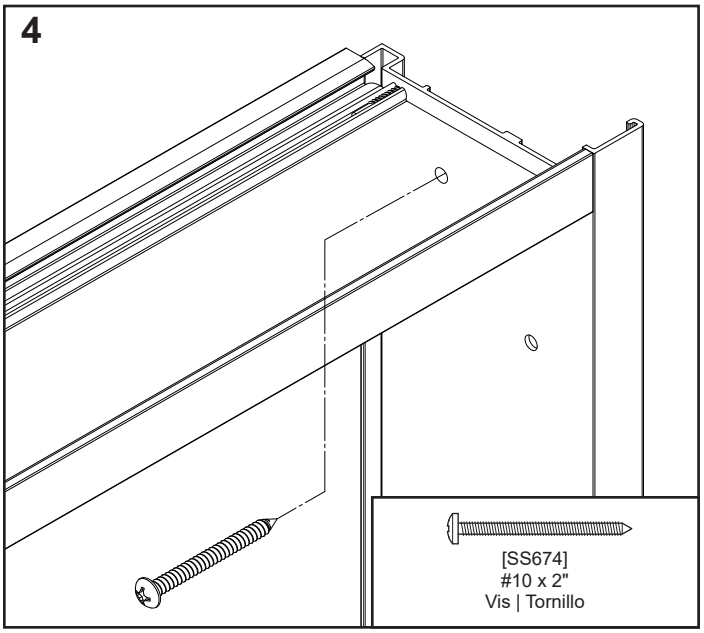

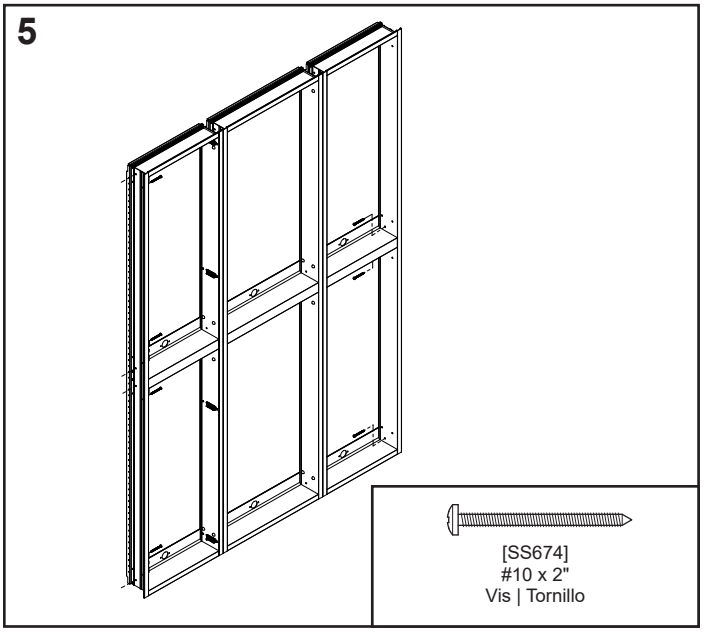

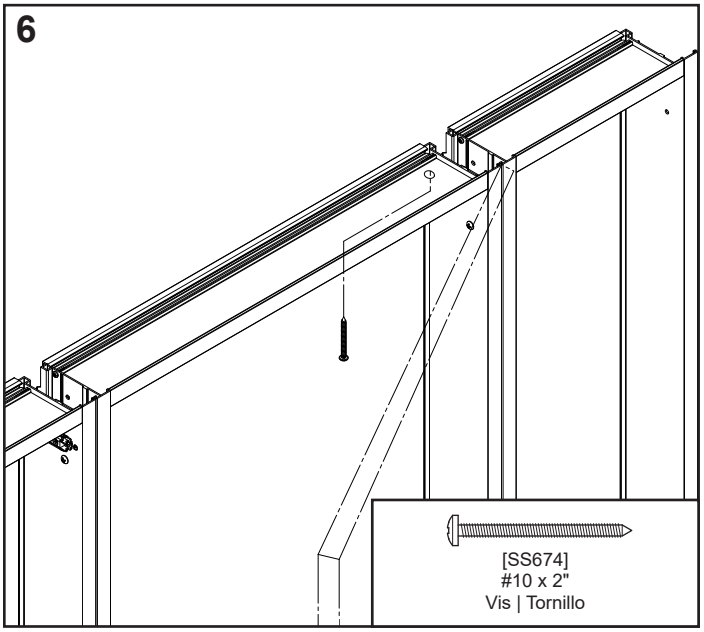

© 2021 Robern, Inc. 701 N. Wilson Ave. Bristol, PA 19007 U.S.A.
800.877.2376 **www.robern.com**

No. de pièce / Pieza n.° CB-209-1372 3/29/21
Kit de montage de l'armoire suspendue et encastrée dec pleine longueur pl /
Kit de montaje empotrado de acoplamiento de amario pl portray de largo completo

ASSEMBLAGE FINAL

Pour finaliser l'installation, suivez les instructions d'assemblage final figurant dans le manuel d'installation de votre cabinet.

Accédez rapidement au manuel d'installation de l'armoire en scannant le code QR.

MONTAJE FINAL

Para finalizar la instalación, siga las instrucciones para el montaje final que se encuentran en el manual de instalación de su armario.

Podrá acceder rápidamente al manual de instalación del armario escaneando el código QR.

UTILISATION ET ENTRETIEN

ATTENTION : Charge maximale des étagères 34 lb.

La porte et l'intérieur de l'armoire sont en verre réfléchissant et en aluminium. Utilisez un chiffon humide pour la nettoyer. Ammonia or vinegar-based cleaners can damage mirrors.

Une solution 50/50 d'eau et d'alcool isopropylique est recommandée pour le nettoyage des miroirs. Les surfaces peuvent être nettoyées avec un détergent doux.

Vaporisez le chiffon, et non le meuble, le miroir ou les surfaces environnantes. N'utilisez pas de nettoyant abrasif sur les surfaces du luminaire.

REMARQUE : Ne rangez pas d'objets dans la partie de l'armoire qui se trouve directement derrière la charnière, car cela risque d'endommager l'armoire ou les objets.

Sans ammoniac
Sans vinaigre

USO Y MANTENIMIENTO

CUIDADO: La carga máxima del estante son 34 LBS (15,4 kg)

La puerta y el interior del armario están fabricados con vidrio espejado y aluminio. Utilice únicamente un trapo húmedo para limpiar el accesorio. Los productos de limpieza con amoníaco o vinagre pueden dañar los espejos.

Se recomienda utilizar una solución de 50 % de agua y 50 % de alcohol isopropílico para limpiar los espejos. Para limpiar las superficies se puede usar un detergente suave.

Cuando vaya a limpiarlo, rocíe producto sobre el paño, y no sobre el armario, el espejo o las superficies circundantes. No use limpiadores abrasivos en ninguna de las piezas del accesorio de iluminación.

NOTA: No guarde artículos en el área del armario que se encuentra directamente detrás de la bisagra, ya que estos podrían dañar el armario o los artículos.

Sin amoniaco
Sin vinagre

© 2021 Robern, Inc. 701 N. Wilson Ave. Bristol, PA 19007 U.S.A.

GARANTIE

Durée de la garantie limitée à un an

La société ROBERN garantit à l'acheteur d'origine la réparation, le remplacement ou l'ajustement approprié, à son choix, des produits fabriqués par cette société qui présentent des défauts importants de matériaux ou de fabrication, qui sont signalés à la société ROBERN par écrit dans un délai d'un (1) an à compter de la date de livraison. ROBERN n'est pas responsable des frais d'installation. La garantie est nulle si le produit est endommagé pendant le transport, ou si les dommages ou la défaillance sont causés par un mauvais usage, une installation défaillante, un accident, un mauvais entretien ou toute réparation effectuée sans l'autorisation de ROBERN. À l'expiration de la période de garantie d'un an, ROBERN se dégage de toute autre obligation au titre de toute garantie, expresse ou implicite, notamment la garantie implicite de qualité marchande. ROBERN ne peut être tenu responsable des dommages indirects liés à l'utilisation ou aux performances de ses produits. Certains États n'autorisent pas la limitation de la durée d'une garantie implicite ou n'autorisent pas l'exclusion ou la limitation des dommages accessoires ou consécutifs, si bien que la limitation ou l'exclusion ci-dessus peut ne pas s'appliquer à vous. Toute responsabilité à l'encontre de ROBERN en vertu d'une garantie implicite, notamment la garantie de qualité marchande, est expressément limitée aux termes de cette garantie. L'autorisation de retourner toute marchandise dans le cadre de cette garantie doit être consentie par ROBERN et retournée préalablement réglée par l'acheteur. Les réclamations au titre de la présente garantie doivent être adressées directement à votre revendeur.

©2021 ROBERN, INC.
TOUS DROITS RÉSERVÉS

GARANTÍA

Garantía limitada de un año

ROBERN garantiza al comprador original que, según su propio criterio, reparará, reemplazará o hará los ajustes necesarios en los productos fabricados por esta empresa que presenten defectos significativos, ya sea en sus materiales o por la mano de obra, cuando se informe de ello a ROBERN por escrito en un plazo de un (1) año a partir de la fecha de entrega del producto adquirido. ROBERN no se responsabiliza de los costes derivados del montaje. La garantía quedará anulada en caso de que el producto resulte dañado durante su transporte o por daños o fallos debido a usos abusivos, indebidos, anómalos, montaje equivocado, daños derivados de accidentes, mantenimientos incorrectos o cuando se hayan hecho reparaciones que no hayan sido autorizadas por ROBERN. Una vez haya finalizado el plazo de garantía de un año, ROBERN no estará obligada a cumplir con ningún tipo de garantía, tanto explícita como implícita, incluyendo la garantía implícita de comercialización. ROBERN no será responsable de ningún daño consecuente que surja o esté relacionado con el uso o rendimiento de sus productos. Algunos países no permiten que se establezcan límites con respecto a la duración de la garantía implícita ni tampoco permiten la exclusión o limitación de daños accidentales o consecuenciales, por lo que puede que la limitación o exclusión establecida anteriormente no se aplique a su situación. Cualquier responsabilidad con respecto a ROBERN en base a cualquier tipo de garantía implícita, incluida la garantía de comercialización, está limitada expresamente a los términos de esta garantía. ROBERN deberá autorizar previamente toda devolución de cualquier mercancía en base a la presente garantía, cuyos costes de envío de retorno correrán por cuenta del comprador. Toda reclamación relacionada con esta garantía se deberá enviar directamente a su distribuidor.

©2021 ROBERN, INC.
TODOS LOS DERECHOS RESERVADOS